FD94-07

ガス配管図

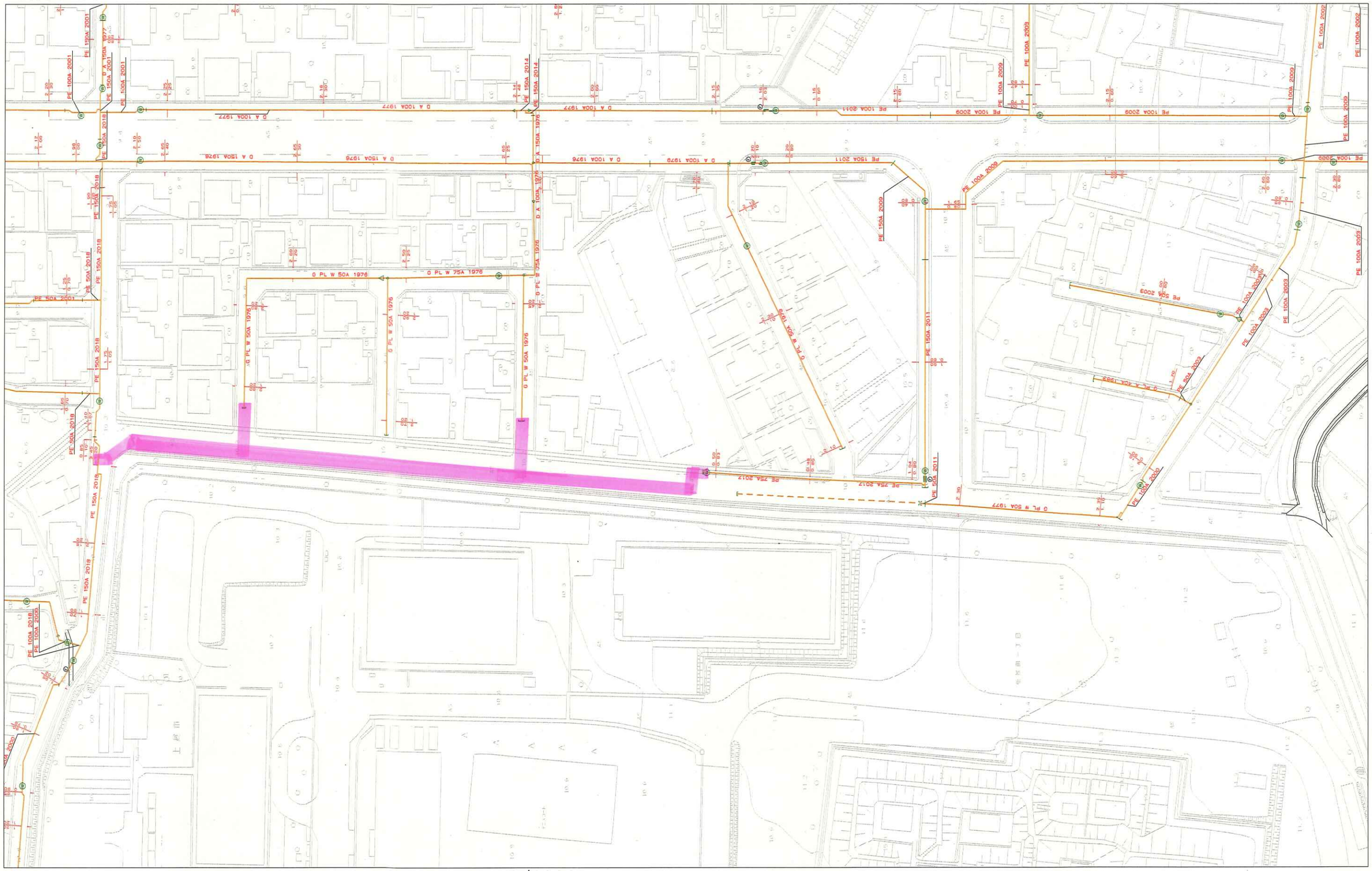

上越市ガス水道局

1/1000

0　　80m

この地図の作成に当たっては、国土地理院長の承認を得て、同院発行の数値地図25000（空間データ基盤）、数値地図（国土基本情報）電子国土基本図（地図情報）、数値地図（国土基本情報）電子国土基本図（地名情報）、数値地図（国土基本情報）基盤地図情報（数値標高モデル）及び基盤地図情報を使用した。
（承認番号 平25情使、第954号）

FD94-26

FD94-07

水道配管図

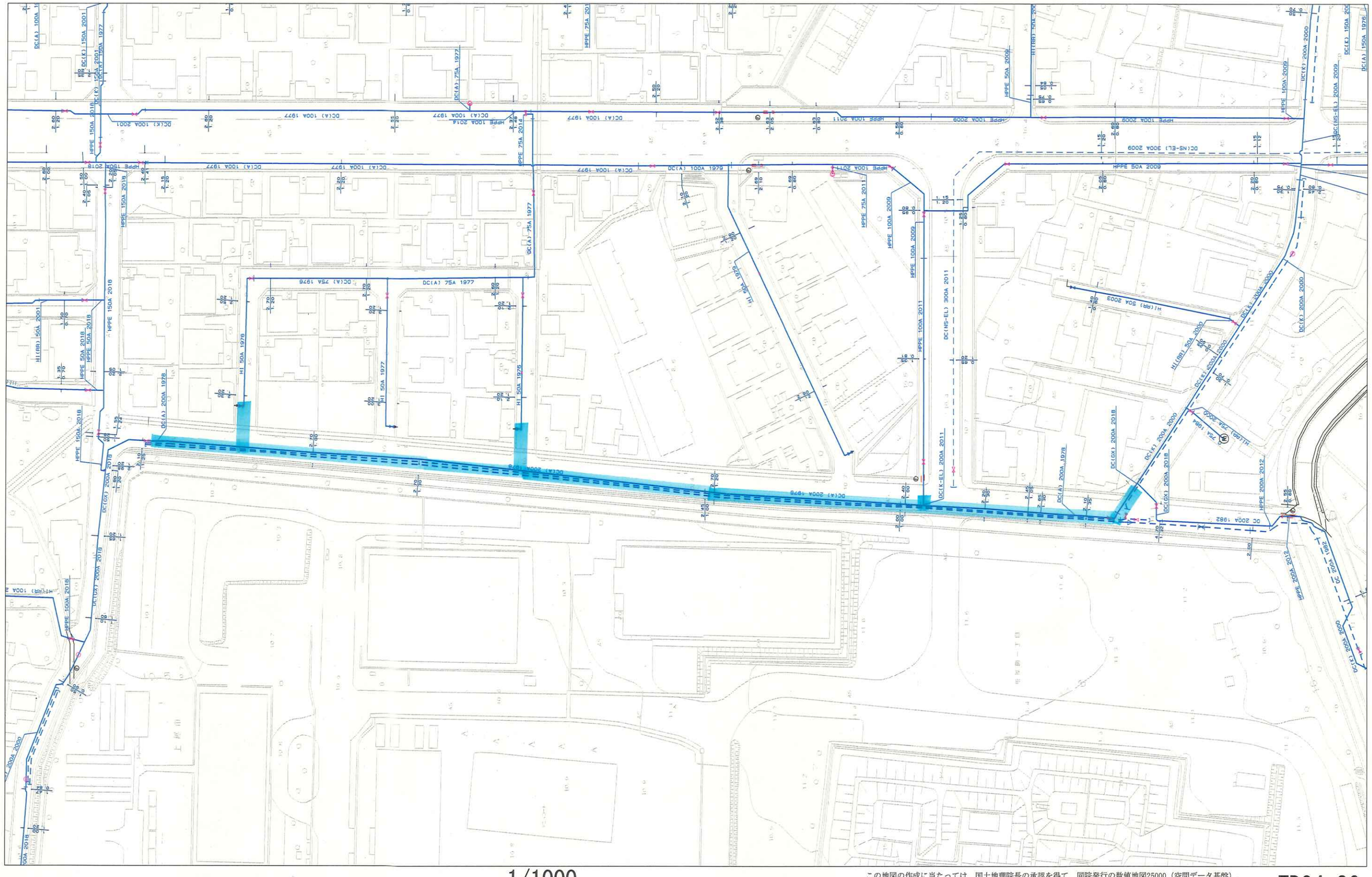

上越市ガス水道局

1/1000

0　　80m

この地図の作成に当たっては、国土地理院長の承認を得て、同院発行の数値地図25000（空間データ基盤）、数値地図（国土基本情報）電子国土基本図（地図情報）、数値地図（国土基本情報）電子国土基本図（地名情報）、数値地図（国土基本情報）基盤地図情報（数値標高モデル）及び基盤地図情報を使用した。
（承認番号 平25情使、第954号）

FD94-26

仮設給水管標準配管立体図 S=Free

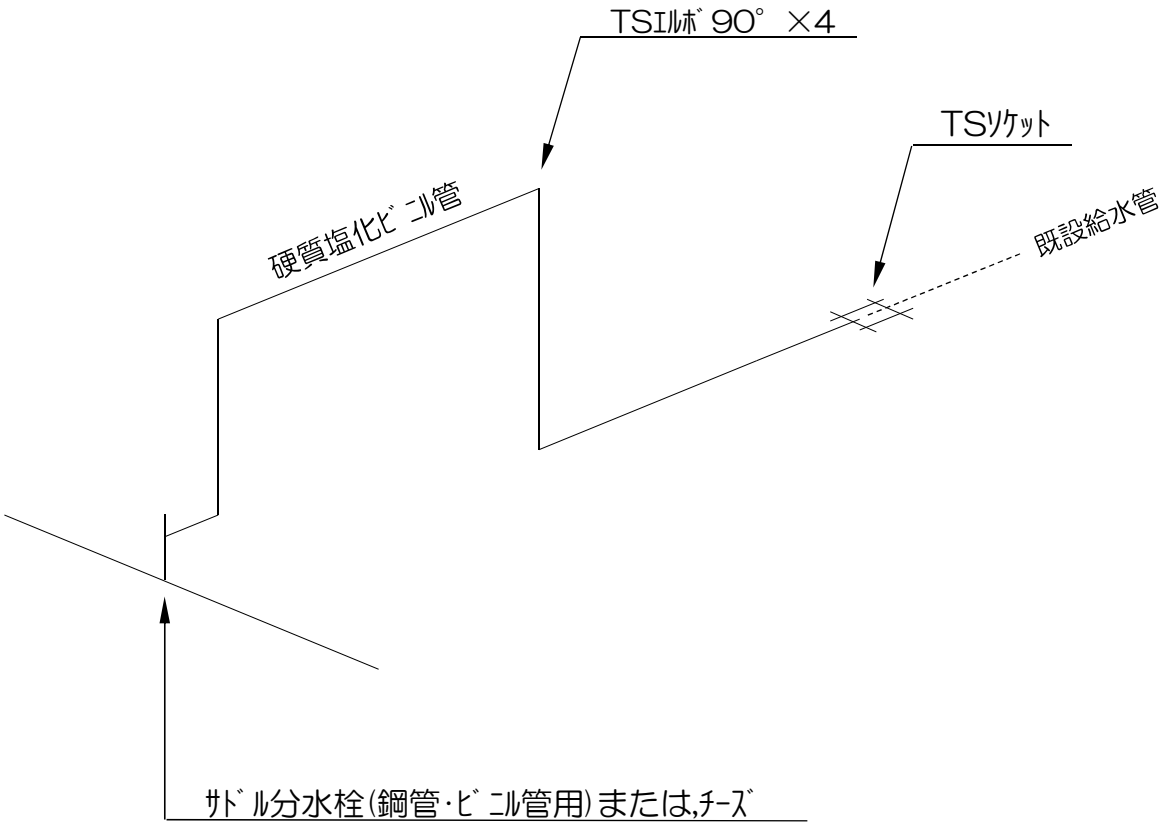

本設供給管・給水管標準配管立体図 S=Free

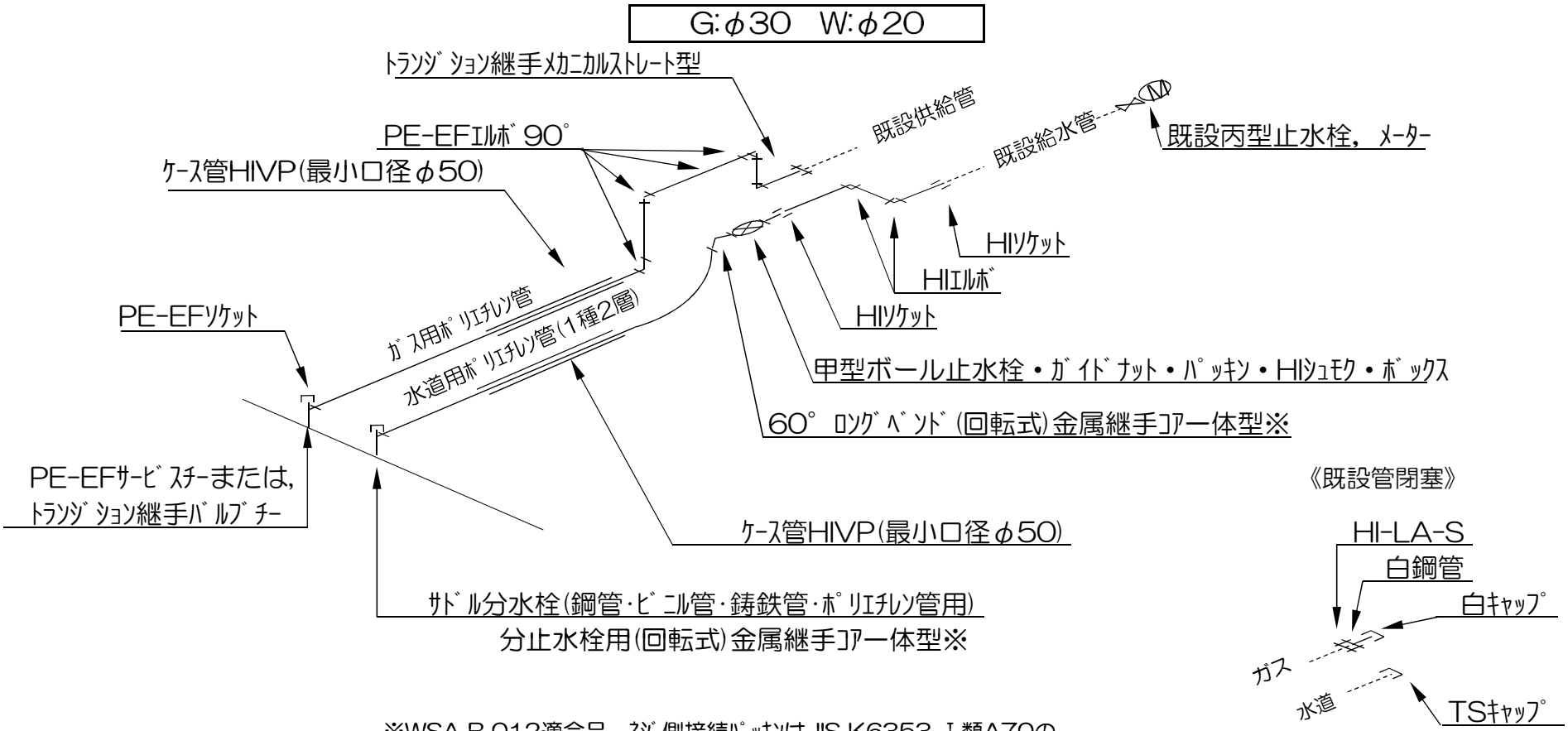

※WSA B 012適合品、ﾈｼﾞ側接続ﾊﾟｯｷﾝはJIS K6353 Ⅰ類A70の
ｺﾞﾑ製品を用いた芯金入りとする。

本設給水管標準配管立体図 S=Free

φ50 HPPE

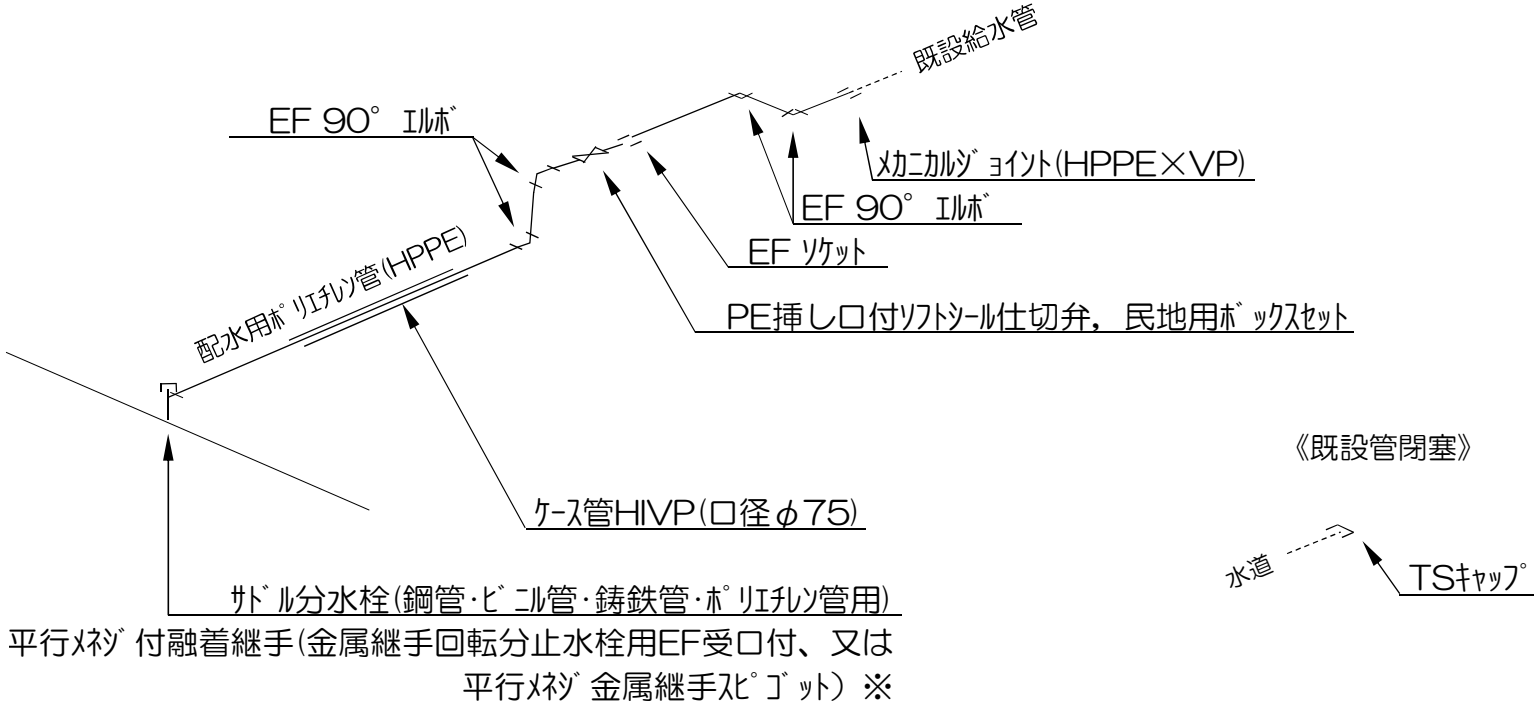

《既設管閉塞》

※ﾈｼﾞ側接続ﾊﾟｯｷﾝはJIS K6353 Ⅰ類A70の
ｺﾞﾑ製品を用いた芯金入りとする。

掘削復旧断面図(1) S=FREE

34:仮設水道TSVPφ50本管工事 01: 仮設W50市道切替 (掘削・埋戻し)

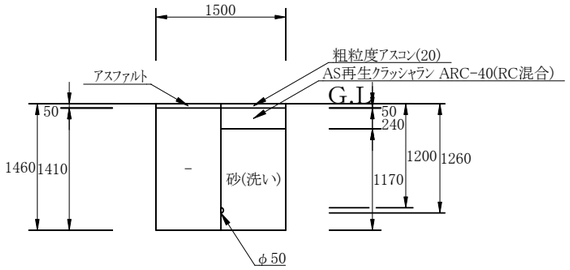

34:仮設水道TSVPφ50本管工事 02: 仮設W50市道布設 (掘削・埋戻し)

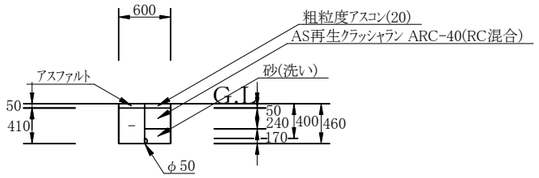

34:仮設水道TSVPφ50本管工事 03: 仮設W50市道布設撤去 (掘削・埋戻し)

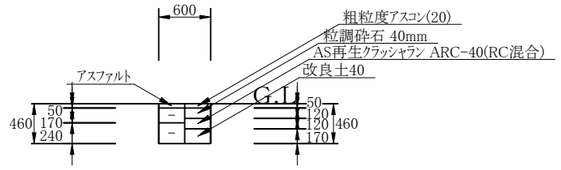

34:仮設水道TSVPφ50本管工事 04: 仮設W50 市道試掘工 (掘削・埋戻し)

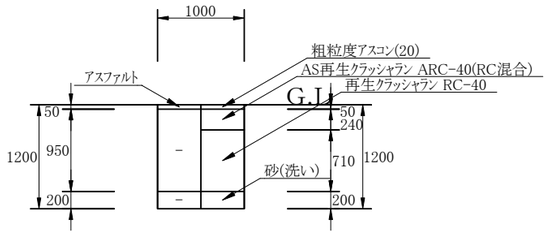

40:仮設給水管工事 01: 仮設供給1条 民地CO切替 (掘削・埋戻し)

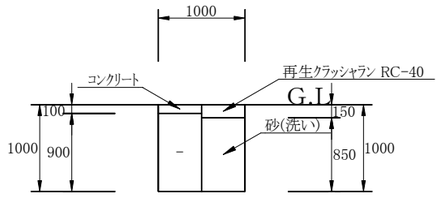

掘削復旧断面図(2) S=FREE

09:本設ガスPEφ100本管工事 01: 本設G100W100市道布設 (掘削・埋戻し)
44:本設水道HPPEφ100本管工事 01: 本設G100W100市道布設 (掘削・埋戻し)

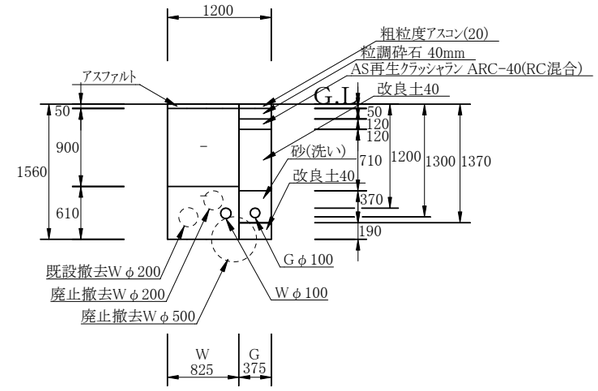

44:本設水道HPPEφ100本管工事 02: 本設W100市道布設 (掘削・埋戻し)

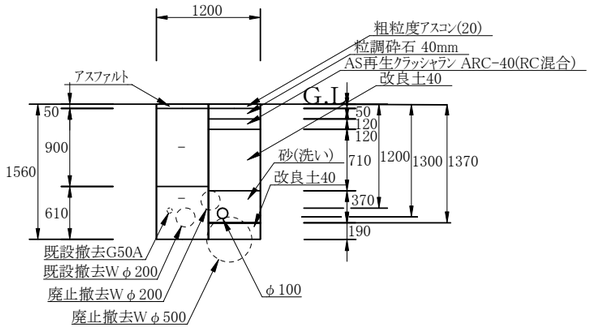

09:本設ガスPEφ100本管工事 02: 本設G100市道切替 (掘削・埋戻し)

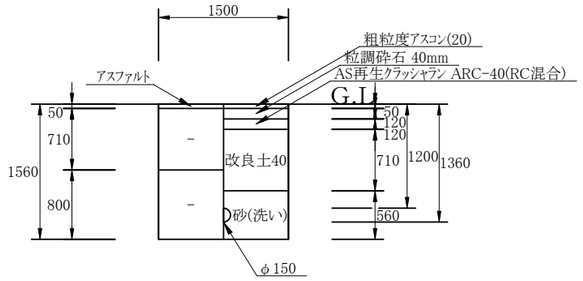

09:本設ガスPEφ100本管工事 03: 本設G100歩道切替 (掘削・埋戻し)

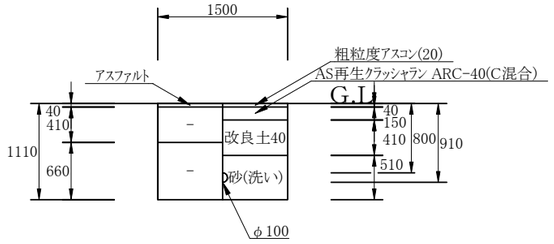

09:本設ガスPEφ100本管工事 04: 本設G100市道布設下越し (掘削・埋戻し)

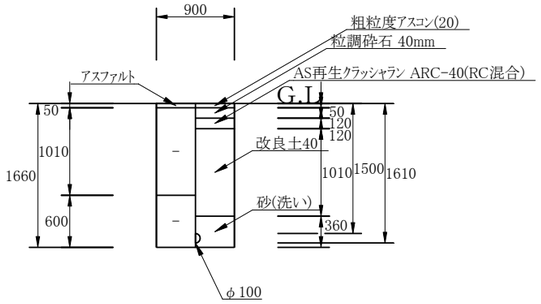

09:本設ガスPEφ100本管工事 05: 本設G100市道布設H=1.2 (掘削・埋戻し)

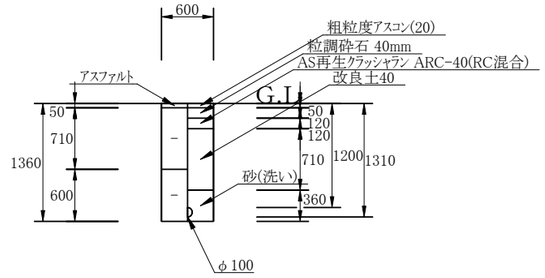

09:本設ガスPEφ100本管工事 06: 本設G100市道布設H=0.8 (掘削・埋戻し)

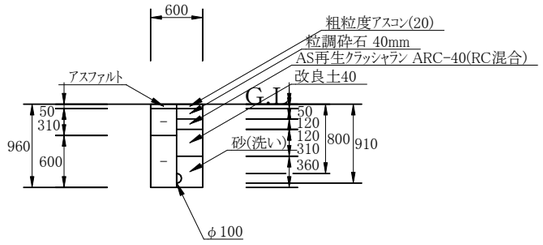

23:既設ガス管閉塞工事 01: 既設ガス市道閉塞 (掘削・埋戻し)

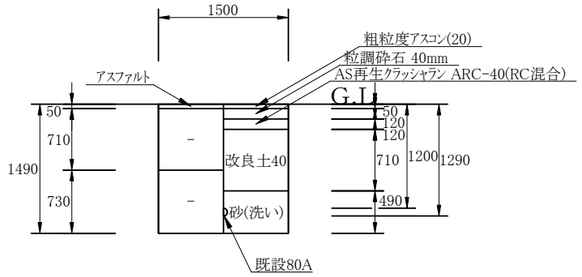

掘削復旧断面図(3)　S=FREE

44:本設水道HPPEφ100本管工事　03: 本設W200市道切替H=0.8　(掘削・埋戻し)

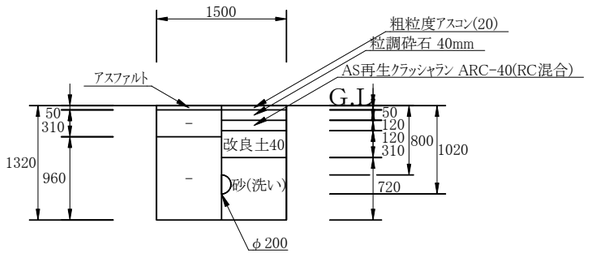

44:本設水道HPPEφ100本管工事　04: 本設W200市道切替H=1.2　(掘削・埋戻し)

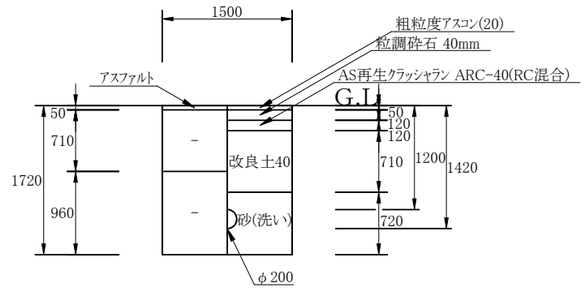

44:本設水道HPPEφ100本管工事　05: 本設W100市道切替H=0.8　(掘削・埋戻し)

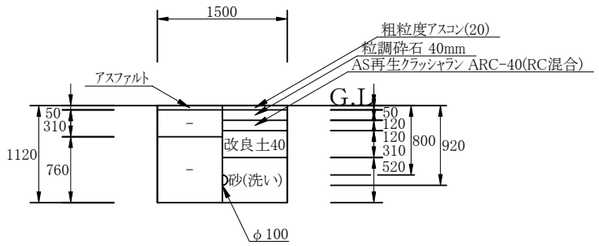

57:本設排泥管工事　01: 本設排泥市道　(掘削・埋戻し)

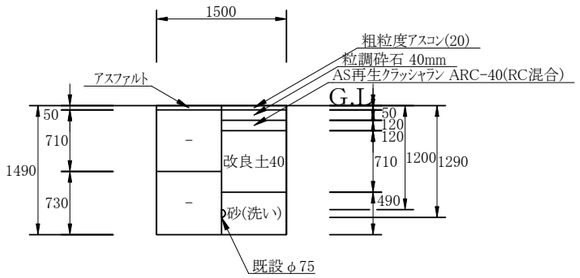

16:本設ガスPEφ50①本管工事　01: 本設G50①W50①市道切替　(掘削・埋戻し)
17:本設ガスPEφ50②本管工事　01: 本設G50②W50②市道切替　(掘削・埋戻し)
50:本設水道HPPEφ50①本管工事　01: 本設G50①W50①市道切替　(掘削・埋戻し)
51:本設水道HPPEφ50②本管工事　01: 本設G50②W50②市道切替　(掘削・埋戻し)

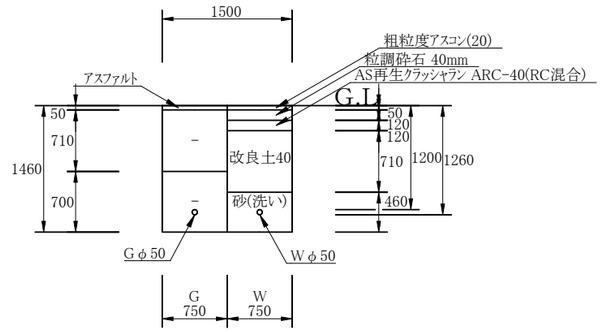

16:本設ガスPEφ50①本管工事　02: 本設G50①W50①市道布設　(掘削・埋戻し)
17:本設ガスPEφ50②本管工事　02: 本設G50②W50②市道布設　(掘削・埋戻し)
50:本設水道HPPEφ50①本管工事　02: 本設G50①W50①市道布設　(掘削・埋戻し)
51:本設水道HPPEφ50②本管工事　02: 本設G50②W50②市道布設　(掘削・埋戻し)

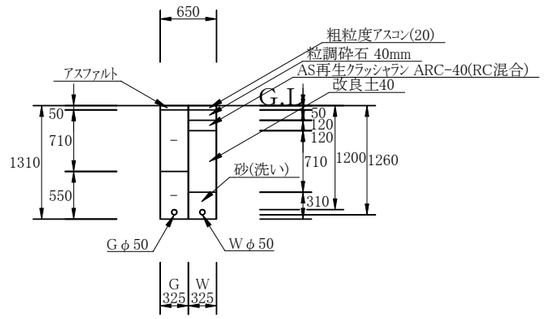

16:本設ガスPEφ50①本管工事　03: 本設G50①W50①市道布設下越し　(掘削・埋戻し)
17:本設ガスPEφ50②本管工事　03: 本設G50②W50②市道布設下越し　(掘削・埋戻し)
50:本設水道HPPEφ50①本管工事　03: 本設G50①W50①市道布設下越し　(掘削・埋戻し)
51:本設水道HPPEφ50②本管工事　03: 本設G50②W50②市道布設下越し　(掘削・埋戻し)

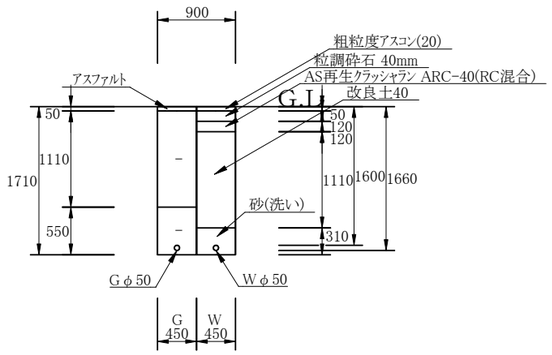

掘削復旧断面図(4)　S=FREE

31:本設供給管工事　01: 本設供給2条　市道布設　(掘削・埋戻し)
65:本設給水管工事　01: 本設供給2条　市道布設　(掘削・埋戻し)

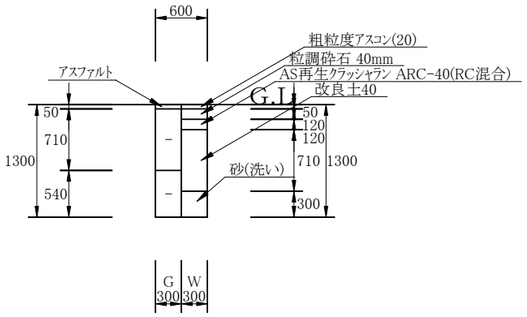

31:本設供給管工事　02: 本設供給2条　歩道布設　(掘削・埋戻し)
65:本設給水管工事　02: 本設供給2条　歩道布設　(掘削・埋戻し)

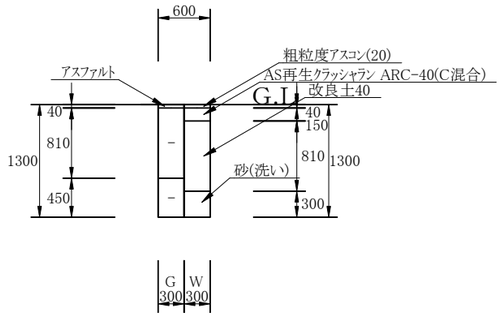

65:本設給水管工事　05: 本設給水1条　市道布設　(掘削・埋戻し)

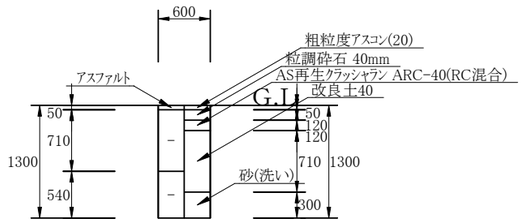

65:本設給水管工事　06: 本設給水1条　歩道布設　(掘削・埋戻し)

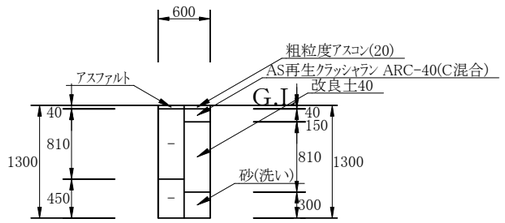

31:本設供給管工事　03: 本設供給2条　民地CO切替　(掘削・埋戻し)
65:本設給水管工事　03: 本設供給2条　民地CO切替　(掘削・埋戻し)

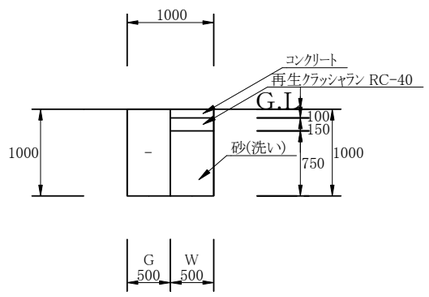

31:本設供給管工事　04: 本設供給2条　民地CO切替仮設無　(掘削・埋戻し)
65:本設給水管工事　04: 本設供給2条　民地CO切替仮設無　(掘削・埋戻し)

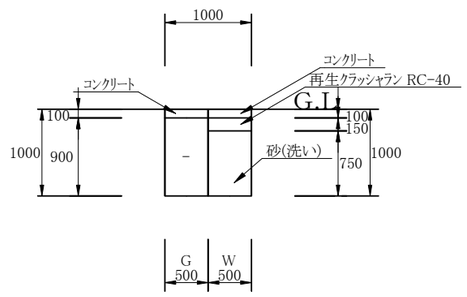

65:本設給水管工事　07: 本設給水1条　民地CO切替　(掘削・埋戻し)

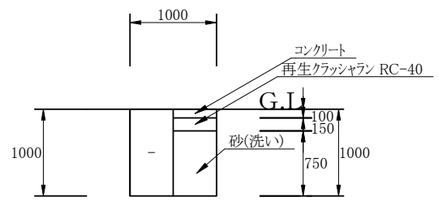

本復旧　市道打換　(掘削・埋戻し)

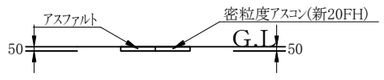

本復旧　歩道打換　(掘削・埋戻し)

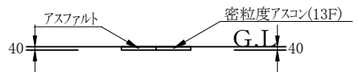

本復旧　歩道乗入打換　(掘削・埋戻し)

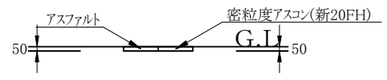

工 種 集 計 表(土工)

設計書管理番号:　18003600[当初設計書]

工種番号	09	工種名称	本設ガスPEφ100本管工事	工種規格	

名称	単位	工種総延長		ルート				
				01	02	03	04	05
土工延長	m	171.000		145.000	5.000	3.000	6.000	7.000
管路延長	m							

土工延長の値は土工延長・余堀延長・試掘延長・撤去延長を合計した値です

単価コード	単価名称／種別	形状寸法／備考	単位	区分		設計数量	小計	ルート				
								01	02	03	04	05
TSP1D21000	舗装版切断 ｱｽﾌｧﾙﾄ舗装版		m			200.000	197.000	145.000	10.000	6.000	12.000	14.000
	舗装厚:15cm以下	県積算基準										
TSS1000 00	バックホウ掘削積込		m3			100.000	104.840	71.774	11.325	4.815	8.694	5.502
	BH ｸﾛｰﾗ型 山積0.28m3排ｶﾞｽ2次	水道事業実務必携										
TSS1040 00	舗装版取り壊し積込工	BH ｸﾛｰﾗ山積0.28m3排ｶﾞｽ2次	m2			79.000	78.975	54.375	7.500	4.500	5.400	4.200
	0cm超え10cm以下	水道事業実務必携										
TSX1300 00	路床工(洗砂)	1層max仕上厚20cm	m3			30.000	29.555	18.813	4.100	2.268	1.890	1.449
	山積0.28m3	複合代価(水道事業実務必携)										
TSX1300 00	路床工(改良土40(改良土D))	1層max仕上厚20cm	m3			55.000	55.142	38.606	5.325	1.845	5.454	2.982
	山積0.28m3　ＤＩＤ区域内　0.5km　4t積	複合代価(水道事業実務必携)										
TSXG002000	産廃運搬処理　ｱｽﾌｧﾙﾄ殻運搬工	L=6.5km ＤＩＤ区域内 廃材ﾌﾟﾗﾝﾄ (R)	m3			4.000	3.903	2.718	0.375	0.180	0.270	0.210
	ﾊﾞｯｸﾎｳ 山積0.28m3　4t積	複合代価(県積算基準・水道事業実務必携)										
TSXG003000	発生土処理	L=4.5km 改良分 ＤＩＤ区域内	m3			55.000	55.142	38.606	5.325	1.845	5.454	2.982
	ﾊﾞｯｸﾎｳ 山積0.28m3　4t積	複合代価(県積算基準・水道事業実務必携)										
TSXG003000	発生土処理	L=4.5km 発生土処分先(D) ＤＩＤ区域内	m3			50.000	49.698	33.168	6.000	2.970	3.240	2.520
	ﾊﾞｯｸﾎｳ 山積0.28m3　4t積	複合代価(県積算基準・水道事業実務必携)										
TSY1050 00	上層路盤工	粒調砕石 M-40	m2			74.000	74.475	54.375	7.500		5.400	4.200
	仕上り厚 12cm 1層(幅1.8m未満)	水道事業実務必携										
TSY1050 00	下層路盤工	ARC 40 (RC混合)	m2			74.000	74.475	54.375	7.500		5.400	4.200
	仕上り厚 12cm 1層(幅1.8m未満)	水道事業実務必携										
TSY1050 00	上層路盤工	ARC 40 (RC混合)	m2			5.000	4.500			4.500		
	仕上り厚 15cm 1層(幅1.8m未満)	水道事業実務必携										

工 種 集 計 表（土工）

設計書管理番号:　18003600[当初設計書]

工種番号	09	工種名称	本設ガスPEφ100本管工事	工種規格	

単価コード	単価名称／種別	形状寸法／備考	単位	区分		設計数量	小計	ルート				
								01	02	03	04	05
TSY1070 00	表層工(人力施工) 粗粒度ｱｽｺﾝ (20) 瀝青材散布なし 小型車	仕上厚5cm　車道及び路肩 砂無 水道事業実務必携	m2・1層			74.000	74.475	54.375	7.500		5.400	4.200
TSY1070 00	表層工(人力施工) 粗粒度ｱｽｺﾝ (20) 瀝青材散布なし 小型車	仕上厚4cm　歩道 砂無 水道事業実務必携	m2・1層			5.000	4.500			4.500		

工 種 集 計 表(土工)

設計書管理番号:　18003600[当初設計書]

工種番号	09	工種名称	本設ガスPEφ100本管工事	工種規格	

名称	単位	工種総延長		ルート				
				06				
土工延長	m	171.000		5.000				
管路延長	m							

土工延長の値は土工延長・余堀延長・試掘延長・撤去延長を合計した値です

単価コード	単価名称／種別	形状寸法／備考	単位	区分		設計数量	小計	ルート				
								06				
TSP1D21000	舗装版切断 ｱｽﾌｧﾙﾄ舗装版		m					10.000				
	舗装厚:15cm以下	県積算基準										
TSS1000 00	バックホウ掘削積込		m3					2.730				
	BH ｸﾛｰﾗ型 山積0.28m3排ｶﾞｽ2次	水道事業実務必携										
TSS1040 00	舗装版取り壊し積込工	BH ｸﾛｰﾗ山積0.28m3排ｶﾞｽ2次	m2					3.000				
	0cm超え10cm以下	水道事業実務必携										
TSX1300 00	路床工(洗砂)	1層max仕上厚20cm	m3					1.035				
	山積0.28m3	複合代価(水道事業実務必携)										
TSX1300 00	路床工(改良土40(改良土D))	1層max仕上厚20cm	m3					0.930				
	山積0.28m3　ＤＩＤ区域内　0.5km　4t積	複合代価(水道事業実務必携)										
TSXG002000	産廃運搬処理　ｱｽﾌｧﾙﾄ殻運搬工	L=6.5km ＤＩＤ区域内 廃材ﾌﾟﾗﾝﾄ (R)	m3					0.150				
	ﾊﾞｯｸﾎｳ 山積0.28m3　4t積	複合代価(県積算基準・水道事業実務必携)										
TSXG003000	発生土処理	L=4.5km 改良分 ＤＩＤ区域内	m3					0.930				
	ﾊﾞｯｸﾎｳ 山積0.28m3　4t積	複合代価(県積算基準・水道事業実務必携)										
TSXG003000	発生土処理	L=4.5km 発生土処分先(D) ＤＩＤ区域内	m3					1.800				
	ﾊﾞｯｸﾎｳ 山積0.28m3　4t積	複合代価(県積算基準・水道事業実務必携)										
TSY1050 00	上層路盤工	粒調砕石 M-40	m2					3.000				
	仕上り厚 12cm 1層(幅1.8m未満)	水道事業実務必携										
TSY1050 00	下層路盤工	ARC 40 (RC混合)	m2					3.000				
	仕上り厚 12cm 1層(幅1.8m未満)	水道事業実務必携										
TSY1050 00	上層路盤工	ARC 40 (RC混合)	m2									
	仕上り厚 15cm 1層(幅1.8m未満)	水道事業実務必携										

工 種 集 計 表（土工）

設計書管理番号:　18003600[当初設計書]

工種番号	09	工種名称	本設ガスPEφ100本管工事	工種規格	

単価コード	単価名称／種別	形状寸法／備考	単位	区分		設計数量	小計	ルート				
								06				
TSY1070 00	表層工(人力施工) 粗粒度ｱｽｺﾝ (20) 瀝青材散布なし 小型車	仕上厚5cm　車道及び路肩 砂無 水道事業実務必携	m2・1層					3.000				
TSY1070 00	表層工(人力施工) 粗粒度ｱｽｺﾝ (20) 瀝青材散布なし 小型車	仕上厚4cm　歩道 砂無 水道事業実務必携	m2・1層									

工 種 集 計 表(土工)

設計書管理番号:　18003600[当初設計書]

工種番号	16	工種名称	本設ガスPEφ50①本管工事	工種規格	

名称	単位	工種総延長		ルート 01	02	03		
土工延長	m	15.500		4.500	8.000	3.000		
管路延長	m							

土工延長の値は土工延長・余堀延長・試掘延長・撤去延長を合計した値です

単価コード	単価名称／種別	形状寸法／備考	単位	区分		設計数量	小計	ルート 01	02	03		
TSP1D21000	舗装版切断 ｱｽﾌｧﾙﾄ舗装版		m			16.000	15.500	4.500	8.000	3.000		
	舗装厚:15cm以下	県積算基準										
TSS1000 00	バックホウ掘削積込		m3			10.000	10.274	4.758	3.276	2.240		
	BH ｸﾛｰﾗ型 山積0.28m3排ｶﾞｽ2次	水道事業実務必携										
TSS1040 00	舗装版取り壊し積込工	BH ｸﾛｰﾗ山積0.28m3排ｶﾞｽ2次	m2			7.000	7.325	3.375	2.600	1.350		
	0cm超え10cm以下	水道事業実務必携										
TSX1300 00	路床工(洗砂)	1層max仕上厚20cm	m3			3.000	2.745	1.543	0.790	0.412		
	山積0.28m3	複合代価(水道事業実務必携)										
TSX1300 00	路床工(改良土40(改良土D))	1層max仕上厚20cm	m3			6.000	5.740	2.396	1.846	1.498		
	山積0.28m3　ＤＩＤ区域内　0.5km　4t積	複合代価(水道事業実務必携)										
TSXG002000	産廃運搬処理　ｱｽﾌｧﾙﾄ殻運搬工	L=6.5km ＤＩＤ区域内 廃材ﾌﾟﾗﾝﾄ (R)	m3			0.400	0.365	0.168	0.130	0.067		
	ﾊﾞｯｸﾎｳ 山積0.28m3　4t積	複合代価(県積算基準・水道事業実務必携)										
TSXG003000	発生土処理	L=4.5km 改良分 ＤＩＤ区域内	m3			6.000	5.740	2.396	1.846	1.498		
	ﾊﾞｯｸﾎｳ 山積0.28m3　4t積	複合代価(県積算基準・水道事業実務必携)										
TSXG003000	発生土処理	L=4.5km 発生土処分先(D) ＤＩＤ区域内	m3			5.000	4.534	2.362	1.430	0.742		
	ﾊﾞｯｸﾎｳ 山積0.28m3　4t積	複合代価(県積算基準・水道事業実務必携)										
TSY1050 00	上層路盤工	粒調砕石 M-40	m2			7.000	7.325	3.375	2.600	1.350		
	仕上り厚 12cm 1層(幅1.8m未満)	水道事業実務必携										
TSY1050 00	下層路盤工	ARC 40 (RC混合)	m2			7.000	7.325	3.375	2.600	1.350		
	仕上り厚 12cm 1層(幅1.8m未満)	水道事業実務必携										
TSY1070 00	表層工(人力施工)	仕上厚5cm　車道及び路肩 砂無	m2･1層			7.000	7.325	3.375	2.600	1.350		
	粗粒度ｱｽｺﾝ (20) 瀝青材散布なし 小型車	水道事業実務必携										

工 種 集 計 表(土工)

設計書管理番号:　18003600[当初設計書]

工種番号	17	工種名称	本設ガスPEφ50②本管工事	工種規格	

名称	単位	工種総延長		ルート 01	02	03		
土工延長	m	16.500		4.500	9.000	3.000		
管路延長	m							

土工延長の値は土工延長・余堀延長・試掘延長・撤去延長を合計した値です

単価コード	単価名称／種別	形状寸法／備考	単位	区分		設計数量	小計	ルート 01	02	03		
TSP1D21000	舗装版切断 ｱｽﾌｧﾙﾄ舗装版		m			17.000	16.500	4.500	9.000	3.000		
	舗装厚:15cm以下	県積算基準										
TSS1000 00	バックホウ掘削積込		m3			11.000	10.682	4.758	3.684	2.240		
	BH ｸﾛｰﾗ型 山積0.28m3排ｶﾞｽ2次	水道事業実務必携										
TSS1040 00	舗装版取り壊し積込工	BH ｸﾛｰﾗ山積0.28m3排ｶﾞｽ2次	m2			8.000	7.650	3.375	2.925	1.350		
	0cm超え10cm以下	水道事業実務必携										
TSX1300 00	路床工(洗砂)	1層max仕上厚20cm	m3			3.000	2.843	1.543	0.888	0.412		
	山積0.28m3	複合代価(水道事業実務必携)										
TSX1300 00	路床工(改良土40(改良土D))	1層max仕上厚20cm	m3			6.000	5.970	2.396	2.076	1.498		
	山積0.28m3　ＤＩＤ区域内　0.5km　4t積	複合代価(水道事業実務必携)										
TSXG002000	産廃運搬処理　ｱｽﾌｧﾙﾄ殻運搬工	L=6.5km ＤＩＤ区域内 廃材ﾌﾟﾗﾝﾄ (R)	m3			0.400	0.381	0.168	0.146	0.067		
	ﾊﾞｯｸﾎｳ 山積0.28m3　4t積	複合代価(県積算基準・水道事業実務必携)										
TSXG003000	発生土処理	L=4.5km 改良分 ＤＩＤ区域内	m3			6.000	5.970	2.396	2.076	1.498		
	ﾊﾞｯｸﾎｳ 山積0.28m3　4t積	複合代価(県積算基準・水道事業実務必携)										
TSXG003000	発生土処理	L=4.5km 発生土処分先(D) ＤＩＤ区域内	m3			5.000	4.712	2.362	1.608	0.742		
	ﾊﾞｯｸﾎｳ 山積0.28m3　4t積	複合代価(県積算基準・水道事業実務必携)										
TSY1050 00	上層路盤工	粒調砕石 M-40	m2			8.000	7.650	3.375	2.925	1.350		
	仕上り厚 12cm 1層(幅1.8m未満)	水道事業実務必携										
TSY1050 00	下層路盤工	ARC 40 (RC混合)	m2			8.000	7.650	3.375	2.925	1.350		
	仕上り厚 12cm 1層(幅1.8m未満)	水道事業実務必携										
TSY1070 00	表層工(人力施工)	仕上厚5cm　車道及び路肩 砂無	m2･1層			8.000	7.650	3.375	2.925	1.350		
	粗粒度ｱｽｺﾝ (20) 瀝青材散布なし 小型車	水道事業実務必携										

工 種 集 計 表(土工)

設計書管理番号:　18003600[当初設計書]

工種番号	23	工種名称	既設ガス管閉塞工事	工種規格	

名称	単位	工種総延長		ルート 01				
土工延長	m	3.000		3.000				
管路延長	m							

土工延長の値は土工延長・余堀延長・試掘延長・撤去延長を合計した値です

単価コード	単価名称／種別	形状寸法／備考	単位	区分		設計数量	小計	ルート 01				
TSP1D21000	舗装版切断 ｱｽﾌｧﾙﾄ舗装版 舗装厚:15cm以下	 県積算基準	m			6.000	6.000	6.000				
TSS1000 00	バックホウ掘削積込 BH ｸﾛｰﾗ型 山積0.28m3排ｶﾞｽ2次	 水道事業実務必携	m3			6.000	6.480	6.480				
TSS1040 00	舗装版取り壊し積込工 0cm超え10cm以下	BH ｸﾛｰﾗ山積0.28m3排ｶﾞｽ2次 水道事業実務必携	m2			5.000	4.500	4.500				
TSX1300 00	路床工(洗砂) 山積0.28m3	1層max仕上厚20cm 複合代価(水道事業実務必携)	m3			2.000	2.187	2.187				
TSX1300 00	路床工(改良土40(改良土D)) 山積0.28m3　ＤＩＤ区域内　0.5km　4t積	1層max仕上厚20cm 複合代価(水道事業実務必携)	m3			3.000	3.195	3.195				
TSXG002000	産廃運搬処理　ｱｽﾌｧﾙﾄ殻運搬工 ﾊﾞｯｸﾎｳ 山積0.28m3　4t積	L=6.5km ＤＩＤ区域内 廃材ﾌﾟﾗﾝﾄ (R) 複合代価(県積算基準・水道事業実務必携)	m3			0.200	0.225	0.225				
TSXG003000	発生土処理 ﾊﾞｯｸﾎｳ 山積0.28m3　4t積	L=4.5km 改良分 ＤＩＤ区域内 複合代価(県積算基準・水道事業実務必携)	m3			3.000	3.195	3.195				
TSXG003000	発生土処理 ﾊﾞｯｸﾎｳ 山積0.28m3　4t積	L=4.5km 発生土処分先(D) ＤＩＤ区域内 複合代価(県積算基準・水道事業実務必携)	m3			3.000	3.285	3.285				
TSY1050 00	上層路盤工 仕上り厚 12cm 1層(幅1.8m未満)	粒調砕石 M-40 水道事業実務必携	m2			5.000	4.500	4.500				
TSY1050 00	下層路盤工 仕上り厚 12cm 1層(幅1.8m未満)	ARC 40 (RC混合) 水道事業実務必携	m2			5.000	4.500	4.500				
TSY1070 00	表層工(人力施工) 粗粒度ｱｽｺﾝ (20) 瀝青材散布なし 小型車	仕上厚5cm　車道及び路肩 砂無 水道事業実務必携	m2･1層			5.000	4.500	4.500				

工 種 集 計 表(土工)

設計書管理番号:　18003600[当初設計書]

工種番号	31	工種名称	本設供給管工事	工種規格	

名称	単位	工種総延長		ルート 01	02	03	04	
土工延長	m	21.900		13.000	5.900	1.500	1.500	
管路延長	m							

土工延長の値は土工延長・余堀延長・試掘延長・撤去延長を合計した値です

単価コード	単価名称／種別	形状寸法／備考	単位	区分		設計数量	小計	ルート 01	02	03	04	
TSP1208000	人力積込 土砂	 県積算基準	m3			1.000	1.425			0.750	0.675	
TSP1211000	床掘り　土砂 現場制約あり	 県積算基準	m3			1.000	1.425			0.750	0.675	
TSP1D21000	舗装版切断 ｱｽﾌｧﾙﾄ舗装版 舗装厚:15cm以下	 県積算基準	m			19.000	18.900	13.000	5.900			
TSP1D21000	舗装版切断 ｺﾝｸﾘｰﾄ舗装版 舗装厚:15cm以下	 県積算基準	m			3.000	3.000				3.000	
TSPZ501000	ｺﾝｸﾘｰﾄ 無筋・鉄筋構造物 人力打設18-8-25(20) W/C≦65% (高炉)	一般養生 小運搬無 県積算基準	m3			0.200	0.150			0.075	0.075	
TSS1000 00	バックホウ掘削積込 BH ｸﾛｰﾗ型 山積0.28m3排ｶﾞｽ2次	 水道事業実務必携	m3			7.000	7.104	4.875	2.229			
TSS1040 00	舗装版取り壊し積込工 0cm超え10cm以下	BH ｸﾛｰﾗ山積0.28m3排ｶﾞｽ2次 水道事業実務必携	m2			6.000	5.670	3.900	1.770			
TSX1001 00	路床工(洗砂) 人力投入	1層max仕上厚20cm 複合代価(県積算基準)	m3			1.000	1.124			0.562	0.562	
TSX1300 00	路床工(洗砂) 山積0.28m3	1層max仕上厚20cm 複合代価(水道事業実務必携)	m3			2.000	1.701	1.170	0.531			
TSX1300 00	路床工(改良土40(改良土D)) 山積0.28m3　ＤＩＤ区域内　0.5km　4t積	1層max仕上厚20cm 複合代価(水道事業実務必携)	m3			4.000	4.202	2.769	1.433			
TSXG002000	産廃運搬処理　ｱｽﾌｧﾙﾄ殻運搬工 ﾊﾞｯｸﾎｳ 山積0.28m3　4t積	L=6.5km ＤＩＤ区域内 廃材ﾌﾟﾗﾝﾄ (R) 複合代価(県積算基準・水道事業実務必携)	m3			0.300	0.265	0.195	0.070			

工 種 集 計 表(土工)

設計書管理番号:　18003600[当初設計書]

工種番号	31	工種名称	本設供給管工事	工種規格	

単価コード	単価名称／種別	形状寸法／備考	単位	区分		設計数量	小計	ルート 01	02	03	04	
TSXG002000	産廃運搬処理　ｺﾝｸﾘｰﾄ殻(無筋)運搬工 ﾊﾞｯｸﾎｳ 山積0.13m3　2t積	L=4km ＤＩＤ区域内 廃材ﾌﾟﾗﾝﾄ (N) 複合代価(県積算基準・水道事業実務必携)	m3			0.100	0.075				0.075	
TSXG003000	発生土処理 ﾊﾞｯｸﾎｳ 山積0.28m3　4t積	L=4.5km 改良分 ＤＩＤ区域内 複合代価(県積算基準・水道事業実務必携)	m3			4.000	4.202	2.769	1.433			
TSXG003000	発生土処理 ﾊﾞｯｸﾎｳ 山積0.28m3　4t積	L=4.5km 発生土処分先(D) ＤＩＤ区域内 複合代価(県積算基準・水道事業実務必携)	m3			3.000	2.902	2.106	0.796			
TSXG003000	発生土処理 人力　2t積	L=4.5km 発生土処分先(D) ＤＩＤ区域内 複合代価(県積算基準・水道事業実務必携)	m3			1.000	1.425			0.750	0.675	
TSY1050 00	上層路盤工 仕上り厚 12cm 1層(幅1.8m未満)	粒調砕石 M-40 水道事業実務必携	m2			4.000	3.900	3.900				
TSY1050 00	下層路盤工 仕上り厚 12cm 1層(幅1.8m未満)	ARC 40 (RC混合) 水道事業実務必携	m2			4.000	3.900	3.900				
TSY1050 00	上層路盤工 仕上り厚 15cm 1層(幅1.8m未満)	再生ｸﾗｯｼｬｰﾗﾝ RC-40 水道事業実務必携	m2			2.000	1.500			0.750	0.750	
TSY1050 00	上層路盤工 仕上り厚 15cm 1層(幅1.8m未満)	ARC 40 (RC混合) 水道事業実務必携	m2			2.000	1.770		1.770			
TSY1070 00	表層工(人力施工) 粗粒度ｱｽｺﾝ (20) 瀝青材散布なし 小型車	仕上厚5cm　車道及び路肩 砂無 水道事業実務必携	m2･1層			4.000	3.900	3.900				
TSY1070 00	表層工(人力施工) 粗粒度ｱｽｺﾝ (20) 瀝青材散布なし 小型車	仕上厚4cm　歩道 砂無 水道事業実務必携	m2･1層			2.000	1.770		1.770			
TSYS036100	構造物とりこわし工 無筋構造物 時間制約無 夜間無	人力施工 対策無 4週8休以上 県積算基準	m3			0.100	0.075				0.075	

工 種 集 計 表(土工)

設計書管理番号:　18003600[当初設計書]

工種番号	34	工種名称	仮設水道TSVPφ50本管工事	工種規格	

名称	単位	工種総延長		ルート 01	02	03	04	
土工延長	m	21.000		2.000	8.000	8.000	3.000	
管路延長	m							

土工延長の値は土工延長・余堀延長・試掘延長・撤去延長を合計した値です

単価コード	単価名称／種別	形状寸法／備考	単位	区分		設計数量	小計	ルート 01	02	03	04	
TSP1208000	人力積込 土砂	 県積算基準	m3			0.600	0.600				0.600	
TSP1211000	床掘り　土砂 現場制約あり	 県積算基準	m3			0.600	0.600				0.600	
TSP1D21000	舗装版切断 ｱｽﾌｧﾙﾄ舗装版 舗装厚:15cm以下	 県積算基準	m			26.000	26.000	4.000	16.000		6.000	
TSS1000 00	バックホウ掘削積込 BH ｸﾛｰﾗ型　山積0.28m3排ｶﾞｽ2次	 水道事業実務必携	m3			11.000	11.016	4.230	1.968	1.968	2.850	
TSS1040 00	舗装版取り壊し積込工 0cm超え10cm以下	BH ｸﾛｰﾗ山積0.28m3排ｶﾞｽ2次 水道事業実務必携	m2			16.000	15.600	3.000	4.800	4.800	3.000	
TSX1300 00	路床工(洗砂) 山積0.28m3	1層max仕上厚20cm 複合代価(水道事業実務必携)	m3			5.000	4.906	3.506	0.800		0.600	
TSX1300 00	路床工(再生ｸﾗｯｼｬﾗﾝRC-40) 山積0.28m3	1層max仕上厚20cm 複合代価(水道事業実務必携)	m3			2.000	2.130				2.130	
TSX1300 00	路床工(改良土40(改良土D)) 山積0.28m3　ＤＩＤ区域内　0.5km　4t積	1層max仕上厚20cm 複合代価(水道事業実務必携)	m3			0.800	0.816			0.816		
TSXG002000	産廃運搬処理　ｱｽﾌｧﾙﾄ殻運搬工 ﾊﾞｯｸﾎｳ　山積0.28m3　4t積	L=6.5km　ＤＩＤ区域内　廃材ﾌﾟﾗﾝﾄ　(R) 複合代価(県積算基準・水道事業実務必携)	m3			0.800	0.780	0.150	0.240	0.240	0.150	
TSXG003000	発生土処理 ﾊﾞｯｸﾎｳ　山積0.28m3　4t積	L=4.5km　改良分　ＤＩＤ区域内 複合代価(県積算基準・水道事業実務必携)	m3			0.800	0.816			0.816		
TSXG003000	発生土処理 ﾊﾞｯｸﾎｳ　山積0.28m3　4t積	L=4.5km　発生土処分先(D)　ＤＩＤ区域内 複合代価(県積算基準・水道事業実務必携)	m3			10.000	10.200	4.230	1.968	1.152	2.850	

工 種 集 計 表（土工）

設計書管理番号:　18003600[当初設計書]

工種番号	34	工種名称	仮設水道TSVPφ50本管工事	工種規格	

単価コード	単価名称／種別	形状寸法／備考	単位	区分		設計数量	小計	ルート				
								01	02	03	04	
TSXG003000	発生土処理	L=4.5km 発生土処分先(D) ＤＩＤ区域内	m3			0.600	0.600				0.600	
	人力　2t積	複合代価(県積算基準・水道事業実務必携)										
TSY1050 00	上層路盤工	粒調砕石 M-40	m2			5.000	4.800			4.800		
	仕上り厚 12cm 1層(幅1.8m未満)	水道事業実務必携										
TSY1050 00	下層路盤工	ARC 40 (RC混合)	m2			5.000	4.800			4.800		
	仕上り厚 12cm 1層(幅1.8m未満)	水道事業実務必携										
TSY1050 00	下層路盤工	ARC 40 (RC混合)	m2			11.000	10.800	3.000	4.800		3.000	
	仕上り厚 24cm 2層(幅1.8m未満)	水道事業実務必携										
TSY1070 00	表層工(人力施工)	仕上厚5cm　車道及び路肩 砂無	m2･1層			16.000	15.600	3.000	4.800	4.800	3.000	
	粗粒度ｱｽｺﾝ (20) 瀝青材散布なし 小型車	水道事業実務必携										

工 種 集 計 表(土工)

設計書管理番号:　18003600[当初設計書]

工種番号	40	工種名称	仮設給水管工事	工種規格	

名称	単位	工種総延長		ルート 01				
土工延長	m	3.000		3.000				
管路延長	m							

土工延長の値は土工延長・余堀延長・試掘延長・撤去延長を合計した値です

単価コード	単価名称／種別	形状寸法／備考	単位	区分		設計数量	小計	ルート 01				
TSP1208000	人力積込 土砂	県積算基準	m3			3.000	2.700	2.700				
TSP1211000	床掘り 土砂 現場制約あり	県積算基準	m3			3.000	2.700	2.700				
TSP1D21000	舗装版切断 ｺﾝｸﾘｰﾄ舗装版 舗装厚:15cm以下	県積算基準	m			6.000	6.000	6.000				
TSX1001 00	路床工(洗砂) 人力投入	1層max仕上厚20cm 複合代価(県積算基準)	m3			3.000	2.550	2.550				
TSXG002000	産廃運搬処理 ｺﾝｸﾘｰﾄ殻(無筋)運搬工 ﾊﾞｯｸﾎｳ 山積0.13m3 2t積	L=4km ＤＩＤ区域内 廃材ﾌﾟﾗﾝﾄ (N) 複合代価(県積算基準・水道事業実務必携)	m3			0.300	0.300	0.300				
TSXG003000	発生土処理 人力 2t積	L=4.5km 発生土処分先(D) ＤＩＤ区域内 複合代価(県積算基準・水道事業実務必携)	m3			3.000	2.700	2.700				
TSY1050 00	上層路盤工 仕上り厚 15cm 1層(幅1.8m未満)	再生ｸﾗｯｼｬｰﾗﾝ RC-40 水道事業実務必携	m2			3.000	3.000	3.000				
TSYS036100	構造物とりこわし工 無筋構造物 時間制約無 夜間無	人力施工 対策無 4週8休以上 県積算基準	m3			0.300	0.300	0.300				

工 種 集 計 表(土工)

設計書管理番号:　18003600[当初設計書]

工種番号	44	工種名称	本設水道HPPEφ100本管工事	工種規格	

名称	単位	工種総延長		ルート 01	02	03	04	05
土工延長	m	812.500		145.000	123.000	4.500	2.000	2.000
管路延長	m							

土工延長の値は土工延長・余堀延長・試掘延長・撤去延長を合計した値です

単価コード	単価名称／種別	形状寸法／備考	単位	区分		設計数量	小計	ルート 01	02	03	04	05
TSP1D21000	舗装版切断 ｱｽﾌｧﾙﾄ舗装版		m			410.000	408.000	145.000	246.000	9.000	4.000	4.000
	舗装厚:15cm以下	県積算基準										
TSS1000 00	バックホウ掘削積込		m3			430.000	430.631	71.774	97.416	8.572	5.010	3.210
	BH ｸﾛｰﾗ型 山積0.28m3排ｶﾞｽ2次	水道事業実務必携										
TSS1040 00	舗装版取り壊し積込工	BH ｸﾛｰﾗ山積0.28m3排ｶﾞｽ2次	m2			280.000	279.975	54.375	73.800	6.750	3.000	3.000
	0cm超え10cm以下	水道事業実務必携										
TSX1300 00	路床工(洗砂)	1層max仕上厚20cm	m3			100.000	104.235	18.523	25.953	4.689	2.084	1.538
	山積0.28m3	複合代価(水道事業実務必携)										
TSX1300 00	路床工(改良土40(改良土D))	1層max仕上厚20cm	m3			260.000	255.984	38.606	52.398	2.092	2.130	0.930
	山積0.28m3　ＤＩＤ区域内　0.5km　4t積	複合代価(水道事業実務必携)										
TSXG002000	産廃運搬処理　ｱｽﾌｧﾙﾄ殻運搬工	L=6.5km ＤＩＤ区域内 廃材ﾌﾟﾗﾝﾄ (R)	m3			14.000	13.997	2.718	3.690	0.337	0.150	0.150
	ﾊﾞｯｸﾎｳ 山積0.28m3　4t積	複合代価(県積算基準・水道事業実務必携)										
TSXG003000	発生土処理	L=4.5km 改良分 ＤＩＤ区域内	m3			260.000	255.985	38.606	52.398	2.092	2.130	0.930
	ﾊﾞｯｸﾎｳ 山積0.28m3　4t積	複合代価(県積算基準・水道事業実務必携)										
TSXG003000	発生土処理	L=4.5km 発生土処分先(D) ＤＩＤ区域内	m3			170.000	174.646	33.168	45.018	6.480	2.880	2.280
	ﾊﾞｯｸﾎｳ 山積0.28m3　4t積	複合代価(県積算基準・水道事業実務必携)										
TSY1050 00	上層路盤工	粒調砕石 M-40	m2			280.000	279.975	54.375	73.800	6.750	3.000	3.000
	仕上り厚 12cm 1層(幅1.8m未満)	水道事業実務必携										
TSY1050 00	下層路盤工	ARC 40 (RC混合)	m2			280.000	279.975	54.375	73.800	6.750	3.000	3.000
	仕上り厚 12cm 1層(幅1.8m未満)	水道事業実務必携										
TSY1070 00	表層工(人力施工)	仕上厚5cm　車道及び路肩 砂無	m2･1層			280.000	279.975	54.375	73.800	6.750	3.000	3.000
	粗粒度ｱｽｺﾝ (20) 瀝青材散布なし 小型車	水道事業実務必携										

工 種 集 計 表(土工)

設計書管理番号:　18003600[当初設計書]

工種番号	44	工種名称	本設水道HPPEφ100本管工事	工種規格	

名称	単位	工種総延長		ルート 06	07	08	09	
土工延長	m	812.500		145.000	145.000	123.000	123.000	
管路延長	m							

土工延長の値は土工延長・余堀延長・試掘延長・撤去延長を合計した値です

単価コード	単価名称／種別	形状寸法／備考	単位	区分		設計数量	小計	ルート 06	07	08	09	
TSP1D21000	舗装版切断 ｱｽﾌｧﾙﾄ舗装版		m									
	舗装厚:15cm以下	県積算基準										
TSS1000 00	バックホウ掘削積込		m3					98.527	20.662	111.438	14.022	
	BH ｸﾛｰﾗ型 山積0.28m3排ｶﾞｽ2次	水道事業実務必携										
TSS1040 00	舗装版取り壊し積込工	BH ｸﾛｰﾗ山積0.28m3排ｶﾞｽ2次	m2					65.250		73.800		
	0cm超え10cm以下	水道事業実務必携										
TSX1300 00	路床工(洗砂)	1層max仕上厚20cm	m3					24.142		27.306		
	山積0.28m3	複合代価(水道事業実務必携)										
TSX1300 00	路床工(改良土40(改良土D))	1層max仕上厚20cm	m3					58.724	20.662	66.420	14.022	
	山積0.28m3　ＤＩＤ区域内　0.5km　4t積	複合代価(水道事業実務必携)										
TSXG002000	産廃運搬処理　ｱｽﾌｧﾙﾄ殻運搬工	L=6.5km ＤＩＤ区域内 廃材ﾌﾟﾗﾝﾄ (R)	m3					3.262		3.690		
	ﾊﾞｯｸﾎｳ 山積0.28m3　4t積	複合代価(県積算基準・水道事業実務必携)										
TSXG003000	発生土処理	L=4.5km 改良分 ＤＩＤ区域内	m3					58.725	20.662	66.420	14.022	
	ﾊﾞｯｸﾎｳ 山積0.28m3　4t積	複合代価(県積算基準・水道事業実務必携)										
TSXG003000	発生土処理	L=4.5km 発生土処分先(D) ＤＩＤ区域内	m3					39.802		45.018		
	ﾊﾞｯｸﾎｳ 山積0.28m3　4t積	複合代価(県積算基準・水道事業実務必携)										
TSY1050 00	上層路盤工	粒調砕石 M-40	m2					65.250		73.800		
	仕上り厚 12cm 1層(幅1.8m未満)	水道事業実務必携										
TSY1050 00	下層路盤工	ARC 40 (RC混合)	m2					65.250		73.800		
	仕上り厚 12cm 1層(幅1.8m未満)	水道事業実務必携										
TSY1070 00	表層工(人力施工)	仕上厚5cm　車道及び路肩 砂無	m2･1層					65.250		73.800		
	粗粒度ｱｽｺﾝ (20) 瀝青材散布なし 小型車	水道事業実務必携										

工 種 集 計 表(土工)

設計書管理番号:　18003600[当初設計書]

工種番号	50	工種名称	本設水道HPPEφ50①本管工事	工種規格	

名称	単位	工種総延長		ルート 01	02	03		
土工延長	m	15.500		4.500	8.000	3.000		
管路延長	m							

土工延長の値は土工延長・余堀延長・試掘延長・撤去延長を合計した値です

単価コード	単価名称／種別	形状寸法／備考	単位	区分		設計数量	小計	ルート 01	02	03		
TSP1D21000	舗装版切断 ｱｽﾌｧﾙﾄ舗装版		m			16.000	15.500	4.500	8.000	3.000		
	舗装厚:15cm以下	県積算基準										
TSS1000 00	バックホウ掘削積込		m3			10.000	10.274	4.758	3.276	2.240		
	BH ｸﾛｰﾗ型 山積0.28m3排ｶﾞｽ2次	水道事業実務必携										
TSS1040 00	舗装版取り壊し積込工	BH ｸﾛｰﾗ山積0.28m3排ｶﾞｽ2次	m2			7.000	7.325	3.375	2.600	1.350		
	0cm超え10cm以下	水道事業実務必携										
TSX1300 00	路床工(洗砂)	1層max仕上厚20cm	m3			3.000	2.745	1.543	0.790	0.412		
	山積0.28m3	複合代価(水道事業実務必携)										
TSX1300 00	路床工(改良土40(改良土D))	1層max仕上厚20cm	m3			6.000	5.740	2.396	1.846	1.498		
	山積0.28m3　ＤＩＤ区域内　0.5km　4t積	複合代価(水道事業実務必携)										
TSXG002000	産廃運搬処理　ｱｽﾌｧﾙﾄ殻運搬工	L=6.5km ＤＩＤ区域内 廃材ﾌﾟﾗﾝﾄ (R)	m3			0.400	0.365	0.168	0.130	0.067		
	ﾊﾞｯｸﾎｳ 山積0.28m3　4t積	複合代価(県積算基準・水道事業実務必携)										
TSXG003000	発生土処理	L=4.5km 改良分 ＤＩＤ区域内	m3			6.000	5.740	2.396	1.846	1.498		
	ﾊﾞｯｸﾎｳ 山積0.28m3　4t積	複合代価(県積算基準・水道事業実務必携)										
TSXG003000	発生土処理	L=4.5km 発生土処分先(D) ＤＩＤ区域内	m3			5.000	4.534	2.362	1.430	0.742		
	ﾊﾞｯｸﾎｳ 山積0.28m3　4t積	複合代価(県積算基準・水道事業実務必携)										
TSY1050 00	上層路盤工	粒調砕石 M-40	m2			7.000	7.325	3.375	2.600	1.350		
	仕上り厚 12cm 1層(幅1.8m未満)	水道事業実務必携										
TSY1050 00	下層路盤工	ARC 40 (RC混合)	m2			7.000	7.325	3.375	2.600	1.350		
	仕上り厚 12cm 1層(幅1.8m未満)	水道事業実務必携										
TSY1070 00	表層工(人力施工)	仕上厚5cm　車道及び路肩 砂無	m2･1層			7.000	7.325	3.375	2.600	1.350		
	粗粒度ｱｽｺﾝ (20) 瀝青材散布なし 小型車	水道事業実務必携										

工 種 集 計 表(土工)

設計書管理番号:　18003600[当初設計書]

工種番号	51	工種名称	本設水道HPPEφ50②本管工事	工種規格	

名称	単位	工種総延長		ルート 01	02	03		
土工延長	m	16.500		4.500	9.000	3.000		
管路延長	m							

土工延長の値は土工延長・余堀延長・試掘延長・撤去延長を合計した値です

単価コード	単価名称／種別	形状寸法／備考	単位	区分		設計数量	小計	ルート 01	02	03		
TSP1D21000	舗装版切断 ｱｽﾌｧﾙﾄ舗装版		m			17.000	16.500	4.500	9.000	3.000		
	舗装厚:15cm以下	県積算基準										
TSS1000 00	バックホウ掘削積込		m3			11.000	10.682	4.758	3.684	2.240		
	BH ｸﾛｰﾗ型 山積0.28m3排ｶﾞｽ2次	水道事業実務必携										
TSS1040 00	舗装版取り壊し積込工	BH ｸﾛｰﾗ山積0.28m3排ｶﾞｽ2次	m2			8.000	7.650	3.375	2.925	1.350		
	0cm超え10cm以下	水道事業実務必携										
TSX1300 00	路床工(洗砂)	1層max仕上厚20cm	m3			3.000	2.843	1.543	0.888	0.412		
	山積0.28m3	複合代価(水道事業実務必携)										
TSX1300 00	路床工(改良土40(改良土D))	1層max仕上厚20cm	m3			6.000	5.970	2.396	2.076	1.498		
	山積0.28m3　ＤＩＤ区域内　0.5km　4t積	複合代価(水道事業実務必携)										
TSXG002000	産廃運搬処理　ｱｽﾌｧﾙﾄ殻運搬工	L=6.5km ＤＩＤ区域内 廃材ﾌﾟﾗﾝﾄ (R)	m3			0.400	0.381	0.168	0.146	0.067		
	ﾊﾞｯｸﾎｳ 山積0.28m3　4t積	複合代価(県積算基準・水道事業実務必携)										
TSXG003000	発生土処理	L=4.5km 改良分 ＤＩＤ区域内	m3			6.000	5.970	2.396	2.076	1.498		
	ﾊﾞｯｸﾎｳ 山積0.28m3　4t積	複合代価(県積算基準・水道事業実務必携)										
TSXG003000	発生土処理	L=4.5km 発生土処分先(D) ＤＩＤ区域内	m3			5.000	4.712	2.362	1.608	0.742		
	ﾊﾞｯｸﾎｳ 山積0.28m3　4t積	複合代価(県積算基準・水道事業実務必携)										
TSY1050 00	上層路盤工	粒調砕石 M-40	m2			8.000	7.650	3.375	2.925	1.350		
	仕上り厚 12cm 1層(幅1.8m未満)	水道事業実務必携										
TSY1050 00	下層路盤工	ARC 40 (RC混合)	m2			8.000	7.650	3.375	2.925	1.350		
	仕上り厚 12cm 1層(幅1.8m未満)	水道事業実務必携										
TSY1070 00	表層工(人力施工)	仕上厚5cm　車道及び路肩 砂無	m2･1層			8.000	7.650	3.375	2.925	1.350		
	粗粒度ｱｽｺﾝ (20) 瀝青材散布なし 小型車	水道事業実務必携										

工 種 集 計 表(土工)

設計書管理番号:　18003600[当初設計書]

工種番号	57	工種名称	本設排泥管工事	工種規格	

名称	単位	工種総延長		ルート 01				
土工延長	m	2.000		2.000				
管路延長	m							

土工延長の値は土工延長・余堀延長・試掘延長・撤去延長を合計した値です

単価コード	単価名称／種別	形状寸法／備考	単位	区分		設計数量	小計	ルート 01				
TSP1D21000	舗装版切断 ｱｽﾌｧﾙﾄ舗装版		m			4.000	4.000	4.000				
	舗装厚:15cm以下	県積算基準										
TSS1000 00	バックホウ掘削積込		m3			4.000	4.320	4.320				
	BH ｸﾛｰﾗ型 山積0.28m3排ｶﾞｽ2次	水道事業実務必携										
TSS1040 00	舗装版取り壊し積込工	BH ｸﾛｰﾗ山積0.28m3排ｶﾞｽ2次	m2			3.000	3.000	3.000				
	0cm超え10cm以下	水道事業実務必携										
TSX1300 00	路床工(洗砂)	1層max仕上厚20cm	m3			1.000	1.458	1.458				
	山積0.28m3	複合代価(水道事業実務必携)										
TSX1300 00	路床工(改良土40(改良土D))	1層max仕上厚20cm	m3			2.000	2.130	2.130				
	山積0.28m3　ＤＩＤ区域内　0.5km　4t積	複合代価(水道事業実務必携)										
TSXG002000	産廃運搬処理　ｱｽﾌｧﾙﾄ殻運搬工	L=6.5km ＤＩＤ区域内 廃材ﾌﾟﾗﾝﾄ (R)	m3			0.200	0.150	0.150				
	ﾊﾞｯｸﾎｳ 山積0.28m3　4t積	複合代価(県積算基準・水道事業実務必携)										
TSXG003000	発生土処理	L=4.5km 改良分 ＤＩＤ区域内	m3			2.000	2.130	2.130				
	ﾊﾞｯｸﾎｳ 山積0.28m3　4t積	複合代価(県積算基準・水道事業実務必携)										
TSXG003000	発生土処理	L=4.5km 発生土処分先(D) ＤＩＤ区域内	m3			2.000	2.190	2.190				
	ﾊﾞｯｸﾎｳ 山積0.28m3　4t積	複合代価(県積算基準・水道事業実務必携)										
TSY1050 00	上層路盤工	粒調砕石 M-40	m2			3.000	3.000	3.000				
	仕上り厚 12cm 1層(幅1.8m未満)	水道事業実務必携										
TSY1050 00	下層路盤工	ARC 40 (RC混合)	m2			3.000	3.000	3.000				
	仕上り厚 12cm 1層(幅1.8m未満)	水道事業実務必携										
TSY1070 00	表層工(人力施工)	仕上厚5cm　車道及び路肩 砂無	m2･1層			3.000	3.000	3.000				
	粗粒度ｱｽｺﾝ (20) 瀝青材散布なし 小型車	水道事業実務必携										

工 種 集 計 表(土工)

設計書管理番号:　18003600[当初設計書]

工種番号	65	工種名称	本設給水管工事	工種規格	

名称	単位	工種総延長		ルート				
				01	02	03	04	05
土工延長	m	29.300		13.000	5.900	1.500	1.500	5.000
管路延長	m							

土工延長の値は土工延長・余堀延長・試掘延長・撤去延長を合計した値です

単価コード	単価名称／種別	形状寸法／備考	単位	区分		設計数量	小計	ルート				
								01	02	03	04	05
TSP1208000	人力積込		m3			3.000	2.925			0.750	0.675	
	土砂	県積算基準										
TSP1211000	床掘り　土砂		m3			3.000	2.925			0.750	0.675	
	現場制約あり	県積算基準										
TSP1D21000	舗装版切断 ｱｽﾌｧﾙﾄ舗装版		m			31.000	30.700	13.000	5.900			10.000
	舗装厚:15cm以下	県積算基準										
TSP1D21000	舗装版切断 ｺﾝｸﾘｰﾄ舗装版		m			3.000	3.000				3.000	
	舗装厚:15cm以下	県積算基準										
TSPZ501000	ｺﾝｸﾘｰﾄ 無筋・鉄筋構造物	一般養生 小運搬無	m3			0.300	0.300			0.075	0.075	
	人力打設18-8-25(20) W/C≦65% (高炉)	県積算基準										
TSS1000 00	バックホウ掘削積込		m3			12.000	11.534	4.875	2.229			3.750
	BH ｸﾛｰﾗ型 山積0.28m3排ｶﾞｽ2次	水道事業実務必携										
TSS1040 00	舗装版取り壊し積込工	BH ｸﾛｰﾗ山積0.28m3排ｶﾞｽ2次	m2			9.000	9.210	3.900	1.770			3.000
	0cm超え10cm以下	水道事業実務必携										
TSX1001 00	路床工(洗砂)	1層max仕上厚20cm	m3			2.000	2.249			0.562	0.562	
	人力投入	複合代価(県積算基準)										
TSX1300 00	路床工(洗砂)	1層max仕上厚20cm	m3			3.000	2.763	1.170	0.531			0.900
	山積0.28m3	複合代価(水道事業実務必携)										
TSX1300 00	路床工(改良土40(改良土D))	1層max仕上厚20cm	m3			7.000	6.769	2.769	1.433			2.130
	山積0.28m3　ＤＩＤ区域内　0.5km　4t積	複合代価(水道事業実務必携)										
TSXG002000	産廃運搬処理　ｱｽﾌｧﾙﾄ殻運搬工	L=6.5km ＤＩＤ区域内 廃材ﾌﾟﾗﾝﾄ (R)	m3			0.400	0.436	0.195	0.070			0.150
	ﾊﾞｯｸﾎｳ 山積0.28m3　4t積	複合代価(県積算基準・水道事業実務必携)										

工 種 集 計 表(土工)

設計書管理番号:　18003600[当初設計書]

工種番号	65	工種名称	本設給水管工事	工種規格	

単価コード	単価名称／種別	形状寸法／備考	単位	区分		設計数量	小計	ルート				
								01	02	03	04	05
TSXG002000	産廃運搬処理　ｺﾝｸﾘｰﾄ殻(無筋)運搬工	L=4km ＤＩＤ区域内 廃材ﾌﾟﾗﾝﾄ (N)	m3			0.100	0.075				0.075	
	ﾊﾞｯｸﾎｳ 山積0.13m3　2t積	複合代価(県積算基準・水道事業実務必携)										
TSXG003000	発生土処理	L=4.5km 改良分 ＤＩＤ区域内	m3			7.000	6.769	2.769	1.433			2.130
	ﾊﾞｯｸﾎｳ 山積0.28m3　4t積	複合代価(県積算基準・水道事業実務必携)										
TSXG003000	発生土処理	L=4.5km 発生土処分先(D) ＤＩＤ区域内	m3			5.000	4.765	2.106	0.796			1.620
	ﾊﾞｯｸﾎｳ 山積0.28m3　4t積	複合代価(県積算基準・水道事業実務必携)										
TSXG003000	発生土処理	L=4.5km 発生土処分先(D) ＤＩＤ区域内	m3			3.000	2.925			0.750	0.675	
	人力　2t積	複合代価(県積算基準・水道事業実務必携)										
TSY1050 00	上層路盤工	粒調砕石 M-40	m2			7.000	6.900	3.900				3.000
	仕上り厚 12cm 1層(幅1.8m未満)	水道事業実務必携										
TSY1050 00	下層路盤工	ARC 40 (RC混合)	m2			7.000	6.900	3.900				3.000
	仕上り厚 12cm 1層(幅1.8m未満)	水道事業実務必携										
TSY1050 00	上層路盤工	再生ｸﾗｯｼｬｰﾗﾝ RC-40	m2			3.000	3.000			0.750	0.750	
	仕上り厚 15cm 1層(幅1.8m未満)	水道事業実務必携										
TSY1050 00	上層路盤工	ARC 40 (RC混合)	m2			2.000	2.310		1.770			
	仕上り厚 15cm 1層(幅1.8m未満)	水道事業実務必携										
TSY1070 00	表層工(人力施工)	仕上厚5cm　車道及び路肩 砂無	m2･1層			7.000	6.900	3.900				3.000
	粗粒度ｱｽｺﾝ (20) 瀝青材散布なし 小型車	水道事業実務必携										
TSY1070 00	表層工(人力施工)	仕上厚4cm　歩道 砂無	m2･1層			2.000	2.310		1.770			
	粗粒度ｱｽｺﾝ (20) 瀝青材散布なし 小型車	水道事業実務必携										
TSYS036100	構造物とりこわし工	人力施工 対策無 4週8休以上	m3			0.100	0.075				0.075	
	無筋構造物 時間制約無 夜間無	県積算基準										

工 種 集 計 表(土工)

設計書管理番号:　18003600[当初設計書]

工種番号	65	工種名称	本設給水管工事	工種規格	

名称	単位	工種総延長		ルート				
				06	07			
土工延長	m	29.300		0.900	1.500			
管路延長	m							

土工延長の値は土工延長・余堀延長・試掘延長・撤去延長を合計した値です

単価コード	単価名称／種別	形状寸法／備考	単位	区分		設計数量	小計	ルート				
								06	07			
TSP1208000	人力積込 土砂	 県積算基準	m3						1.500			
TSP1211000	床掘り　土砂 現場制約あり	 県積算基準	m3						1.500			
TSP1D21000	舗装版切断 ｱｽﾌｧﾙﾄ舗装版 舗装厚:15cm以下	 県積算基準	m					1.800				
TSP1D21000	舗装版切断 ｺﾝｸﾘｰﾄ舗装版 舗装厚:15cm以下	 県積算基準	m									
TSPZ501000	ｺﾝｸﾘｰﾄ 無筋・鉄筋構造物 人力打設18-8-25(20) W/C≦65% (高炉)	一般養生 小運搬無 県積算基準	m3						0.150			
TSS1000 00	バックホウ掘削積込 BH ｸﾛｰﾗ型 山積0.28m3排ｶﾞｽ2次	 水道事業実務必携	m3					0.680				
TSS1040 00	舗装版取り壊し積込工 0cm超え10cm以下	BH ｸﾛｰﾗ山積0.28m3排ｶﾞｽ2次 水道事業実務必携	m2					0.540				
TSX1001 00	路床工(洗砂) 人力投入	1層max仕上厚20cm 複合代価(県積算基準)	m3						1.125			
TSX1300 00	路床工(洗砂) 山積0.28m3	1層max仕上厚20cm 複合代価(水道事業実務必携)	m3					0.162				
TSX1300 00	路床工(改良土40(改良土D)) 山積0.28m3　ＤＩＤ区域内　0.5km　4t積	1層max仕上厚20cm 複合代価(水道事業実務必携)	m3					0.437				
TSXG002000	産廃運搬処理　ｱｽﾌｧﾙﾄ殻運搬工 ﾊﾞｯｸﾎｳ 山積0.28m3　4t積	L=6.5km ＤＩＤ区域内 廃材ﾌﾟﾗﾝﾄ (R) 複合代価(県積算基準・水道事業実務必携)	m3					0.021				

工 種 集 計 表(土工)

設計書管理番号:　18003600[当初設計書]

工種番号	65	工種名称	本設給水管工事	工種規格	

単価コード	単価名称／種別	形状寸法／備考	単位	区分		設計数量	小計	ルート				
								06	07			
TSXG002000	産廃運搬処理　ｺﾝｸﾘｰﾄ殻(無筋)運搬工	L=4km ＤＩＤ区域内 廃材ﾌﾟﾗﾝﾄ (N)	m3									
	ﾊﾞｯｸﾎｳ 山積0.13m3　2t積	複合代価(県積算基準・水道事業実務必携)										
TSXG003000	発生土処理	L=4.5km 改良分 ＤＩＤ区域内	m3					0.437				
	ﾊﾞｯｸﾎｳ 山積0.28m3　4t積	複合代価(県積算基準・水道事業実務必携)										
TSXG003000	発生土処理	L=4.5km 発生土処分先(D) ＤＩＤ区域内	m3					0.243				
	ﾊﾞｯｸﾎｳ 山積0.28m3　4t積	複合代価(県積算基準・水道事業実務必携)										
TSXG003000	発生土処理	L=4.5km 発生土処分先(D) ＤＩＤ区域内	m3						1.500			
	人力　2t積	複合代価(県積算基準・水道事業実務必携)										
TSY1050 00	上層路盤工	粒調砕石 M-40	m2									
	仕上り厚 12cm 1層(幅1.8m未満)	水道事業実務必携										
TSY1050 00	下層路盤工	ARC 40 (RC混合)	m2									
	仕上り厚 12cm 1層(幅1.8m未満)	水道事業実務必携										
TSY1050 00	上層路盤工	再生ｸﾗｯｼｬｰﾗﾝ RC-40	m2						1.500			
	仕上り厚 15cm 1層(幅1.8m未満)	水道事業実務必携										
TSY1050 00	上層路盤工	ARC 40 (RC混合)	m2					0.540				
	仕上り厚 15cm 1層(幅1.8m未満)	水道事業実務必携										
TSY1070 00	表層工(人力施工)	仕上厚5cm　車道及び路肩 砂無	m2･1層									
	粗粒度ｱｽｺﾝ (20) 瀝青材散布なし 小型車	水道事業実務必携										
TSY1070 00	表層工(人力施工)	仕上厚4cm　歩道 砂無	m2･1層					0.540				
	粗粒度ｱｽｺﾝ (20) 瀝青材散布なし 小型車	水道事業実務必携										
TSYS036100	構造物とりこわし工	人力施工 対策無 4週8休以上	m3									
	無筋構造物 時間制約無 夜間無	県積算基準										

工 種 集 計 表(土工)

設計書管理番号:　18003600[当初設計書]

工種番号	68	工種名称	ガス本復旧	工種規格	

名称	単位	工種総延長		ルート 01	02	03		
土工延長	m							
管路延長	m							

土工延長の値は土工延長・余堀延長・試掘延長・撤去延長を合計した値です

単価コード	単価名称／種別	形状寸法／備考	単位	区分		設計数量	小計	ルート 01	02	03		
TSPZB13000	表層(車道･路肩部) ﾌﾟﾗｲﾑｺｰﾄ PK-3 1.4m以上3.0m以下	50mm 密粒度ｱｽｺﾝ(新20FH) 小型車補正有り 県積算基準	m2			330.000	330.000	330.000				
TSS1040 00	舗装版取り壊し積込工 0cm超え10cm以下	BH ｸﾛｰﾗ山積0.28m3排ｶﾞｽ2次 水道事業実務必携	m2			346.000	346.400	330.000	13.400	3.000		
TSXG002000	産廃運搬処理　ｱｽﾌｧﾙﾄ殻運搬工 ﾊﾞｯｸﾎｳ 山積0.28m3　4t積	L=6.5km ＤＩＤ区域内 廃材ﾌﾟﾗﾝﾄ (R) 複合代価(県積算基準・水道事業実務必携)	m3			17.000	17.186	16.500	0.536	0.150		
TSY1060 00	不陸整正工 仕上り厚1cm(幅1.8m未満)	粒調砕石 M-40 水道事業実務必携	m2			3.000	3.000			3.000		
TSY1060 00	不陸整正工 仕上り厚1cm(幅1.8m以上)	粒調砕石 M-40 水道事業実務必携	m2			330.000	330.000	330.000				
TSY1060 00	不陸整正工 仕上り厚1cm(幅1.8m未満)	ARC 40 (RC混合) 水道事業実務必携	m2			13.000	13.400		13.400			
TSY1070 00	表層工(人力施工) 密粒度ｱｽｺﾝ (新20FH) ﾌﾟﾗｲﾑｺｰﾄ 小型車	仕上厚5cm　車道及び路肩 砂無 水道事業実務必携	m2･1層			3.000	3.000			3.000		
TSY1070 00	表層工(人力施工) 密粒度ｱｽｺﾝ (13F) ﾌﾟﾗｲﾑｺｰﾄ 小型車	仕上厚4cm　歩道 砂無 水道事業実務必携	m2･1層			13.000	13.400		13.400			

工 種 集 計 表(土工)

設計書管理番号:　18003600[当初設計書]

工種番号	69	工種名称	水道本復旧	工種規格	

名称	単位	工種総延長		ルート 01	02	03		
土工延長	m							
管路延長	m							

土工延長の値は土工延長・余堀延長・試掘延長・撤去延長を合計した値です

単価コード	単価名称／種別	形状寸法／備考	単位	区分		設計数量	小計	ルート 01	02	03		
TSPZB13000	表層(車道･路肩部) ﾌﾟﾗｲﾑｺｰﾄ PK-3	50mm 密粒度ｱｽｺﾝ(新20FH) 小型車補正有り	m2			1,360.000	1,360.000	1,360.000				
	1.4m以上3.0m以下	県積算基準										
TSS1040 00	舗装版取り壊し積込工	BH ｸﾛｰﾗ山積0.28m3排ｶﾞｽ2次	m2			1,380.000	1,376.400	1,360.000	13.400	3.000		
	0cm超え10cm以下	水道事業実務必携										
TSXG002000	産廃運搬処理　ｱｽﾌｧﾙﾄ殻運搬工	L=6.5km ＤＩＤ区域内 廃材ﾌﾟﾗﾝﾄ (R)	m3			69.000	68.686	68.000	0.536	0.150		
	ﾊﾞｯｸﾎｳ 山積0.28m3　4t積	複合代価(県積算基準・水道事業実務必携)										
TSY1060 00	不陸整正工	粒調砕石 M-40	m2			3.000	3.000			3.000		
	仕上り厚1cm(幅1.8m未満)	水道事業実務必携										
TSY1060 00	不陸整正工	粒調砕石 M-40	m2			1,360.000	1,360.000	1,360.000				
	仕上り厚1cm(幅1.8m以上)	水道事業実務必携										
TSY1060 00	不陸整正工	ARC 40 (RC混合)	m2			13.000	13.400		13.400			
	仕上り厚1cm(幅1.8m未満)	水道事業実務必携										
TSY1070 00	表層工(人力施工)	仕上厚5cm　車道及び路肩 砂無	m2･1層			3.000	3.000			3.000		
	密粒度ｱｽｺﾝ (新20FH) ﾌﾟﾗｲﾑｺｰﾄ 小型車	水道事業実務必携										
TSY1070 00	表層工(人力施工)	仕上厚4cm　歩道 砂無	m2･1層			13.000	13.400		13.400			
	密粒度ｱｽｺﾝ (13F) ﾌﾟﾗｲﾑｺｰﾄ 小型車	水道事業実務必携										

土 工 数 量 計 算 書 （ 計 算 表 ）

設計書管理番号： 18003600[当初設計書]

工種番号	09	工種名称	本設ガスPEφ100本管工事	ルート番号	01	ルート名称	本設G100W100市道布設

層種別	層	計 算 凡 例 ／ 計 算 式
舗装切断	1	数量 =（(土工延長 + 余掘り延長 + 試掘延長 + 撤去延長）+（(継手掘削幅 - 普通掘削幅）× 継手掘箇所数)）× 切断回数
		145.000 m =（(145.000 + 0.000 + 0.000 + 0.000）+（(0.375 - 0.375）* 0.000)）* 1.000
舗装掘削	1	数量 = 掘削幅 ×（土工延長 + 余掘延長 + 試掘延長 + 撤去延長）
		54.375 m2 = 0.375 *（145.000 + 0.000 + 0.000 + 0.000）
掘削	1	数量 = 掘削幅 × 厚み ×（土工延長 + 余掘延長 + 試掘延長 + 撤去延長）
		38.606 m3 = 0.375 * 0.710 *（145.000 + 0.000 + 0.000 + 0.000）
掘削	2	数量 = 掘削幅 × 厚み ×（土工延長 + 余掘延長 + 試掘延長 + 撤去延長）
		33.168 m3 = 0.375 * 0.610 *（145.000 + 0.000 + 0.000 + 0.000）
舗装復旧	1	数量 = 掘削幅 ×（土工延長 + 余掘延長 + 試掘延長 + 撤去延長）
		54.375 m2 = 0.375 *（145.000 + 0.000 + 0.000 + 0.000）
路盤復旧	1	数量 = 掘削幅 ×（土工延長 + 余掘延長 + 試掘延長 + 撤去延長）
		54.375 m2 = 0.375 *（145.000 + 0.000 + 0.000 + 0.000）
路盤復旧	2	数量 = 掘削幅 ×（土工延長 + 余掘延長 + 試掘延長 + 撤去延長）
		54.375 m2 = 0.375 *（145.000 + 0.000 + 0.000 + 0.000）
掘削埋め戻し	1	数量 = 掘削幅 × 厚み ×（土工延長 + 余掘延長 + 試掘延長 + 撤去延長）
		38.606 m3 = 0.375 * 0.710 *（145.000 + 0.000 + 0.000 + 0.000）

土 工 数 量 計 算 書 （ 計 算 表 ）

設計書管理番号： 18003600[当初設計書]

工種番号	09	工種名称	本設ガスPEφ100本管工事	ルート番号	01	ルート名称	本設G100W100市道布設

層種別	層	計 算 凡 例 ／ 計 算 式
掘削埋め戻し	2	数量 = ((掘削幅 × 厚み - 管面積) × 土工延長) + (掘削幅 × 厚み × (余掘延長 + 試掘延長 + 撤去延長))
		18.813 m3 = ((0.375 * 0.370 - 0.009) * 145.000) + (0.375 * 0.370 * (0.000 + 0.000 + 0.000))
残土処分層	1	舗装掘削数量 = 掘削幅 × 厚み × (土工延長 + 余掘延長 + 試掘延長 + 撤去延長)
(舗装掘削)		2.718 m3 = 0.375 * 0.050 * (145.000 + 0.000 + 0.000 + 0.000)
残土処分層	1	数量 = 舗装掘削第1層土量
(舗装掘削)		2.718 m3 = 2.718
残土処分層	1	数量 = 掘削第1層土量
(掘削)		38.606 m3 = 38.606
残土処分層	2	数量 = 掘削第2層土量
(掘削)		33.168 m3 = 33.168

土 工 数 量 計 算 書 （ 計 算 表 ）

設計書管理番号： 18003600

工種番号	09	工種名称	本設ガスPEφ100本管工事	ルート番号	02	ルート名称	本設G100市道切替

層種別	層	計　算　凡　例　／　計　算　式
舗装切断	1	数量 = ((土工延長 + 余掘り延長 + 試掘延長 + 撤去延長) + ((継手掘削幅 - 普通掘削幅) × 継手掘箇所数)) × 切断回数
		10.000 m = ((5.000 + 0.000 + 0.000 + 0.000) + ((1.500 - 1.500) * 0.000)) * 2.000
舗装掘削	1	数量 = 掘削幅 × (土工延長 + 余掘延長 + 試掘延長 + 撤去延長)
		7.500 m2 = 1.500 * (5.000 + 0.000 + 0.000 + 0.000)
掘削	1	数量 = 掘削幅 × 厚み × (土工延長 + 余掘延長 + 試掘延長 + 撤去延長)
		5.325 m3 = 1.500 * 0.710 * (5.000 + 0.000 + 0.000 + 0.000)
掘削	2	数量 = 掘削幅 × 厚み × (土工延長 + 余掘延長 + 試掘延長 + 撤去延長)
		6.000 m3 = 1.500 * 0.800 * (5.000 + 0.000 + 0.000 + 0.000)
舗装復旧	1	数量 = 掘削幅 × (土工延長 + 余掘延長 + 試掘延長 + 撤去延長)
		7.500 m2 = 1.500 * (5.000 + 0.000 + 0.000 + 0.000)
路盤復旧	1	数量 = 掘削幅 × (土工延長 + 余掘延長 + 試掘延長 + 撤去延長)
		7.500 m2 = 1.500 * (5.000 + 0.000 + 0.000 + 0.000)
路盤復旧	2	数量 = 掘削幅 × (土工延長 + 余掘延長 + 試掘延長 + 撤去延長)
		7.500 m2 = 1.500 * (5.000 + 0.000 + 0.000 + 0.000)
掘削埋め戻し	1	数量 = 掘削幅 × 厚み × (土工延長 + 余掘延長 + 試掘延長 + 撤去延長)
		5.325 m3 = 1.500 * 0.710 * (5.000 + 0.000 + 0.000 + 0.000)

土 工 数 量 計 算 書 （ 計 算 表 ）

設計書管理番号： 18003600[当初設計書]

工種番号	09	工種名称	本設ガスPEφ100本管工事	ルート番号	02	ルート名称	本設G100市道切替

層種別	層	計 算 凡 例 ／ 計 算 式
掘削埋め戻し	2	数量 = ((掘削幅 × 厚み - 管面積) × 土工延長) + (掘削幅 × 厚み × (余掘延長 + 試掘延長 + 撤去延長))
		4.100 m3 = ((1.500 * 0.560 - 0.020) * 5.000) + (1.500 * 0.560 * (0.000 + 0.000 + 0.000))
残土処分層	1	舗装掘削数量 = 掘削幅 × 厚み × (土工延長 + 余掘延長 + 試掘延長 + 撤去延長)
(舗装掘削)		0.375 m3 = 1.500 * 0.050 * (5.000 + 0.000 + 0.000 + 0.000)
残土処分層	1	数量 = 舗装掘削第1層土量
(舗装掘削)		0.375 m3 = 0.375
残土処分層	1	数量 = 掘削第1層土量
(掘削)		5.325 m3 = 5.325
残土処分層	2	数量 = 掘削第2層土量
(掘削)		6.000 m3 = 6.000

土 工 数 量 計 算 書 （ 計 算 表 ）

設計書管理番号： 18003600

工種番号	09	工種名称	本設ガスPEφ100本管工事	ルート番号	03	ルート名称	本設G100歩道切替

層種別	層	計　算　凡　例　／　計　算　式
舗装切断	1	数量 = ((土工延長 + 余掘り延長 + 試掘延長 + 撤去延長) + ((継手掘削幅 - 普通掘削幅) × 継手掘箇所数)) × 切断回数
		6.000 m = ((3.000 + 0.000 + 0.000 + 0.000) + ((1.500 - 1.500) * 0.000)) * 2.000
舗装掘削	1	数量 = 掘削幅 × (土工延長 + 余掘延長 + 試掘延長 + 撤去延長)
		4.500 m2 = 1.500 * (3.000 + 0.000 + 0.000 + 0.000)
掘削	1	数量 = 掘削幅 × 厚み × (土工延長 + 余掘延長 + 試掘延長 + 撤去延長)
		1.845 m3 = 1.500 * 0.410 * (3.000 + 0.000 + 0.000 + 0.000)
掘削	2	数量 = 掘削幅 × 厚み × (土工延長 + 余掘延長 + 試掘延長 + 撤去延長)
		2.970 m3 = 1.500 * 0.660 * (3.000 + 0.000 + 0.000 + 0.000)
舗装復旧	1	数量 = 掘削幅 × (土工延長 + 余掘延長 + 試掘延長 + 撤去延長)
		4.500 m2 = 1.500 * (3.000 + 0.000 + 0.000 + 0.000)
路盤復旧	1	数量 = 掘削幅 × (土工延長 + 余掘延長 + 試掘延長 + 撤去延長)
		4.500 m2 = 1.500 * (3.000 + 0.000 + 0.000 + 0.000)
掘削埋め戻し	1	数量 = 掘削幅 × 厚み × (土工延長 + 余掘延長 + 試掘延長 + 撤去延長)
		1.845 m3 = 1.500 * 0.410 * (3.000 + 0.000 + 0.000 + 0.000)
掘削埋め戻し	2	数量 = ((掘削幅 × 厚み - 管面積) × 土工延長) + (掘削幅 × 厚み × (余掘延長 + 試掘延長 + 撤去延長))
		2.268 m3 = ((1.500 * 0.510 - 0.009) * 3.000) + (1.500 * 0.510 * (0.000 + 0.000 + 0.000))

土 工 数 量 計 算 書 （ 計 算 表 ）

設計書管理番号： 18003600[当初設計書]

工種番号	09	工種名称	本設ガスPEφ100本管工事	ルート番号	03	ルート名称	本設G100歩道切替

層種別	層	計 算 凡 例 ／ 計 算 式
残土処分層	1	舗装掘削数量 = 掘削幅 × 厚み ×（土工延長 + 余掘延長 + 試掘延長 + 撤去延長）
（舗装掘削）		0.180 m3 = 1.500 * 0.040 *（3.000 + 0.000 + 0.000 + 0.000）
残土処分層	1	数量 = 舗装掘削第1層土量
（舗装掘削）		0.180 m3 = 0.180
残土処分層	1	数量 = 掘削第1層土量
（掘削）		1.845 m3 = 1.845
残土処分層	2	数量 = 掘削第2層土量
（掘削）		2.970 m3 = 2.970

土 工 数 量 計 算 書 （ 計 算 表 ）

設計書管理番号： 18003600

工種番号	09	工種名称	本設ガスPEφ100本管工事	ルート番号	04	ルート名称	本設G100市道布設下越し

層種別	層	計 算 凡 例 ／ 計 算 式
舗装切断	1	数量 = ((土工延長 + 余掘り延長 + 試掘延長 + 撤去延長) + ((継手掘削幅 - 普通掘削幅) × 継手掘箇所数)) × 切断回数
		12.000 m = ((6.000 + 0.000 + 0.000 + 0.000) + ((0.900 - 0.900) * 0.000)) * 2.000
舗装掘削	1	数量 = 掘削幅 × (土工延長 + 余掘延長 + 試掘延長 + 撤去延長)
		5.400 m2 = 0.900 * (6.000 + 0.000 + 0.000 + 0.000)
掘削	1	数量 = 掘削幅 × 厚み × (土工延長 + 余掘延長 + 試掘延長 + 撤去延長)
		5.454 m3 = 0.900 * 1.010 * (6.000 + 0.000 + 0.000 + 0.000)
掘削	2	数量 = 掘削幅 × 厚み × (土工延長 + 余掘延長 + 試掘延長 + 撤去延長)
		3.240 m3 = 0.900 * 0.600 * (6.000 + 0.000 + 0.000 + 0.000)
舗装復旧	1	数量 = 掘削幅 × (土工延長 + 余掘延長 + 試掘延長 + 撤去延長)
		5.400 m2 = 0.900 * (6.000 + 0.000 + 0.000 + 0.000)
路盤復旧	1	数量 = 掘削幅 × (土工延長 + 余掘延長 + 試掘延長 + 撤去延長)
		5.400 m2 = 0.900 * (6.000 + 0.000 + 0.000 + 0.000)
路盤復旧	2	数量 = 掘削幅 × (土工延長 + 余掘延長 + 試掘延長 + 撤去延長)
		5.400 m2 = 0.900 * (6.000 + 0.000 + 0.000 + 0.000)
掘削埋め戻し	1	数量 = 掘削幅 × 厚み × (土工延長 + 余掘延長 + 試掘延長 + 撤去延長)
		5.454 m3 = 0.900 * 1.010 * (6.000 + 0.000 + 0.000 + 0.000)

土 工 数 量 計 算 書 （ 計 算 表 ）

設計書管理番号： 18003600[当初設計書]

工種番号	09	工種名称	本設ガスPEφ100本管工事	ルート番号	04	ルート名称	本設G100市道布設下越し

層種別	層	計 算 凡 例 ／ 計 算 式
掘削埋め戻し	2	数量 = ((掘削幅 × 厚み - 管面積) × 土工延長) + (掘削幅 × 厚み × (余掘延長 + 試掘延長 + 撤去延長))
		1.890 m3 = ((0.900 * 0.360 - 0.009) * 6.000) + (0.900 * 0.360 * (0.000 + 0.000 + 0.000))
残土処分層	1	舗装掘削数量 = 掘削幅 × 厚み × (土工延長 + 余掘延長 + 試掘延長 + 撤去延長)
(舗装掘削)		0.270 m3 = 0.900 * 0.050 * (6.000 + 0.000 + 0.000 + 0.000)
残土処分層	1	数量 = 舗装掘削第1層土量
(舗装掘削)		0.270 m3 = 0.270
残土処分層	1	数量 = 掘削第1層土量
(掘削)		5.454 m3 = 5.454
残土処分層	2	数量 = 掘削第2層土量
(掘削)		3.240 m3 = 3.240

土 工 数 量 計 算 書 （ 計 算 表 ）

設計書管理番号： 18003600

工種番号	09	工種名称	本設ガスPEφ100本管工事	ルート番号	05	ルート名称	本設G100市道布設H=1.2

層種別	層	計　算　凡　例　／　計　算　式
舗装切断	1	数量 = ((土工延長 + 余掘り延長 + 試掘延長 + 撤去延長) + ((継手掘削幅 - 普通掘削幅) × 継手掘箇所数)) × 切断回数
		14.000 m = ((7.000 + 0.000 + 0.000 + 0.000) + ((0.600 - 0.600) * 0.000)) * 2.000
舗装掘削	1	数量 = 掘削幅 × (土工延長 + 余掘延長 + 試掘延長 + 撤去延長)
		4.200 m2 = 0.600 * (7.000 + 0.000 + 0.000 + 0.000)
掘削	1	数量 = 掘削幅 × 厚み × (土工延長 + 余掘延長 + 試掘延長 + 撤去延長)
		2.982 m3 = 0.600 * 0.710 * (7.000 + 0.000 + 0.000 + 0.000)
掘削	2	数量 = 掘削幅 × 厚み × (土工延長 + 余掘延長 + 試掘延長 + 撤去延長)
		2.520 m3 = 0.600 * 0.600 * (7.000 + 0.000 + 0.000 + 0.000)
舗装復旧	1	数量 = 掘削幅 × (土工延長 + 余掘延長 + 試掘延長 + 撤去延長)
		4.200 m2 = 0.600 * (7.000 + 0.000 + 0.000 + 0.000)
路盤復旧	1	数量 = 掘削幅 × (土工延長 + 余掘延長 + 試掘延長 + 撤去延長)
		4.200 m2 = 0.600 * (7.000 + 0.000 + 0.000 + 0.000)
路盤復旧	2	数量 = 掘削幅 × (土工延長 + 余掘延長 + 試掘延長 + 撤去延長)
		4.200 m2 = 0.600 * (7.000 + 0.000 + 0.000 + 0.000)
掘削埋め戻し	1	数量 = 掘削幅 × 厚み × (土工延長 + 余掘延長 + 試掘延長 + 撤去延長)
		2.982 m3 = 0.600 * 0.710 * (7.000 + 0.000 + 0.000 + 0.000)

土 工 数 量 計 算 書 （ 計 算 表 ）

設計書管理番号： 18003600[当初設計書]

工種番号	09	工種名称	本設ガスPEφ100本管工事	ルート番号	05	ルート名称	本設G100市道布設H=1.2

層種別	層	計 算 凡 例 ／ 計 算 式
掘削埋め戻し	2	数量 =（(掘削幅 × 厚み - 管面積) × 土工延長）+（掘削幅 × 厚み ×（余掘延長 + 試掘延長 + 撤去延長))
		1.449 m3 =（(0.600 * 0.360 - 0.009) * 7.000) +（0.600 * 0.360 *（0.000 + 0.000 + 0.000))
残土処分層	1	舗装掘削数量 = 掘削幅 × 厚み ×（土工延長 + 余掘延長 + 試掘延長 + 撤去延長)
(舗装掘削)		0.210 m3 = 0.600 * 0.050 *（7.000 + 0.000 + 0.000 + 0.000)
残土処分層	1	数量 = 舗装掘削第1層土量
(舗装掘削)		0.210 m3 = 0.210
残土処分層	1	数量 = 掘削第1層土量
(掘削)		2.982 m3 = 2.982
残土処分層	2	数量 = 掘削第2層土量
(掘削)		2.520 m3 = 2.520

土 工 数 量 計 算 書 （ 計 算 表 ）

設計書管理番号： 18003600

工種番号	09	工種名称	本設ガスPEφ100本管工事	ルート番号	06	ルート名称	本設G100市道布設H=0.8

層種別	層	計　算　凡　例　／　計　算　式
舗装切断	1	数量 =（(土工延長 + 余掘り延長 + 試掘延長 + 撤去延長）+（(継手掘削幅 - 普通掘削幅）× 継手掘箇所数)）× 切断回数
		10.000 m =（(5.000 + 0.000 + 0.000 + 0.000）+（(0.600 - 0.600）* 0.000)）* 2.000
舗装掘削	1	数量 = 掘削幅 ×（土工延長 + 余掘延長 + 試掘延長 + 撤去延長）
		3.000 m2 = 0.600 *（5.000 + 0.000 + 0.000 + 0.000）
掘削	1	数量 = 掘削幅 × 厚み ×（土工延長 + 余掘延長 + 試掘延長 + 撤去延長）
		0.930 m3 = 0.600 * 0.310 *（5.000 + 0.000 + 0.000 + 0.000）
掘削	2	数量 = 掘削幅 × 厚み ×（土工延長 + 余掘延長 + 試掘延長 + 撤去延長）
		1.800 m3 = 0.600 * 0.600 *（5.000 + 0.000 + 0.000 + 0.000）
舗装復旧	1	数量 = 掘削幅 ×（土工延長 + 余掘延長 + 試掘延長 + 撤去延長）
		3.000 m2 = 0.600 *（5.000 + 0.000 + 0.000 + 0.000）
路盤復旧	1	数量 = 掘削幅 ×（土工延長 + 余掘延長 + 試掘延長 + 撤去延長）
		3.000 m2 = 0.600 *（5.000 + 0.000 + 0.000 + 0.000）
路盤復旧	2	数量 = 掘削幅 ×（土工延長 + 余掘延長 + 試掘延長 + 撤去延長）
		3.000 m2 = 0.600 *（5.000 + 0.000 + 0.000 + 0.000）
掘削埋め戻し	1	数量 = 掘削幅 × 厚み ×（土工延長 + 余掘延長 + 試掘延長 + 撤去延長）
		0.930 m3 = 0.600 * 0.310 *（5.000 + 0.000 + 0.000 + 0.000）

土 工 数 量 計 算 書 （ 計 算 表 ）

設計書管理番号： 18003600[当初設計書]

工種番号	09	工種名称	本設ガスPEφ100本管工事	ルート番号	06	ルート名称	本設G100市道布設H=0.8

層種別	層	計 算 凡 例 ／ 計 算 式
掘削埋め戻し	2	数量 =（(掘削幅 × 厚み - 管面積) × 土工延長）+（掘削幅 × 厚み ×（余掘延長 + 試掘延長 + 撤去延長)）
		1.035 m3 =（(0.600 * 0.360 - 0.009) * 5.000) +（0.600 * 0.360 *（0.000 + 0.000 + 0.000)）
残土処分層	1	舗装掘削数量 = 掘削幅 × 厚み ×（土工延長 + 余掘延長 + 試掘延長 + 撤去延長）
(舗装掘削)		0.150 m3 = 0.600 * 0.050 *（5.000 + 0.000 + 0.000 + 0.000）
残土処分層	1	数量 = 舗装掘削第1層土量
(舗装掘削)		0.150 m3 = 0.150
残土処分層	1	数量 = 掘削第1層土量
(掘削)		0.930 m3 = 0.930
残土処分層	2	数量 = 掘削第2層土量
(掘削)		1.800 m3 = 1.800

土 工 数 量 計 算 書 （ 計 算 表 ）

設計書管理番号： 18003600

工種番号	16	工種名称	本設ガスPEφ50①本管工事	ルート番号	01	ルート名称	本設G50①W50①市道切替

層種別	層	計　算　凡　例　／　計　算　式
舗装切断	1	数量 =（(土工延長 + 余掘り延長 + 試掘延長 + 撤去延長）+（(継手掘削幅 - 普通掘削幅）× 継手掘箇所数)）× 切断回数
		4.500 m =（(4.500 + 0.000 + 0.000 + 0.000）+（(0.750 - 0.750）* 0.000)）* 1.000
舗装掘削	1	数量 = 掘削幅 ×（土工延長 + 余掘延長 + 試掘延長 + 撤去延長）
		3.375 m2 = 0.750 *（4.500 + 0.000 + 0.000 + 0.000）
掘削	1	数量 = 掘削幅 × 厚み ×（土工延長 + 余掘延長 + 試掘延長 + 撤去延長）
		2.396 m3 = 0.750 * 0.710 *（4.500 + 0.000 + 0.000 + 0.000）
掘削	2	数量 = 掘削幅 × 厚み ×（土工延長 + 余掘延長 + 試掘延長 + 撤去延長）
		2.362 m3 = 0.750 * 0.700 *（4.500 + 0.000 + 0.000 + 0.000）
舗装復旧	1	数量 = 掘削幅 ×（土工延長 + 余掘延長 + 試掘延長 + 撤去延長）
		3.375 m2 = 0.750 *（4.500 + 0.000 + 0.000 + 0.000）
路盤復旧	1	数量 = 掘削幅 ×（土工延長 + 余掘延長 + 試掘延長 + 撤去延長）
		3.375 m2 = 0.750 *（4.500 + 0.000 + 0.000 + 0.000）
路盤復旧	2	数量 = 掘削幅 ×（土工延長 + 余掘延長 + 試掘延長 + 撤去延長）
		3.375 m2 = 0.750 *（4.500 + 0.000 + 0.000 + 0.000）
掘削埋め戻し	1	数量 = 掘削幅 × 厚み ×（土工延長 + 余掘延長 + 試掘延長 + 撤去延長）
		2.396 m3 = 0.750 * 0.710 *（4.500 + 0.000 + 0.000 + 0.000）

土 工 数 量 計 算 書 （ 計 算 表 ）

設計書管理番号： 18003600[当初設計書]

工種番号	16	工種名称	本設ガスPEφ50①本管工事	ルート番号	01	ルート名称	本設G50①W50①市道切替

層種別	層	計 算 凡 例 ／ 計 算 式
掘削埋め戻し	2	数量 = ((掘削幅 × 厚み - 管面積) × 土工延長) + (掘削幅 × 厚み × (余掘延長 + 試掘延長 + 撤去延長))
		1.543 m3 = ((0.750 * 0.460 - 0.002) * 4.500) + (0.750 * 0.460 * (0.000 + 0.000 + 0.000))
残土処分層	1	舗装掘削数量 = 掘削幅 × 厚み × (土工延長 + 余掘延長 + 試掘延長 + 撤去延長)
(舗装掘削)		0.168 m3 = 0.750 * 0.050 * (4.500 + 0.000 + 0.000 + 0.000)
残土処分層	1	数量 = 舗装掘削第1層土量
(舗装掘削)		0.168 m3 = 0.168
残土処分層	1	数量 = 掘削第1層土量
(掘削)		2.396 m3 = 2.396
残土処分層	2	数量 = 掘削第2層土量
(掘削)		2.362 m3 = 2.362

土 工 数 量 計 算 書 （ 計 算 表 ）

設計書管理番号： 18003600

工種番号	16	工種名称	本設ガスPEφ50①本管工事	ルート番号	02	ルート名称	本設G50①W50①市道布設

層種別	層	計　算　凡　例　／　計　算　式
舗装切断	1	数量 =（(土工延長 + 余掘り延長 + 試掘延長 + 撤去延長）+（(継手掘削幅 - 普通掘削幅）× 継手掘箇所数)）× 切断回数
		8.000 m =（(8.000 + 0.000 + 0.000 + 0.000）+（(0.325 - 0.325）* 0.000)）* 1.000
舗装掘削	1	数量 = 掘削幅 ×（土工延長 + 余掘延長 + 試掘延長 + 撤去延長）
		2.600 m2 = 0.325 *（8.000 + 0.000 + 0.000 + 0.000）
掘削	1	数量 = 掘削幅 × 厚み ×（土工延長 + 余掘延長 + 試掘延長 + 撤去延長）
		1.846 m3 = 0.325 * 0.710 *（8.000 + 0.000 + 0.000 + 0.000）
掘削	2	数量 = 掘削幅 × 厚み ×（土工延長 + 余掘延長 + 試掘延長 + 撤去延長）
		1.430 m3 = 0.325 * 0.550 *（8.000 + 0.000 + 0.000 + 0.000）
舗装復旧	1	数量 = 掘削幅 ×（土工延長 + 余掘延長 + 試掘延長 + 撤去延長）
		2.600 m2 = 0.325 *（8.000 + 0.000 + 0.000 + 0.000）
路盤復旧	1	数量 = 掘削幅 ×（土工延長 + 余掘延長 + 試掘延長 + 撤去延長）
		2.600 m2 = 0.325 *（8.000 + 0.000 + 0.000 + 0.000）
路盤復旧	2	数量 = 掘削幅 ×（土工延長 + 余掘延長 + 試掘延長 + 撤去延長）
		2.600 m2 = 0.325 *（8.000 + 0.000 + 0.000 + 0.000）
掘削埋め戻し	1	数量 = 掘削幅 × 厚み ×（土工延長 + 余掘延長 + 試掘延長 + 撤去延長）
		1.846 m3 = 0.325 * 0.710 *（8.000 + 0.000 + 0.000 + 0.000）

土 工 数 量 計 算 書 （ 計 算 表 ）

設計書管理番号： 18003600[当初設計書]

工種番号	16	工種名称	本設ガスPEφ50①本管工事	ルート番号	02	ルート名称	本設G50①W50①市道布設

層種別	層	計 算 凡 例 ／ 計 算 式
掘削埋め戻し	2	数量 = ((掘削幅 × 厚み - 管面積) × 土工延長) + (掘削幅 × 厚み × (余掘延長 + 試掘延長 + 撤去延長))
		0.790 m3 = ((0.325 * 0.310 - 0.002) * 8.000) + (0.325 * 0.310 * (0.000 + 0.000 + 0.000))
残土処分層	1	舗装掘削数量 = 掘削幅 × 厚み × (土工延長 + 余掘延長 + 試掘延長 + 撤去延長)
(舗装掘削)		0.130 m3 = 0.325 * 0.050 * (8.000 + 0.000 + 0.000 + 0.000)
残土処分層	1	数量 = 舗装掘削第1層土量
(舗装掘削)		0.130 m3 = 0.130
残土処分層	1	数量 = 掘削第1層土量
(掘削)		1.846 m3 = 1.846
残土処分層	2	数量 = 掘削第2層土量
(掘削)		1.430 m3 = 1.430

土 工 数 量 計 算 書 （ 計 算 表 ）

設計書管理番号： 18003600

工種番号	16	工種名称	本設ガスPEφ50①本管工事	ルート番号	03	ルート名称	本設G50①W50①市道布設下越し

層種別	層	計　算　凡　例　／　計　算　式
舗装切断	1	数量 =（(土工延長 + 余掘り延長 + 試掘延長 + 撤去延長）+（(継手掘削幅 - 普通掘削幅）× 継手掘箇所数)）× 切断回数
		3.000 m =（(3.000 + 0.000 + 0.000 + 0.000）+（(0.450 - 0.450）* 0.000)）* 1.000
舗装掘削	1	数量 = 掘削幅 ×（土工延長 + 余掘延長 + 試掘延長 + 撤去延長）
		1.350 m2 = 0.450 *（3.000 + 0.000 + 0.000 + 0.000）
掘削	1	数量 = 掘削幅 × 厚み ×（土工延長 + 余掘延長 + 試掘延長 + 撤去延長）
		1.498 m3 = 0.450 * 1.110 *（3.000 + 0.000 + 0.000 + 0.000）
掘削	2	数量 = 掘削幅 × 厚み ×（土工延長 + 余掘延長 + 試掘延長 + 撤去延長）
		0.742 m3 = 0.450 * 0.550 *（3.000 + 0.000 + 0.000 + 0.000）
舗装復旧	1	数量 = 掘削幅 ×（土工延長 + 余掘延長 + 試掘延長 + 撤去延長）
		1.350 m2 = 0.450 *（3.000 + 0.000 + 0.000 + 0.000）
路盤復旧	1	数量 = 掘削幅 ×（土工延長 + 余掘延長 + 試掘延長 + 撤去延長）
		1.350 m2 = 0.450 *（3.000 + 0.000 + 0.000 + 0.000）
路盤復旧	2	数量 = 掘削幅 ×（土工延長 + 余掘延長 + 試掘延長 + 撤去延長）
		1.350 m2 = 0.450 *（3.000 + 0.000 + 0.000 + 0.000）
掘削埋め戻し	1	数量 = 掘削幅 × 厚み ×（土工延長 + 余掘延長 + 試掘延長 + 撤去延長）
		1.498 m3 = 0.450 * 1.110 *（3.000 + 0.000 + 0.000 + 0.000）

土 工 数 量 計 算 書 （ 計 算 表 ）

設計書管理番号： 18003600[当初設計書]

工種番号	16	工種名称	本設ガスPEφ50①本管工事	ルート番号	03	ルート名称	本設G50①W50①市道布設下越し

層種別	層	計 算 凡 例 ／ 計 算 式
掘削埋め戻し	2	数量 = ((掘削幅 × 厚み - 管面積) × 土工延長) + (掘削幅 × 厚み × (余掘延長 + 試掘延長 + 撤去延長))
		0.412 m3 = ((0.450 * 0.310 - 0.002) * 3.000) + (0.450 * 0.310 * (0.000 + 0.000 + 0.000))
残土処分層	1	舗装掘削数量 = 掘削幅 × 厚み × (土工延長 + 余掘延長 + 試掘延長 + 撤去延長)
(舗装掘削)		0.067 m3 = 0.450 * 0.050 * (3.000 + 0.000 + 0.000 + 0.000)
残土処分層	1	数量 = 舗装掘削第1層土量
(舗装掘削)		0.067 m3 = 0.067
残土処分層	1	数量 = 掘削第1層土量
(掘削)		1.498 m3 = 1.498
残土処分層	2	数量 = 掘削第2層土量
(掘削)		0.742 m3 = 0.742

土 工 数 量 計 算 書 （ 計 算 表 ）

設計書管理番号： 18003600

工種番号	17	工種名称	本設ガスPEφ50②本管工事	ルート番号	01	ルート名称	本設G50②W50②市道切替

層種別	層	計　算　凡　例　／　計　算　式
舗装切断	1	数量 =（(土工延長 + 余掘り延長 + 試掘延長 + 撤去延長）+（(継手掘削幅 - 普通掘削幅）× 継手掘箇所数)）× 切断回数
		4.500 m =（(4.500 + 0.000 + 0.000 + 0.000）+（(0.750 - 0.750）* 0.000)）* 1.000
舗装掘削	1	数量 = 掘削幅 ×（土工延長 + 余掘延長 + 試掘延長 + 撤去延長）
		3.375 m2 = 0.750 *（4.500 + 0.000 + 0.000 + 0.000）
掘削	1	数量 = 掘削幅 × 厚み ×（土工延長 + 余掘延長 + 試掘延長 + 撤去延長）
		2.396 m3 = 0.750 * 0.710 *（4.500 + 0.000 + 0.000 + 0.000）
掘削	2	数量 = 掘削幅 × 厚み ×（土工延長 + 余掘延長 + 試掘延長 + 撤去延長）
		2.362 m3 = 0.750 * 0.700 *（4.500 + 0.000 + 0.000 + 0.000）
舗装復旧	1	数量 = 掘削幅 ×（土工延長 + 余掘延長 + 試掘延長 + 撤去延長）
		3.375 m2 = 0.750 *（4.500 + 0.000 + 0.000 + 0.000）
路盤復旧	1	数量 = 掘削幅 ×（土工延長 + 余掘延長 + 試掘延長 + 撤去延長）
		3.375 m2 = 0.750 *（4.500 + 0.000 + 0.000 + 0.000）
路盤復旧	2	数量 = 掘削幅 ×（土工延長 + 余掘延長 + 試掘延長 + 撤去延長）
		3.375 m2 = 0.750 *（4.500 + 0.000 + 0.000 + 0.000）
掘削埋め戻し	1	数量 = 掘削幅 × 厚み ×（土工延長 + 余掘延長 + 試掘延長 + 撤去延長）
		2.396 m3 = 0.750 * 0.710 *（4.500 + 0.000 + 0.000 + 0.000）

土 工 数 量 計 算 書 （ 計 算 表 ）

設計書管理番号： 18003600[当初設計書]

工種番号	17	工種名称	本設ガスPEφ50②本管工事	ルート番号	01	ルート名称	本設G50②W50②市道切替

層種別	層	計 算 凡 例 ／ 計 算 式
掘削埋め戻し	2	数量 = ((掘削幅 × 厚み - 管面積) × 土工延長) + (掘削幅 × 厚み × (余掘延長 + 試掘延長 + 撤去延長))
		1.543 m3 = ((0.750 * 0.460 - 0.002) * 4.500) + (0.750 * 0.460 * (0.000 + 0.000 + 0.000))
残土処分層	1	舗装掘削数量 = 掘削幅 × 厚み × (土工延長 + 余掘延長 + 試掘延長 + 撤去延長)
(舗装掘削)		0.168 m3 = 0.750 * 0.050 * (4.500 + 0.000 + 0.000 + 0.000)
残土処分層	1	数量 = 舗装掘削第1層土量
(舗装掘削)		0.168 m3 = 0.168
残土処分層	1	数量 = 掘削第1層土量
(掘削)		2.396 m3 = 2.396
残土処分層	2	数量 = 掘削第2層土量
(掘削)		2.362 m3 = 2.362

土 工 数 量 計 算 書 （ 計 算 表 ）

設計書管理番号： 18003600

工種番号	17	工種名称	本設ガスPEφ50②本管工事	ルート番号	02	ルート名称	本設G50②W50②市道布設

層種別	層	計　算　凡　例　／　計　算　式
舗装切断	1	数量 =（(土工延長 + 余掘り延長 + 試掘延長 + 撤去延長）+（(継手掘削幅 - 普通掘削幅）× 継手掘箇所数)）× 切断回数
		9.000 m =（(9.000 + 0.000 + 0.000 + 0.000）+（(0.325 - 0.325）* 0.000)）* 1.000
舗装掘削	1	数量 = 掘削幅 ×（土工延長 + 余掘延長 + 試掘延長 + 撤去延長）
		2.925 m2 = 0.325 *（9.000 + 0.000 + 0.000 + 0.000）
掘削	1	数量 = 掘削幅 × 厚み ×（土工延長 + 余掘延長 + 試掘延長 + 撤去延長）
		2.076 m3 = 0.325 * 0.710 *（9.000 + 0.000 + 0.000 + 0.000）
掘削	2	数量 = 掘削幅 × 厚み ×（土工延長 + 余掘延長 + 試掘延長 + 撤去延長）
		1.608 m3 = 0.325 * 0.550 *（9.000 + 0.000 + 0.000 + 0.000）
舗装復旧	1	数量 = 掘削幅 ×（土工延長 + 余掘延長 + 試掘延長 + 撤去延長）
		2.925 m2 = 0.325 *（9.000 + 0.000 + 0.000 + 0.000）
路盤復旧	1	数量 = 掘削幅 ×（土工延長 + 余掘延長 + 試掘延長 + 撤去延長）
		2.925 m2 = 0.325 *（9.000 + 0.000 + 0.000 + 0.000）
路盤復旧	2	数量 = 掘削幅 ×（土工延長 + 余掘延長 + 試掘延長 + 撤去延長）
		2.925 m2 = 0.325 *（9.000 + 0.000 + 0.000 + 0.000）
掘削埋め戻し	1	数量 = 掘削幅 × 厚み ×（土工延長 + 余掘延長 + 試掘延長 + 撤去延長）
		2.076 m3 = 0.325 * 0.710 *（9.000 + 0.000 + 0.000 + 0.000）

土 工 数 量 計 算 書 （ 計 算 表 ）

設計書管理番号： 18003600[当初設計書]

工種番号	17	工種名称	本設ガスPEφ50②本管工事	ルート番号	02	ルート名称	本設G50②W50②市道布設

層種別	層	計 算 凡 例 ／ 計 算 式
掘削埋め戻し	2	数量 = ((掘削幅 × 厚み - 管面積) × 土工延長) + (掘削幅 × 厚み × (余掘延長 + 試掘延長 + 撤去延長))
		0.888 m3 = ((0.325 * 0.310 - 0.002) * 9.000) + (0.325 * 0.310 * (0.000 + 0.000 + 0.000))
残土処分層	1	舗装掘削数量 = 掘削幅 × 厚み × (土工延長 + 余掘延長 + 試掘延長 + 撤去延長)
(舗装掘削)		0.146 m3 = 0.325 * 0.050 * (9.000 + 0.000 + 0.000 + 0.000)
残土処分層	1	数量 = 舗装掘削第1層土量
(舗装掘削)		0.146 m3 = 0.146
残土処分層	1	数量 = 掘削第1層土量
(掘削)		2.076 m3 = 2.076
残土処分層	2	数量 = 掘削第2層土量
(掘削)		1.608 m3 = 1.608

土 工 数 量 計 算 書 （ 計 算 表 ）

設計書管理番号： 18003600

工種番号	17	工種名称	本設ガスPEφ50②本管工事	ルート番号	03	ルート名称	本設G50②W50②市道布設下越し

層種別	層	計　算　凡　例　／　計　算　式
舗装切断	1	数量 =（(土工延長 + 余掘り延長 + 試掘延長 + 撤去延長）+（(継手掘削幅 - 普通掘削幅）× 継手掘箇所数)）× 切断回数
		3.000 m =（(3.000 + 0.000 + 0.000 + 0.000）+（(0.450 - 0.450）* 0.000)）* 1.000
舗装掘削	1	数量 = 掘削幅 ×（土工延長 + 余掘延長 + 試掘延長 + 撤去延長）
		1.350 m2 = 0.450 *（3.000 + 0.000 + 0.000 + 0.000）
掘削	1	数量 = 掘削幅 × 厚み ×（土工延長 + 余掘延長 + 試掘延長 + 撤去延長）
		1.498 m3 = 0.450 * 1.110 *（3.000 + 0.000 + 0.000 + 0.000）
掘削	2	数量 = 掘削幅 × 厚み ×（土工延長 + 余掘延長 + 試掘延長 + 撤去延長）
		0.742 m3 = 0.450 * 0.550 *（3.000 + 0.000 + 0.000 + 0.000）
舗装復旧	1	数量 = 掘削幅 ×（土工延長 + 余掘延長 + 試掘延長 + 撤去延長）
		1.350 m2 = 0.450 *（3.000 + 0.000 + 0.000 + 0.000）
路盤復旧	1	数量 = 掘削幅 ×（土工延長 + 余掘延長 + 試掘延長 + 撤去延長）
		1.350 m2 = 0.450 *（3.000 + 0.000 + 0.000 + 0.000）
路盤復旧	2	数量 = 掘削幅 ×（土工延長 + 余掘延長 + 試掘延長 + 撤去延長）
		1.350 m2 = 0.450 *（3.000 + 0.000 + 0.000 + 0.000）
掘削埋め戻し	1	数量 = 掘削幅 × 厚み ×（土工延長 + 余掘延長 + 試掘延長 + 撤去延長）
		1.498 m3 = 0.450 * 1.110 *（3.000 + 0.000 + 0.000 + 0.000）

土 工 数 量 計 算 書 （ 計 算 表 ）

設計書管理番号： 18003600[当初設計書]

工種番号	17	工種名称	本設ガスPEφ50②本管工事	ルート番号	03	ルート名称	本設G50②W50②市道布設下越し

層種別	層	計 算 凡 例 ／ 計 算 式
掘削埋め戻し	2	数量 = ((掘削幅 × 厚み - 管面積) × 土工延長) + (掘削幅 × 厚み × (余掘延長 + 試掘延長 + 撤去延長))
		0.412 m3 = ((0.450 * 0.310 - 0.002) * 3.000) + (0.450 * 0.310 * (0.000 + 0.000 + 0.000))
残土処分層	1	舗装掘削数量 = 掘削幅 × 厚み × (土工延長 + 余掘延長 + 試掘延長 + 撤去延長)
(舗装掘削)		0.067 m3 = 0.450 * 0.050 * (3.000 + 0.000 + 0.000 + 0.000)
残土処分層	1	数量 = 舗装掘削第1層土量
(舗装掘削)		0.067 m3 = 0.067
残土処分層	1	数量 = 掘削第1層土量
(掘削)		1.498 m3 = 1.498
残土処分層	2	数量 = 掘削第2層土量
(掘削)		0.742 m3 = 0.742

土 工 数 量 計 算 書 （ 計 算 表 ）

設計書管理番号： 18003600

工種番号	23	工種名称	既設ガス管閉塞工事	ルート番号	01	ルート名称	既設ガス市道閉塞

層種別	層	計　算　凡　例　／　計　算　式
舗装切断	1	数量 = ((土工延長 + 余掘り延長 + 試掘延長 + 撤去延長) + ((継手掘削幅 - 普通掘削幅) × 継手掘箇所数)) × 切断回数
		6.000 m = ((3.000 + 0.000 + 0.000 + 0.000) + ((1.500 - 1.500) * 0.000)) * 2.000
舗装掘削	1	数量 = 掘削幅 × (土工延長 + 余掘延長 + 試掘延長 + 撤去延長)
		4.500 m2 = 1.500 * (3.000 + 0.000 + 0.000 + 0.000)
掘削	1	数量 = 掘削幅 × 厚み × (土工延長 + 余掘延長 + 試掘延長 + 撤去延長)
		3.195 m3 = 1.500 * 0.710 * (3.000 + 0.000 + 0.000 + 0.000)
掘削	2	数量 = 掘削幅 × 厚み × (土工延長 + 余掘延長 + 試掘延長 + 撤去延長)
		3.285 m3 = 1.500 * 0.730 * (3.000 + 0.000 + 0.000 + 0.000)
舗装復旧	1	数量 = 掘削幅 × (土工延長 + 余掘延長 + 試掘延長 + 撤去延長)
		4.500 m2 = 1.500 * (3.000 + 0.000 + 0.000 + 0.000)
路盤復旧	1	数量 = 掘削幅 × (土工延長 + 余掘延長 + 試掘延長 + 撤去延長)
		4.500 m2 = 1.500 * (3.000 + 0.000 + 0.000 + 0.000)
路盤復旧	2	数量 = 掘削幅 × (土工延長 + 余掘延長 + 試掘延長 + 撤去延長)
		4.500 m2 = 1.500 * (3.000 + 0.000 + 0.000 + 0.000)
掘削埋め戻し	1	数量 = 掘削幅 × 厚み × (土工延長 + 余掘延長 + 試掘延長 + 撤去延長)
		3.195 m3 = 1.500 * 0.710 * (3.000 + 0.000 + 0.000 + 0.000)

土 工 数 量 計 算 書 （ 計 算 表 ）

設計書管理番号： 18003600[当初設計書]

工種番号	23	工種名称	既設ガス管閉塞工事	ルート番号	01	ルート名称	既設ガス市道閉塞

層種別	層	計　算　凡　例　／　計　算　式
掘削埋め戻し	2	数量 = ((掘削幅 × 厚み - 管面積) × 土工延長) + (掘削幅 × 厚み × (余掘延長 + 試掘延長 + 撤去延長))
		2.187 m3 = ((1.500 * 0.490 - 0.006) * 3.000) + (1.500 * 0.490 * (0.000 + 0.000 + 0.000))
残土処分層	1	舗装掘削数量 = 掘削幅 × 厚み × (土工延長 + 余掘延長 + 試掘延長 + 撤去延長)
(舗装掘削)		0.225 m3 = 1.500 * 0.050 * (3.000 + 0.000 + 0.000 + 0.000)
残土処分層	1	数量 = 舗装掘削第1層土量
(舗装掘削)		0.225 m3 = 0.225
残土処分層	1	数量 = 掘削第1層土量
(掘削)		3.195 m3 = 3.195
残土処分層	2	数量 = 掘削第2層土量
(掘削)		3.285 m3 = 3.285

土 工 数 量 計 算 書 （ 計 算 表 ）

設計書管理番号： 18003600

工種番号	31	工種名称	本設供給管工事	ルート番号	01	ルート名称	本設供給2条　市道布設

層種別	層	計　算　凡　例　／　計　算　式
舗装切断	1	数量 =（(土工延長 + 余掘り延長 + 試掘延長 + 撤去延長）+（(継手掘削幅 - 普通掘削幅）× 継手掘箇所数)）× 切断回数
		13.000 m =（(13.000 + 0.000 + 0.000 + 0.000）+（(0.300 - 0.300）* 0.000)）* 1.000
舗装掘削	1	数量 = 掘削幅 ×（土工延長 + 余掘延長 + 試掘延長 + 撤去延長）
		3.900 m2 = 0.300 *（13.000 + 0.000 + 0.000 + 0.000）
掘削	1	数量 = 掘削幅 × 厚み ×（土工延長 + 余掘延長 + 試掘延長 + 撤去延長）
		2.769 m3 = 0.300 * 0.710 *（13.000 + 0.000 + 0.000 + 0.000）
掘削	2	数量 = 掘削幅 × 厚み ×（土工延長 + 余掘延長 + 試掘延長 + 撤去延長）
		2.106 m3 = 0.300 * 0.540 *（13.000 + 0.000 + 0.000 + 0.000）
舗装復旧	1	数量 = 掘削幅 ×（土工延長 + 余掘延長 + 試掘延長 + 撤去延長）
		3.900 m2 = 0.300 *（13.000 + 0.000 + 0.000 + 0.000）
路盤復旧	1	数量 = 掘削幅 ×（土工延長 + 余掘延長 + 試掘延長 + 撤去延長）
		3.900 m2 = 0.300 *（13.000 + 0.000 + 0.000 + 0.000）
路盤復旧	2	数量 = 掘削幅 ×（土工延長 + 余掘延長 + 試掘延長 + 撤去延長）
		3.900 m2 = 0.300 *（13.000 + 0.000 + 0.000 + 0.000）
掘削埋め戻し	1	数量 = 掘削幅 × 厚み ×（土工延長 + 余掘延長 + 試掘延長 + 撤去延長）
		2.769 m3 = 0.300 * 0.710 *（13.000 + 0.000 + 0.000 + 0.000）

土 工 数 量 計 算 書 （ 計 算 表 ）

設計書管理番号： 18003600[当初設計書]

工種番号	31	工種名称	本設供給管工事	ルート番号	01	ルート名称	本設供給2条　市道布設

層種別	層	計　算　凡　例　／　計　算　式
掘削埋め戻し	2	数量 = 掘削幅 × 厚み ×（土工延長 + 余掘延長 + 試掘延長 + 撤去延長）
		1.170 m3 = 0.300 * 0.300 *（13.000 + 0.000 + 0.000 + 0.000）
残土処分層	1	舗装掘削数量 = 掘削幅 × 厚み ×（土工延長 + 余掘延長 + 試掘延長 + 撤去延長）
（舗装掘削）		0.195 m3 = 0.300 * 0.050 *（13.000 + 0.000 + 0.000 + 0.000）
残土処分層	1	数量 = 舗装掘削第1層土量
（舗装掘削）		0.195 m3 = 0.195
残土処分層	1	数量 = 掘削第1層土量
（掘削）		2.769 m3 = 2.769
残土処分層	2	数量 = 掘削第2層土量
（掘削）		2.106 m3 = 2.106

土 工 数 量 計 算 書 （ 計 算 表 ）

設計書管理番号： 18003600

工種番号	31	工種名称	本設供給管工事	ルート番号	02	ルート名称	本設供給2条　歩道布設

層種別	層	計　算　凡　例　／　計　算　式
舗装切断	1	数量 = ((土工延長 + 余掘り延長 + 試掘延長 + 撤去延長) + ((継手掘削幅 - 普通掘削幅) × 継手掘箇所数)) × 切断回数
		5.900 m = ((5.900 + 0.000 + 0.000 + 0.000) + ((0.300 - 0.300) * 0.000)) * 1.000
舗装掘削	1	数量 = 掘削幅 × (土工延長 + 余掘延長 + 試掘延長 + 撤去延長)
		1.770 m2 = 0.300 * (5.900 + 0.000 + 0.000 + 0.000)
掘削	1	数量 = 掘削幅 × 厚み × (土工延長 + 余掘延長 + 試掘延長 + 撤去延長)
		1.433 m3 = 0.300 * 0.810 * (5.900 + 0.000 + 0.000 + 0.000)
掘削	2	数量 = 掘削幅 × 厚み × (土工延長 + 余掘延長 + 試掘延長 + 撤去延長)
		0.796 m3 = 0.300 * 0.450 * (5.900 + 0.000 + 0.000 + 0.000)
舗装復旧	1	数量 = 掘削幅 × (土工延長 + 余掘延長 + 試掘延長 + 撤去延長)
		1.770 m2 = 0.300 * (5.900 + 0.000 + 0.000 + 0.000)
路盤復旧	1	数量 = 掘削幅 × (土工延長 + 余掘延長 + 試掘延長 + 撤去延長)
		1.770 m2 = 0.300 * (5.900 + 0.000 + 0.000 + 0.000)
掘削埋め戻し	1	数量 = 掘削幅 × 厚み × (土工延長 + 余掘延長 + 試掘延長 + 撤去延長)
		1.433 m3 = 0.300 * 0.810 * (5.900 + 0.000 + 0.000 + 0.000)
掘削埋め戻し	2	数量 = 掘削幅 × 厚み × (土工延長 + 余掘延長 + 試掘延長 + 撤去延長)
		0.531 m3 = 0.300 * 0.300 * (5.900 + 0.000 + 0.000 + 0.000)

土 工 数 量 計 算 書 （ 計 算 表 ）

設計書管理番号： 18003600[当初設計書]

工種番号	31	工種名称	本設供給管工事	ルート番号	02	ルート名称	本設供給2条　歩道布設

層種別	層	計　算　凡　例　／　計　算　式
残土処分層	1	舗装掘削数量 = 掘削幅 × 厚み ×（土工延長 + 余掘延長 + 試掘延長 + 撤去延長）
（舗装掘削）		0.070 m3 = 0.300 * 0.040 *（5.900 + 0.000 + 0.000 + 0.000）
残土処分層	1	数量 = 舗装掘削第1層土量
（舗装掘削）		0.070 m3 = 0.070
残土処分層	1	数量 = 掘削第1層土量
（掘削）		1.433 m3 = 1.433
残土処分層	2	数量 = 掘削第2層土量
（掘削）		0.796 m3 = 0.796

土 工 数 量 計 算 書 （ 計 算 表 ）

設計書管理番号： 18003600[当初設計書]

工種番号	31	工種名称	本設供給管工事	ルート番号	03	ルート名称	本設供給2条　民地CO切替

層種別	層	計　算　凡　例　／　計　算　式
掘削	1	数量 = 掘削幅 × 厚み ×（土工延長 + 余掘延長 + 試掘延長 + 撤去延長）
		0.750 m3 = 0.500 * 1.000 *（1.500 + 0.000 + 0.000 + 0.000）
舗装復旧	1	数量 = 掘削幅 × 厚み ×（土工延長 + 余掘延長 + 試掘延長 + 撤去延長）
		0.075 m3 = 0.500 * 0.100 *（1.500 + 0.000 + 0.000 + 0.000）
路盤復旧	1	数量 = 掘削幅 ×（土工延長 + 余掘延長 + 試掘延長 + 撤去延長）
		0.750 m2 = 0.500 *（1.500 + 0.000 + 0.000 + 0.000）
掘削埋め戻し	1	数量 = 掘削幅 × 厚み ×（土工延長 + 余掘延長 + 試掘延長 + 撤去延長）
		0.562 m3 = 0.500 * 0.750 *（1.500 + 0.000 + 0.000 + 0.000）
残土処分層	1	数量 = 掘削第1層土量
（掘削）		0.750 m3 = 0.750

土 工 数 量 計 算 書 （ 計 算 表 ）

設計書管理番号： 18003600[当初設計書]

工種番号	31	工種名称	本設供給管工事	ルート番号	04	ルート名称	本設供給2条　民地CO切替仮設無

層種別	層	計　算　凡　例　／　計　算　式
舗装切断	1	数量 =（(土工延長 + 余掘り延長 + 試掘延長 + 撤去延長）+（(継手掘削幅 - 普通掘削幅）× 継手掘箇所数)）× 切断回数
		3.000 m =（(1.500 + 0.000 + 0.000 + 0.000）+（(0.500 - 0.500）* 0.000)）* 2.000
舗装掘削	1	数量 = 掘削幅 × 厚み ×（土工延長 + 余掘延長 + 試掘延長 + 撤去延長）
		0.075 m3 = 0.500 * 0.100 *（1.500 + 0.000 + 0.000 + 0.000）
掘削	1	数量 = 掘削幅 × 厚み ×（土工延長 + 余掘延長 + 試掘延長 + 撤去延長）
		0.675 m3 = 0.500 * 0.900 *（1.500 + 0.000 + 0.000 + 0.000）
舗装復旧	1	数量 = 掘削幅 × 厚み ×（土工延長 + 余掘延長 + 試掘延長 + 撤去延長）
		0.075 m3 = 0.500 * 0.100 *（1.500 + 0.000 + 0.000 + 0.000）
路盤復旧	1	数量 = 掘削幅 ×（土工延長 + 余掘延長 + 試掘延長 + 撤去延長）
		0.750 m2 = 0.500 *（1.500 + 0.000 + 0.000 + 0.000）
掘削埋め戻し	1	数量 = 掘削幅 × 厚み ×（土工延長 + 余掘延長 + 試掘延長 + 撤去延長）
		0.562 m3 = 0.500 * 0.750 *（1.500 + 0.000 + 0.000 + 0.000）
残土処分層	1	数量 = 舗装掘削第1層土量
（舗装掘削）		0.075 m3 = 0.075
残土処分層	1	数量 = 掘削第1層土量
（掘削）		0.675 m3 = 0.675

土 工 数 量 計 算 書 （ 計 算 表 ）

設計書管理番号： 18003600

工種番号	34	工種名称	仮設水道TSVPφ50本管工事	ルート番号	01	ルート名称	仮設W50市道切替

層種別	層	計　算　凡　例　／　計　算　式
舗装切断	1	数量 =（(土工延長 + 余掘り延長 + 試掘延長 + 撤去延長）+（(継手掘削幅 - 普通掘削幅）× 継手掘箇所数)）× 切断回数
		4.000 m =（(2.000 + 0.000 + 0.000 + 0.000）+（(1.500 - 1.500）* 0.000)）* 2.000
舗装掘削	1	数量 = 掘削幅 ×（土工延長 + 余掘延長 + 試掘延長 + 撤去延長）
		3.000 m2 = 1.500 *（2.000 + 0.000 + 0.000 + 0.000）
掘削	1	数量 = 掘削幅 × 厚み ×（土工延長 + 余掘延長 + 試掘延長 + 撤去延長）
		4.230 m3 = 1.500 * 1.410 *（2.000 + 0.000 + 0.000 + 0.000）
舗装復旧	1	数量 = 掘削幅 ×（土工延長 + 余掘延長 + 試掘延長 + 撤去延長）
		3.000 m2 = 1.500 *（2.000 + 0.000 + 0.000 + 0.000）
路盤復旧	1	数量 = 掘削幅 ×（土工延長 + 余掘延長 + 試掘延長 + 撤去延長）
		3.000 m2 = 1.500 *（2.000 + 0.000 + 0.000 + 0.000）
掘削埋め戻し	1	数量 =（(掘削幅 × 厚み - 管面積）× 土工延長）+（掘削幅 × 厚み ×（余掘延長 + 試掘延長 + 撤去延長)）
		3.506 m3 =（(1.500 * 1.170 - 0.002）* 2.000）+（1.500 * 1.170 *（0.000 + 0.000 + 0.000)）
残土処分層	1	舗装掘削数量 = 掘削幅 × 厚み ×（土工延長 + 余掘延長 + 試掘延長 + 撤去延長）
(舗装掘削)		0.150 m3 = 1.500 * 0.050 *（2.000 + 0.000 + 0.000 + 0.000）
残土処分層	1	数量 = 舗装掘削第1層土量
(舗装掘削)		0.150 m3 = 0.150

土 工 数 量 計 算 書 （ 計 算 表 ）

設計書管理番号： 18003600[当初設計書]

工種番号	34	工種名称	仮設水道TSVPφ50本管工事	ルート番号	01	ルート名称	仮設W50市道切替

層種別	層	計 算 凡 例 ／ 計 算 式
残土処分層	1	数量 = 掘削第1層土量
(掘削)		4.230 m3 = 4.230

土 工 数 量 計 算 書 （ 計 算 表 ）

設計書管理番号： 18003600

工種番号	34	工種名称	仮設水道TSVPφ50本管工事	ルート番号	02	ルート名称	仮設W50市道布設

層種別	層	計　算　凡　例　／　計　算　式
舗装切断	1	数量 = ((土工延長 + 余掘り延長 + 試掘延長 + 撤去延長) + ((継手掘削幅 - 普通掘削幅) × 継手掘箇所数)) × 切断回数
		16.000 m = ((8.000 + 0.000 + 0.000 + 0.000) + ((0.600 - 0.600) * 0.000)) * 2.000
舗装掘削	1	数量 = 掘削幅 × (土工延長 + 余掘延長 + 試掘延長 + 撤去延長)
		4.800 m2 = 0.600 * (8.000 + 0.000 + 0.000 + 0.000)
掘削	1	数量 = 掘削幅 × 厚み × (土工延長 + 余掘延長 + 試掘延長 + 撤去延長)
		1.968 m3 = 0.600 * 0.410 * (8.000 + 0.000 + 0.000 + 0.000)
舗装復旧	1	数量 = 掘削幅 × (土工延長 + 余掘延長 + 試掘延長 + 撤去延長)
		4.800 m2 = 0.600 * (8.000 + 0.000 + 0.000 + 0.000)
路盤復旧	1	数量 = 掘削幅 × (土工延長 + 余掘延長 + 試掘延長 + 撤去延長)
		4.800 m2 = 0.600 * (8.000 + 0.000 + 0.000 + 0.000)
掘削埋め戻し	1	数量 = ((掘削幅 × 厚み - 管面積) × 土工延長) + (掘削幅 × 厚み × (余掘延長 + 試掘延長 + 撤去延長))
		0.800 m3 = ((0.600 * 0.170 - 0.002) * 8.000) + (0.600 * 0.170 * (0.000 + 0.000 + 0.000))
残土処分層	1	舗装掘削数量 = 掘削幅 × 厚み × (土工延長 + 余掘延長 + 試掘延長 + 撤去延長)
(舗装掘削)		0.240 m3 = 0.600 * 0.050 * (8.000 + 0.000 + 0.000 + 0.000)
残土処分層	1	数量 = 舗装掘削第1層土量
(舗装掘削)		0.240 m3 = 0.240

土 工 数 量 計 算 書 （ 計 算 表 ）

設計書管理番号： 18003600[当初設計書]

工種番号	34	工種名称	仮設水道TSVPφ50本管工事	ルート番号	02	ルート名称	仮設W50市道布設

層種別	層	計 算 凡 例 ／ 計 算 式
残土処分層	1	数量 = 掘削第1層土量
(掘削)		1.968 m3 = 1.968

土 工 数 量 計 算 書 （ 計 算 表 ）

設計書管理番号： 18003600

工種番号	34	工種名称	仮設水道TSVPφ50本管工事	ルート番号	03	ルート名称	仮設W50市道布設撤去

層種別	層	計　算　凡　例　／　計　算　式
舗装掘削	1	数量 = 掘削幅 × (土工延長 + 余掘延長 + 試掘延長 + 撤去延長)
		4.800 m2 = 0.600 * (8.000 + 0.000 + 0.000 + 0.000)
掘削	1	数量 = 掘削幅 × 厚み × (土工延長 + 余掘延長 + 試掘延長 + 撤去延長)
		0.816 m3 = 0.600 * 0.170 * (8.000 + 0.000 + 0.000 + 0.000)
掘削	2	数量 = 掘削幅 × 厚み × (土工延長 + 余掘延長 + 試掘延長 + 撤去延長)
		1.152 m3 = 0.600 * 0.240 * (8.000 + 0.000 + 0.000 + 0.000)
舗装復旧	1	数量 = 掘削幅 × (土工延長 + 余掘延長 + 試掘延長 + 撤去延長)
		4.800 m2 = 0.600 * (8.000 + 0.000 + 0.000 + 0.000)
路盤復旧	1	数量 = 掘削幅 × (土工延長 + 余掘延長 + 試掘延長 + 撤去延長)
		4.800 m2 = 0.600 * (8.000 + 0.000 + 0.000 + 0.000)
路盤復旧	2	数量 = 掘削幅 × (土工延長 + 余掘延長 + 試掘延長 + 撤去延長)
		4.800 m2 = 0.600 * (8.000 + 0.000 + 0.000 + 0.000)
掘削埋め戻し	1	数量 = 掘削幅 × 厚み × (土工延長 + 余掘延長 + 試掘延長 + 撤去延長)
		0.816 m3 = 0.600 * 0.170 * (8.000 + 0.000 + 0.000 + 0.000)
残土処分層	1	舗装掘削数量 = 掘削幅 × 厚み × (土工延長 + 余掘延長 + 試掘延長 + 撤去延長)
(舗装掘削)		0.240 m3 = 0.600 * 0.050 * (8.000 + 0.000 + 0.000 + 0.000)

土 工 数 量 計 算 書 （ 計 算 表 ）

設計書管理番号： 18003600[当初設計書]

工種番号	34	工種名称	仮設水道TSVPφ50本管工事	ルート番号	03	ルート名称	仮設W50市道布設撤去

層種別	層	計 算 凡 例 ／ 計 算 式
残土処分層	1	数量 = 舗装掘削第1層土量
(舗装掘削)		0.240 m3 = 0.240
残土処分層	1	数量 = 掘削第1層土量
(掘削)		0.816 m3 = 0.816
残土処分層	2	数量 = 掘削第2層土量
(掘削)		1.152 m3 = 1.152

土 工 数 量 計 算 書 （ 計 算 表 ）

設計書管理番号： 18003600

工種番号	34	工種名称	仮設水道TSVPφ50本管工事	ルート番号	04	ルート名称	仮設W50 市道試掘工

層種別	層	計　算　凡　例　／　計　算　式
舗装切断	1	数量 =（(土工延長 + 余掘り延長 + 試掘延長 + 撤去延長）+（(継手掘削幅 - 普通掘削幅）× 継手掘箇所数)）× 切断回数
		6.000 m =（(3.000 + 0.000 + 0.000 + 0.000）+（(1.000 - 1.000）* 0.000)）* 2.000
舗装掘削	1	数量 = 掘削幅 ×（土工延長 + 余掘延長 + 試掘延長 + 撤去延長）
		3.000 m2 = 1.000 *（3.000 + 0.000 + 0.000 + 0.000）
掘削	1	数量 = 掘削幅 × 厚み ×（土工延長 + 余掘延長 + 試掘延長 + 撤去延長）
		2.850 m3 = 1.000 * 0.950 *（3.000 + 0.000 + 0.000 + 0.000）
掘削	2	数量 = 掘削幅 × 厚み ×（土工延長 + 余掘延長 + 試掘延長 + 撤去延長）
		0.600 m3 = 1.000 * 0.200 *（3.000 + 0.000 + 0.000 + 0.000）
舗装復旧	1	数量 = 掘削幅 ×（土工延長 + 余掘延長 + 試掘延長 + 撤去延長）
		3.000 m2 = 1.000 *（3.000 + 0.000 + 0.000 + 0.000）
路盤復旧	1	数量 = 掘削幅 ×（土工延長 + 余掘延長 + 試掘延長 + 撤去延長）
		3.000 m2 = 1.000 *（3.000 + 0.000 + 0.000 + 0.000）
掘削埋め戻し	1	数量 = 掘削幅 × 厚み ×（土工延長 + 余掘延長 + 試掘延長 + 撤去延長）
		2.130 m3 = 1.000 * 0.710 *（3.000 + 0.000 + 0.000 + 0.000）
掘削埋め戻し	2	数量 = 掘削幅 × 厚み ×（土工延長 + 余掘延長 + 試掘延長 + 撤去延長）
		0.600 m3 = 1.000 * 0.200 *（3.000 + 0.000 + 0.000 + 0.000）

土 工 数 量 計 算 書 （ 計 算 表 ）

設計書管理番号： 18003600[当初設計書]

工種番号	34	工種名称	仮設水道TSVPφ50本管工事	ルート番号	04	ルート名称	仮設W50 市道試掘工

層種別	層	計 算 凡 例 ／ 計 算 式
残土処分層	1	舗装掘削数量 = 掘削幅 × 厚み ×（土工延長 + 余掘延長 + 試掘延長 + 撤去延長）
（舗装掘削）		0.150 m3 = 1.000 * 0.050 *（3.000 + 0.000 + 0.000 + 0.000）
残土処分層	1	数量 = 舗装掘削第1層土量
（舗装掘削）		0.150 m3 = 0.150
残土処分層	1	数量 = 掘削第1層土量
（掘削）		2.850 m3 = 2.850
残土処分層	2	数量 = 掘削第2層土量
（掘削）		0.600 m3 = 0.600

土 工 数 量 計 算 書 （ 計 算 表 ）

設計書管理番号： 18003600[当初設計書]

工種番号	40	工種名称	仮設給水管工事	ルート番号	01	ルート名称	仮設供給1条　民地CO切替

層種別	層	計　算　凡　例　／　計　算　式
舗装切断	1	数量 = ((土工延長 + 余掘り延長 + 試掘延長 + 撤去延長) + ((継手掘削幅 - 普通掘削幅) × 継手掘箇所数)) × 切断回数
		6.000 m = ((3.000 + 0.000 + 0.000 + 0.000) + ((1.000 - 1.000) * 0.000)) * 2.000
舗装掘削	1	数量 = 掘削幅 × 厚み × (土工延長 + 余掘延長 + 試掘延長 + 撤去延長)
		0.300 m3 = 1.000 * 0.100 * (3.000 + 0.000 + 0.000 + 0.000)
掘削	1	数量 = 掘削幅 × 厚み × (土工延長 + 余掘延長 + 試掘延長 + 撤去延長)
		2.700 m3 = 1.000 * 0.900 * (3.000 + 0.000 + 0.000 + 0.000)
路盤復旧	1	数量 = 掘削幅 × (土工延長 + 余掘延長 + 試掘延長 + 撤去延長)
		3.000 m2 = 1.000 * (3.000 + 0.000 + 0.000 + 0.000)
掘削埋め戻し	1	数量 = 掘削幅 × 厚み × (土工延長 + 余掘延長 + 試掘延長 + 撤去延長)
		2.550 m3 = 1.000 * 0.850 * (3.000 + 0.000 + 0.000 + 0.000)
残土処分層	1	数量 = 舗装掘削第1層土量
(舗装掘削)		0.300 m3 = 0.300
残土処分層	1	数量 = 掘削第1層土量
(掘削)		2.700 m3 = 2.700

土 工 数 量 計 算 書 （ 計 算 表 ）

設計書管理番号： 18003600

工種番号	44	工種名称	本設水道HPPEφ100本管工事	ルート番号	01	ルート名称	本設G100W100市道布設

層種別	層	計　算　凡　例　／　計　算　式
舗装切断	1	数量 =（(土工延長 + 余掘り延長 + 試掘延長 + 撤去延長）+（(継手掘削幅 - 普通掘削幅）× 継手掘箇所数)）× 切断回数
		145.000 m =（(145.000 + 0.000 + 0.000 + 0.000）+（(0.375 - 0.375）* 1.000)）* 1.000
舗装掘削	1	数量 = 掘削幅 ×（土工延長 + 余掘延長 + 試掘延長 + 撤去延長）
		54.375 m2 = 0.375 *（145.000 + 0.000 + 0.000 + 0.000）
掘削	1	数量 = 掘削幅 × 厚み ×（土工延長 + 余掘延長 + 試掘延長 + 撤去延長）
		38.606 m3 = 0.375 * 0.710 *（145.000 + 0.000 + 0.000 + 0.000）
掘削	2	数量 = 掘削幅 × 厚み ×（土工延長 + 余掘延長 + 試掘延長 + 撤去延長）
		33.168 m3 = 0.375 * 0.610 *（145.000 + 0.000 + 0.000 + 0.000）
舗装復旧	1	数量 = 掘削幅 ×（土工延長 + 余掘延長 + 試掘延長 + 撤去延長）
		54.375 m2 = 0.375 *（145.000 + 0.000 + 0.000 + 0.000）
路盤復旧	1	数量 = 掘削幅 ×（土工延長 + 余掘延長 + 試掘延長 + 撤去延長）
		54.375 m2 = 0.375 *（145.000 + 0.000 + 0.000 + 0.000）
路盤復旧	2	数量 = 掘削幅 ×（土工延長 + 余掘延長 + 試掘延長 + 撤去延長）
		54.375 m2 = 0.375 *（145.000 + 0.000 + 0.000 + 0.000）
掘削埋め戻し	1	数量 = 掘削幅 × 厚み ×（土工延長 + 余掘延長 + 試掘延長 + 撤去延長）
		38.606 m3 = 0.375 * 0.710 *（145.000 + 0.000 + 0.000 + 0.000）

土 工 数 量 計 算 書 （ 計 算 表 ）

設計書管理番号： 18003600[当初設計書]

工種番号	44	工種名称	本設水道HPPEφ100本管工事	ルート番号	01	ルート名称	本設G100W100市道布設

層種別	層	計 算 凡 例 ／ 計 算 式
掘削埋め戻し	2	数量 = ((掘削幅 × 厚み - 管面積) × 土工延長) + (掘削幅 × 厚み × (余掘延長 + 試掘延長 + 撤去延長))
		18.523 m3 = ((0.375 * 0.370 - 0.011) * 145.000) + (0.375 * 0.370 * (0.000 + 0.000 + 0.000))
残土処分層	1	舗装掘削数量 = 掘削幅 × 厚み × (土工延長 + 余掘延長 + 試掘延長 + 撤去延長)
(舗装掘削)		2.718 m3 = 0.375 * 0.050 * (145.000 + 0.000 + 0.000 + 0.000)
残土処分層	1	数量 = 舗装掘削第1層土量
(舗装掘削)		2.718 m3 = 2.718
残土処分層	1	数量 = 掘削第1層土量
(掘削)		38.606 m3 = 38.606
残土処分層	2	数量 = 掘削第2層土量
(掘削)		33.168 m3 = 33.168

土 工 数 量 計 算 書 （ 計 算 表 ）

設計書管理番号： 18003600

工種番号	44	工種名称	本設水道HPPEφ100本管工事	ルート番号	02	ルート名称	本設W100市道布設

層種別	層	計　算　凡　例　／　計　算　式
舗装切断	1	数量 =（(土工延長 + 余掘り延長 + 試掘延長 + 撤去延長）+（(継手掘削幅 - 普通掘削幅）× 継手掘箇所数)）× 切断回数
		246.000 m =（(123.000 + 0.000 + 0.000 + 0.000）+（(0.600 - 0.600）* 0.000)）* 2.000
舗装掘削	1	数量 = 掘削幅 ×（土工延長 + 余掘延長 + 試掘延長 + 撤去延長）
		73.800 m2 = 0.600 *（123.000 + 0.000 + 0.000 + 0.000）
掘削	1	数量 = 掘削幅 × 厚み ×（土工延長 + 余掘延長 + 試掘延長 + 撤去延長）
		52.398 m3 = 0.600 * 0.710 *（123.000 + 0.000 + 0.000 + 0.000）
掘削	2	数量 = 掘削幅 × 厚み ×（土工延長 + 余掘延長 + 試掘延長 + 撤去延長）
		45.018 m3 = 0.600 * 0.610 *（123.000 + 0.000 + 0.000 + 0.000）
舗装復旧	1	数量 = 掘削幅 ×（土工延長 + 余掘延長 + 試掘延長 + 撤去延長）
		73.800 m2 = 0.600 *（123.000 + 0.000 + 0.000 + 0.000）
路盤復旧	1	数量 = 掘削幅 ×（土工延長 + 余掘延長 + 試掘延長 + 撤去延長）
		73.800 m2 = 0.600 *（123.000 + 0.000 + 0.000 + 0.000）
路盤復旧	2	数量 = 掘削幅 ×（土工延長 + 余掘延長 + 試掘延長 + 撤去延長）
		73.800 m2 = 0.600 *（123.000 + 0.000 + 0.000 + 0.000）
掘削埋め戻し	1	数量 = 掘削幅 × 厚み ×（土工延長 + 余掘延長 + 試掘延長 + 撤去延長）
		52.398 m3 = 0.600 * 0.710 *（123.000 + 0.000 + 0.000 + 0.000）

土 工 数 量 計 算 書 （ 計 算 表 ）

設計書管理番号： 18003600[当初設計書]

工種番号	44	工種名称	本設水道HPPEφ100本管工事	ルート番号	02	ルート名称	本設W100市道布設

層種別	層	計 算 凡 例 ／ 計 算 式
掘削埋め戻し	2	数量 =（(掘削幅 × 厚み - 管面積) × 土工延長）+（掘削幅 × 厚み ×（余掘延長 + 試掘延長 + 撤去延長))
		25.953 m3 =（(0.600 * 0.370 - 0.011) * 123.000) +（0.600 * 0.370 *（0.000 + 0.000 + 0.000))
残土処分層	1	舗装掘削数量 = 掘削幅 × 厚み ×（土工延長 + 余掘延長 + 試掘延長 + 撤去延長)
(舗装掘削)		3.690 m3 = 0.600 * 0.050 *（123.000 + 0.000 + 0.000 + 0.000)
残土処分層	1	数量 = 舗装掘削第1層土量
(舗装掘削)		3.690 m3 = 3.690
残土処分層	1	数量 = 掘削第1層土量
(掘削)		52.398 m3 = 52.398
残土処分層	2	数量 = 掘削第2層土量
(掘削)		45.018 m3 = 45.018

土 工 数 量 計 算 書 （ 計 算 表 ）

設計書管理番号： 18003600

工種番号	44	工種名称	本設水道HPPEφ100本管工事	ルート番号	03	ルート名称	本設W200市道切替H=0.8

層種別	層	計 算 凡 例 ／ 計 算 式
舗装切断	1	数量 =（(土工延長 + 余掘り延長 + 試掘延長 + 撤去延長）+（(継手掘削幅 - 普通掘削幅）× 継手掘箇所数)）× 切断回数
		9.000 m =（(4.500 + 0.000 + 0.000 + 0.000）+（(1.500 - 1.500）* 0.000)）* 2.000
舗装掘削	1	数量 = 掘削幅 ×（土工延長 + 余掘延長 + 試掘延長 + 撤去延長）
		6.750 m2 = 1.500 *（4.500 + 0.000 + 0.000 + 0.000）
掘削	1	数量 = 掘削幅 × 厚み ×（土工延長 + 余掘延長 + 試掘延長 + 撤去延長）
		2.092 m3 = 1.500 * 0.310 *（4.500 + 0.000 + 0.000 + 0.000）
掘削	2	数量 = 掘削幅 × 厚み ×（土工延長 + 余掘延長 + 試掘延長 + 撤去延長）
		6.480 m3 = 1.500 * 0.960 *（4.500 + 0.000 + 0.000 + 0.000）
舗装復旧	1	数量 = 掘削幅 ×（土工延長 + 余掘延長 + 試掘延長 + 撤去延長）
		6.750 m2 = 1.500 *（4.500 + 0.000 + 0.000 + 0.000）
路盤復旧	1	数量 = 掘削幅 ×（土工延長 + 余掘延長 + 試掘延長 + 撤去延長）
		6.750 m2 = 1.500 *（4.500 + 0.000 + 0.000 + 0.000）
路盤復旧	2	数量 = 掘削幅 ×（土工延長 + 余掘延長 + 試掘延長 + 撤去延長）
		6.750 m2 = 1.500 *（4.500 + 0.000 + 0.000 + 0.000）
掘削埋め戻し	1	数量 = 掘削幅 × 厚み ×（土工延長 + 余掘延長 + 試掘延長 + 撤去延長）
		2.092 m3 = 1.500 * 0.310 *（4.500 + 0.000 + 0.000 + 0.000）

土 工 数 量 計 算 書 （ 計 算 表 ）

設計書管理番号： 18003600[当初設計書]

工種番号	44	工種名称	本設水道HPPEφ100本管工事	ルート番号	03	ルート名称	本設W200市道切替H=0.8

層種別	層	計 算 凡 例 ／ 計 算 式
掘削埋め戻し	2	数量 = ((掘削幅 × 厚み - 管面積) × 土工延長) + (掘削幅 × 厚み × (余掘延長 + 試掘延長 + 撤去延長))
		4.689 m3 = ((1.500 * 0.720 - 0.038) * 4.500) + (1.500 * 0.720 * (0.000 + 0.000 + 0.000))
残土処分層	1	舗装掘削数量 = 掘削幅 × 厚み × (土工延長 + 余掘延長 + 試掘延長 + 撤去延長)
(舗装掘削)		0.337 m3 = 1.500 * 0.050 * (4.500 + 0.000 + 0.000 + 0.000)
残土処分層	1	数量 = 舗装掘削第1層土量
(舗装掘削)		0.337 m3 = 0.337
残土処分層	1	数量 = 掘削第1層土量
(掘削)		2.092 m3 = 2.092
残土処分層	2	数量 = 掘削第2層土量
(掘削)		6.480 m3 = 6.480

土 工 数 量 計 算 書 （ 計 算 表 ）

設計書管理番号： 18003600

工種番号	44	工種名称	本設水道HPPEφ100本管工事	ルート番号	04	ルート名称	本設W200市道切替H=1.2

層種別	層	計 算 凡 例 ／ 計 算 式
舗装切断	1	数量 = ((土工延長 + 余掘り延長 + 試掘延長 + 撤去延長) + ((継手掘削幅 - 普通掘削幅) × 継手掘箇所数)) × 切断回数
		4.000 m = ((2.000 + 0.000 + 0.000 + 0.000) + ((1.500 - 1.500) * 0.000)) * 2.000
舗装掘削	1	数量 = 掘削幅 × (土工延長 + 余掘延長 + 試掘延長 + 撤去延長)
		3.000 m2 = 1.500 * (2.000 + 0.000 + 0.000 + 0.000)
掘削	1	数量 = 掘削幅 × 厚み × (土工延長 + 余掘延長 + 試掘延長 + 撤去延長)
		2.130 m3 = 1.500 * 0.710 * (2.000 + 0.000 + 0.000 + 0.000)
掘削	2	数量 = 掘削幅 × 厚み × (土工延長 + 余掘延長 + 試掘延長 + 撤去延長)
		2.880 m3 = 1.500 * 0.960 * (2.000 + 0.000 + 0.000 + 0.000)
舗装復旧	1	数量 = 掘削幅 × (土工延長 + 余掘延長 + 試掘延長 + 撤去延長)
		3.000 m2 = 1.500 * (2.000 + 0.000 + 0.000 + 0.000)
路盤復旧	1	数量 = 掘削幅 × (土工延長 + 余掘延長 + 試掘延長 + 撤去延長)
		3.000 m2 = 1.500 * (2.000 + 0.000 + 0.000 + 0.000)
路盤復旧	2	数量 = 掘削幅 × (土工延長 + 余掘延長 + 試掘延長 + 撤去延長)
		3.000 m2 = 1.500 * (2.000 + 0.000 + 0.000 + 0.000)
掘削埋め戻し	1	数量 = 掘削幅 × 厚み × (土工延長 + 余掘延長 + 試掘延長 + 撤去延長)
		2.130 m3 = 1.500 * 0.710 * (2.000 + 0.000 + 0.000 + 0.000)

土 工 数 量 計 算 書 （ 計 算 表 ）

設計書管理番号： 18003600[当初設計書]

工種番号	44	工種名称	本設水道HPPEφ100本管工事	ルート番号	04	ルート名称	本設W200市道切替H=1.2

層種別	層	計 算 凡 例 ／ 計 算 式
掘削埋め戻し	2	数量 =（(掘削幅 × 厚み - 管面積) × 土工延長）+（掘削幅 × 厚み ×（余掘延長 + 試掘延長 + 撤去延長)）
		2.084 m3 =（(1.500 * 0.720 - 0.038) * 2.000）+（1.500 * 0.720 *（0.000 + 0.000 + 0.000)）
残土処分層	1	舗装掘削数量 = 掘削幅 × 厚み ×（土工延長 + 余掘延長 + 試掘延長 + 撤去延長）
(舗装掘削)		0.150 m3 = 1.500 * 0.050 *（2.000 + 0.000 + 0.000 + 0.000）
残土処分層	1	数量 = 舗装掘削第1層土量
(舗装掘削)		0.150 m3 = 0.150
残土処分層	1	数量 = 掘削第1層土量
(掘削)		2.130 m3 = 2.130
残土処分層	2	数量 = 掘削第2層土量
(掘削)		2.880 m3 = 2.880

土 工 数 量 計 算 書 （ 計 算 表 ）

設計書管理番号： 18003600

工種番号	44	工種名称	本設水道HPPEφ100本管工事	ルート番号	05	ルート名称	本設W100市道切替H=0.8

層種別	層	計 算 凡 例 ／ 計 算 式
舗装切断	1	数量 =（(土工延長 + 余掘り延長 + 試掘延長 + 撤去延長）+（(継手掘削幅 - 普通掘削幅）× 継手掘箇所数)）× 切断回数
		4.000 m =（(2.000 + 0.000 + 0.000 + 0.000）+（(1.500 - 1.500）* 0.000)）* 2.000
舗装掘削	1	数量 = 掘削幅 ×（土工延長 + 余掘延長 + 試掘延長 + 撤去延長）
		3.000 m2 = 1.500 *（2.000 + 0.000 + 0.000 + 0.000）
掘削	1	数量 = 掘削幅 × 厚み ×（土工延長 + 余掘延長 + 試掘延長 + 撤去延長）
		0.930 m3 = 1.500 * 0.310 *（2.000 + 0.000 + 0.000 + 0.000）
掘削	2	数量 = 掘削幅 × 厚み ×（土工延長 + 余掘延長 + 試掘延長 + 撤去延長）
		2.280 m3 = 1.500 * 0.760 *（2.000 + 0.000 + 0.000 + 0.000）
舗装復旧	1	数量 = 掘削幅 ×（土工延長 + 余掘延長 + 試掘延長 + 撤去延長）
		3.000 m2 = 1.500 *（2.000 + 0.000 + 0.000 + 0.000）
路盤復旧	1	数量 = 掘削幅 ×（土工延長 + 余掘延長 + 試掘延長 + 撤去延長）
		3.000 m2 = 1.500 *（2.000 + 0.000 + 0.000 + 0.000）
路盤復旧	2	数量 = 掘削幅 ×（土工延長 + 余掘延長 + 試掘延長 + 撤去延長）
		3.000 m2 = 1.500 *（2.000 + 0.000 + 0.000 + 0.000）
掘削埋め戻し	1	数量 = 掘削幅 × 厚み ×（土工延長 + 余掘延長 + 試掘延長 + 撤去延長）
		0.930 m3 = 1.500 * 0.310 *（2.000 + 0.000 + 0.000 + 0.000）

土 工 数 量 計 算 書 （ 計 算 表 ）

設計書管理番号： 18003600[当初設計書]

工種番号	44	工種名称	本設水道HPPEφ100本管工事	ルート番号	05	ルート名称	本設W100市道切替H=0.8

層種別	層	計 算 凡 例 ／ 計 算 式
掘削埋め戻し	2	数量 =（(掘削幅 × 厚み - 管面積) × 土工延長）+（掘削幅 × 厚み ×（余掘延長 + 試掘延長 + 撤去延長))
		1.538 m3 =（(1.500 * 0.520 - 0.011) * 2.000) +（1.500 * 0.520 *（0.000 + 0.000 + 0.000))
残土処分層	1	舗装掘削数量 = 掘削幅 × 厚み ×（土工延長 + 余掘延長 + 試掘延長 + 撤去延長)
(舗装掘削)		0.150 m3 = 1.500 * 0.050 *（2.000 + 0.000 + 0.000 + 0.000)
残土処分層	1	数量 = 舗装掘削第1層土量
(舗装掘削)		0.150 m3 = 0.150
残土処分層	1	数量 = 掘削第1層土量
(掘削)		0.930 m3 = 0.930
残土処分層	2	数量 = 掘削第2層土量
(掘削)		2.280 m3 = 2.280

土 工 数 量 計 算 書 （ 計 算 表 ）

設計書管理番号： 18003600

工種番号	44	工種名称	本設水道HPPEφ100本管工事	ルート番号	06	ルート名称	本設G100W100 水道除却分

層種別	層	計 算 凡 例 ／ 計 算 式
舗装掘削	1	数量 = 掘削幅 × (土工延長 + 余掘延長 + 試掘延長 + 撤去延長)
		65.250 m2 = 0.450 * (145.000 + 0.000 + 0.000 + 0.000)
掘削	1	数量 = 掘削幅 × 厚み × (土工延長 + 余掘延長 + 試掘延長 + 撤去延長)
		58.725 m3 = 0.450 * 0.900 * (145.000 + 0.000 + 0.000 + 0.000)
掘削	2	数量 = 掘削幅 × 厚み × (土工延長 + 余掘延長 + 試掘延長 + 撤去延長)
		39.802 m3 = 0.450 * 0.610 * (145.000 + 0.000 + 0.000 + 0.000)
舗装復旧	1	数量 = 掘削幅 × (土工延長 + 余掘延長 + 試掘延長 + 撤去延長)
		65.250 m2 = 0.450 * (145.000 + 0.000 + 0.000 + 0.000)
路盤復旧	1	数量 = 掘削幅 × (土工延長 + 余掘延長 + 試掘延長 + 撤去延長)
		65.250 m2 = 0.450 * (145.000 + 0.000 + 0.000 + 0.000)
路盤復旧	2	数量 = 掘削幅 × (土工延長 + 余掘延長 + 試掘延長 + 撤去延長)
		65.250 m2 = 0.450 * (145.000 + 0.000 + 0.000 + 0.000)
掘削埋め戻し	1	数量 = 掘削幅 × 厚み × (土工延長 + 余掘延長 + 試掘延長 + 撤去延長)
		46.327 m3 = 0.450 * 0.710 * (145.000 + 0.000 + 0.000 + 0.000)
掘削埋め戻し	2	数量 = 掘削幅 × 厚み × (土工延長 + 余掘延長 + 試掘延長 + 撤去延長)
		24.142 m3 = 0.450 * 0.370 * (145.000 + 0.000 + 0.000 + 0.000)

土 工 数 量 計 算 書 （ 計 算 表 ）

設計書管理番号： 18003600[当初設計書]

工種番号	44	工種名称	本設水道HPPEφ100本管工事	ルート番号	06	ルート名称	本設G100W100 水道除却分

層種別	層	計 算 凡 例 ／ 計 算 式
管底下埋め戻し	1	数量 = ((継手管底幅 × 厚み) - (普通掘削管底幅 × 影響厚み)) × 継手掘延長 + (普通掘削管底幅 × 厚み) × (土工延長 + 余掘延長 + 試掘延長 + 撤去延長)
		12.397 m3 = ((0.450 * 0.000) - (0.450 * 0.000)) * 0.000 + ((0.450 * 0.190) * (145.000 + 0.000 + 0.000 + 0.000))
残土処分層	1	舗装掘削数量 = 掘削幅 × 厚み × (土工延長 + 余掘延長 + 試掘延長 + 撤去延長)
(舗装掘削)		3.262 m3 = 0.450 * 0.050 * (145.000 + 0.000 + 0.000 + 0.000)
残土処分層	1	数量 = 舗装掘削第1層土量
(舗装掘削)		3.262 m3 = 3.262
残土処分層	1	数量 = 掘削第1層土量
(掘削)		58.725 m3 = 58.725
残土処分層	2	数量 = 掘削第2層土量
(掘削)		39.802 m3 = 39.802

土 工 数 量 計 算 書 （ 計 算 表 ）

設計書管理番号： 18003600[当初設計書]

工種番号	44	工種名称	本設水道HPPEφ100本管工事	ルート番号	07	ルート名称	本設G100W100 水道除却 管下

層種別	層	計 算 凡 例 ／ 計 算 式
掘削	1	数量 = 掘削幅 × 厚み ×（土工延長 + 余掘延長 + 試掘延長 + 撤去延長）
		20.662 m3 = 0.750 * 0.190 *（145.000 + 0.000 + 0.000 + 0.000）
掘削埋め戻し	1	数量 = 掘削幅 × 厚み ×（土工延長 + 余掘延長 + 試掘延長 + 撤去延長）
		20.662 m3 = 0.750 * 0.190 *（145.000 + 0.000 + 0.000 + 0.000）
残土処分層	1	数量 = 掘削第1層土量
（掘削）		20.662 m3 = 20.662

土 工 数 量 計 算 書 （ 計 算 表 ）

設計書管理番号： 18003600

工種番号	44	工種名称	本設水道HPPEφ100本管工事	ルート番号	08	ルート名称	本設W100 水道除却分

層種別	層	計 算 凡 例 ／ 計 算 式
舗装掘削	1	数量 = 掘削幅 × (土工延長 + 余掘延長 + 試掘延長 + 撤去延長)
		73.800 m2 = 0.600 * (123.000 + 0.000 + 0.000 + 0.000)
掘削	1	数量 = 掘削幅 × 厚み × (土工延長 + 余掘延長 + 試掘延長 + 撤去延長)
		66.420 m3 = 0.600 * 0.900 * (123.000 + 0.000 + 0.000 + 0.000)
掘削	2	数量 = 掘削幅 × 厚み × (土工延長 + 余掘延長 + 試掘延長 + 撤去延長)
		45.018 m3 = 0.600 * 0.610 * (123.000 + 0.000 + 0.000 + 0.000)
舗装復旧	1	数量 = 掘削幅 × (土工延長 + 余掘延長 + 試掘延長 + 撤去延長)
		73.800 m2 = 0.600 * (123.000 + 0.000 + 0.000 + 0.000)
路盤復旧	1	数量 = 掘削幅 × (土工延長 + 余掘延長 + 試掘延長 + 撤去延長)
		73.800 m2 = 0.600 * (123.000 + 0.000 + 0.000 + 0.000)
路盤復旧	2	数量 = 掘削幅 × (土工延長 + 余掘延長 + 試掘延長 + 撤去延長)
		73.800 m2 = 0.600 * (123.000 + 0.000 + 0.000 + 0.000)
掘削埋め戻し	1	数量 = 掘削幅 × 厚み × (土工延長 + 余掘延長 + 試掘延長 + 撤去延長)
		52.398 m3 = 0.600 * 0.710 * (123.000 + 0.000 + 0.000 + 0.000)
掘削埋め戻し	2	数量 = 掘削幅 × 厚み × (土工延長 + 余掘延長 + 試掘延長 + 撤去延長)
		27.306 m3 = 0.600 * 0.370 * (123.000 + 0.000 + 0.000 + 0.000)

土 工 数 量 計 算 書 （ 計 算 表 ）

設計書管理番号： 18003600[当初設計書]

工種番号	44	工種名称	本設水道HPPEφ100本管工事	ルート番号	08	ルート名称	本設W100 水道除却分

層種別	層	計 算 凡 例 ／ 計 算 式
管底下埋め戻し	1	数量 =（(継手管底幅 × 厚み) −（普通掘削管底幅 × 影響厚み)）× 継手掘延長 +（普通掘削管底幅 × 厚み）×（土工延長 + 余掘延長 + 試掘延長 + 撤去延長）
		14.022 m3 =（(0.600 * 0.000) −（0.600 * 0.000)）* 0.000 +（(0.600 * 0.190) *（123.000 + 0.000 + 0.000 + 0.000)）
残土処分層	1	舗装掘削数量 = 掘削幅 × 厚み ×（土工延長 + 余掘延長 + 試掘延長 + 撤去延長）
(舗装掘削)		3.690 m3 = 0.600 * 0.050 *（123.000 + 0.000 + 0.000 + 0.000）
残土処分層	1	数量 = 舗装掘削第1層土量
(舗装掘削)		3.690 m3 = 3.690
残土処分層	1	数量 = 掘削第1層土量
(掘削)		66.420 m3 = 66.420
残土処分層	2	数量 = 掘削第2層土量
(掘削)		45.018 m3 = 45.018

土 工 数 量 計 算 書 （ 計 算 表 ）

設計書管理番号： 18003600[当初設計書]

工種番号	44	工種名称	本設水道HPPEφ100本管工事	ルート番号	09	ルート名称	本設W100 水道除却 管下

層種別	層	計 算 凡 例 ／ 計 算 式
掘削	1	数量 = 掘削幅 × 厚み ×（土工延長 + 余掘延長 + 試掘延長 + 撤去延長）
		14.022 m3 = 0.600 * 0.190 *（123.000 + 0.000 + 0.000 + 0.000）
掘削埋め戻し	1	数量 = 掘削幅 × 厚み ×（土工延長 + 余掘延長 + 試掘延長 + 撤去延長）
		14.022 m3 = 0.600 * 0.190 *（123.000 + 0.000 + 0.000 + 0.000）
残土処分層	1	数量 = 掘削第1層土量
（掘削）		14.022 m3 = 14.022

土 工 数 量 計 算 書 （ 計 算 表 ）

設計書管理番号： 18003600

工種番号	50	工種名称	本設水道HPPEφ50①本管工事	ルート番号	01	ルート名称	本設G50①W50①市道切替

層種別	層	計　算　凡　例　／　計　算　式
舗装切断	1	数量 =（(土工延長 + 余掘り延長 + 試掘延長 + 撤去延長）+（(継手掘削幅 - 普通掘削幅）× 継手掘箇所数)）× 切断回数
		4.500 m =（(4.500 + 0.000 + 0.000 + 0.000）+（(0.750 - 0.750）* 0.000)）* 1.000
舗装掘削	1	数量 = 掘削幅 ×（土工延長 + 余掘延長 + 試掘延長 + 撤去延長）
		3.375 m2 = 0.750 *（4.500 + 0.000 + 0.000 + 0.000）
掘削	1	数量 = 掘削幅 × 厚み ×（土工延長 + 余掘延長 + 試掘延長 + 撤去延長）
		2.396 m3 = 0.750 * 0.710 *（4.500 + 0.000 + 0.000 + 0.000）
掘削	2	数量 = 掘削幅 × 厚み ×（土工延長 + 余掘延長 + 試掘延長 + 撤去延長）
		2.362 m3 = 0.750 * 0.700 *（4.500 + 0.000 + 0.000 + 0.000）
舗装復旧	1	数量 = 掘削幅 ×（土工延長 + 余掘延長 + 試掘延長 + 撤去延長）
		3.375 m2 = 0.750 *（4.500 + 0.000 + 0.000 + 0.000）
路盤復旧	1	数量 = 掘削幅 ×（土工延長 + 余掘延長 + 試掘延長 + 撤去延長）
		3.375 m2 = 0.750 *（4.500 + 0.000 + 0.000 + 0.000）
路盤復旧	2	数量 = 掘削幅 ×（土工延長 + 余掘延長 + 試掘延長 + 撤去延長）
		3.375 m2 = 0.750 *（4.500 + 0.000 + 0.000 + 0.000）
掘削埋め戻し	1	数量 = 掘削幅 × 厚み ×（土工延長 + 余掘延長 + 試掘延長 + 撤去延長）
		2.396 m3 = 0.750 * 0.710 *（4.500 + 0.000 + 0.000 + 0.000）

土 工 数 量 計 算 書 （ 計 算 表 ）

設計書管理番号： 18003600[当初設計書]

工種番号	50	工種名称	本設水道HPPEφ50①本管工事	ルート番号	01	ルート名称	本設G50①W50①市道切替

層種別	層	計 算 凡 例 ／ 計 算 式
掘削埋め戻し	2	数量 = ((掘削幅 × 厚み - 管面積) × 土工延長) + (掘削幅 × 厚み × (余掘延長 + 試掘延長 + 撤去延長))
		1.543 m3 = ((0.750 * 0.460 - 0.002) * 4.500) + (0.750 * 0.460 * (0.000 + 0.000 + 0.000))
残土処分層	1	舗装掘削数量 = 掘削幅 × 厚み × (土工延長 + 余掘延長 + 試掘延長 + 撤去延長)
(舗装掘削)		0.168 m3 = 0.750 * 0.050 * (4.500 + 0.000 + 0.000 + 0.000)
残土処分層	1	数量 = 舗装掘削第1層土量
(舗装掘削)		0.168 m3 = 0.168
残土処分層	1	数量 = 掘削第1層土量
(掘削)		2.396 m3 = 2.396
残土処分層	2	数量 = 掘削第2層土量
(掘削)		2.362 m3 = 2.362

土 工 数 量 計 算 書 （ 計 算 表 ）

設計書管理番号： 18003600

工種番号	50	工種名称	本設水道HPPEφ50①本管工事	ルート番号	02	ルート名称	本設G50①W50①市道布設

層種別	層	計　算　凡　例　／　計　算　式
舗装切断	1	数量 =（(土工延長 + 余掘り延長 + 試掘延長 + 撤去延長）+（(継手掘削幅 - 普通掘削幅）× 継手掘箇所数)）× 切断回数
		8.000 m =（(8.000 + 0.000 + 0.000 + 0.000）+（(0.325 - 0.325）* 0.000)）* 1.000
舗装掘削	1	数量 = 掘削幅 ×（土工延長 + 余掘延長 + 試掘延長 + 撤去延長）
		2.600 m2 = 0.325 *（8.000 + 0.000 + 0.000 + 0.000）
掘削	1	数量 = 掘削幅 × 厚み ×（土工延長 + 余掘延長 + 試掘延長 + 撤去延長）
		1.846 m3 = 0.325 * 0.710 *（8.000 + 0.000 + 0.000 + 0.000）
掘削	2	数量 = 掘削幅 × 厚み ×（土工延長 + 余掘延長 + 試掘延長 + 撤去延長）
		1.430 m3 = 0.325 * 0.550 *（8.000 + 0.000 + 0.000 + 0.000）
舗装復旧	1	数量 = 掘削幅 ×（土工延長 + 余掘延長 + 試掘延長 + 撤去延長）
		2.600 m2 = 0.325 *（8.000 + 0.000 + 0.000 + 0.000）
路盤復旧	1	数量 = 掘削幅 ×（土工延長 + 余掘延長 + 試掘延長 + 撤去延長）
		2.600 m2 = 0.325 *（8.000 + 0.000 + 0.000 + 0.000）
路盤復旧	2	数量 = 掘削幅 ×（土工延長 + 余掘延長 + 試掘延長 + 撤去延長）
		2.600 m2 = 0.325 *（8.000 + 0.000 + 0.000 + 0.000）
掘削埋め戻し	1	数量 = 掘削幅 × 厚み ×（土工延長 + 余掘延長 + 試掘延長 + 撤去延長）
		1.846 m3 = 0.325 * 0.710 *（8.000 + 0.000 + 0.000 + 0.000）

土 工 数 量 計 算 書 （ 計 算 表 ）

設計書管理番号： 18003600[当初設計書]

工種番号	50	工種名称	本設水道HPPEφ50①本管工事	ルート番号	02	ルート名称	本設G50①W50①市道布設

層種別	層	計 算 凡 例 ／ 計 算 式
掘削埋め戻し	2	数量 = ((掘削幅 × 厚み - 管面積) × 土工延長) + (掘削幅 × 厚み × (余掘延長 + 試掘延長 + 撤去延長))
		0.790 m3 = ((0.325 * 0.310 - 0.002) * 8.000) + (0.325 * 0.310 * (0.000 + 0.000 + 0.000))
残土処分層	1	舗装掘削数量 = 掘削幅 × 厚み × (土工延長 + 余掘延長 + 試掘延長 + 撤去延長)
(舗装掘削)		0.130 m3 = 0.325 * 0.050 * (8.000 + 0.000 + 0.000 + 0.000)
残土処分層	1	数量 = 舗装掘削第1層土量
(舗装掘削)		0.130 m3 = 0.130
残土処分層	1	数量 = 掘削第1層土量
(掘削)		1.846 m3 = 1.846
残土処分層	2	数量 = 掘削第2層土量
(掘削)		1.430 m3 = 1.430

土 工 数 量 計 算 書 （ 計 算 表 ）

設計書管理番号： 18003600

工種番号	50	工種名称	本設水道HPPEφ50①本管工事	ルート番号	03	ルート名称	本設G50①W50①市道布設下越し

層種別	層	計 算 凡 例 ／ 計 算 式
舗装切断	1	数量 =（(土工延長 + 余掘り延長 + 試掘延長 + 撤去延長）+（(継手掘削幅 - 普通掘削幅）× 継手掘箇所数)）× 切断回数
		3.000 m =（(3.000 + 0.000 + 0.000 + 0.000）+（(0.450 - 0.450）* 0.000)）* 1.000
舗装掘削	1	数量 = 掘削幅 ×（土工延長 + 余掘延長 + 試掘延長 + 撤去延長）
		1.350 m2 = 0.450 *（3.000 + 0.000 + 0.000 + 0.000）
掘削	1	数量 = 掘削幅 × 厚み ×（土工延長 + 余掘延長 + 試掘延長 + 撤去延長）
		1.498 m3 = 0.450 * 1.110 *（3.000 + 0.000 + 0.000 + 0.000）
掘削	2	数量 = 掘削幅 × 厚み ×（土工延長 + 余掘延長 + 試掘延長 + 撤去延長）
		0.742 m3 = 0.450 * 0.550 *（3.000 + 0.000 + 0.000 + 0.000）
舗装復旧	1	数量 = 掘削幅 ×（土工延長 + 余掘延長 + 試掘延長 + 撤去延長）
		1.350 m2 = 0.450 *（3.000 + 0.000 + 0.000 + 0.000）
路盤復旧	1	数量 = 掘削幅 ×（土工延長 + 余掘延長 + 試掘延長 + 撤去延長）
		1.350 m2 = 0.450 *（3.000 + 0.000 + 0.000 + 0.000）
路盤復旧	2	数量 = 掘削幅 ×（土工延長 + 余掘延長 + 試掘延長 + 撤去延長）
		1.350 m2 = 0.450 *（3.000 + 0.000 + 0.000 + 0.000）
掘削埋め戻し	1	数量 = 掘削幅 × 厚み ×（土工延長 + 余掘延長 + 試掘延長 + 撤去延長）
		1.498 m3 = 0.450 * 1.110 *（3.000 + 0.000 + 0.000 + 0.000）

土 工 数 量 計 算 書 （ 計 算 表 ）

設計書管理番号： 18003600[当初設計書]

工種番号	50	工種名称	本設水道HPPEφ50①本管工事	ルート番号	03	ルート名称	本設G50①W50①市道布設下越し

層種別	層	計 算 凡 例 ／ 計 算 式
掘削埋め戻し	2	数量 =（(掘削幅 × 厚み - 管面積) × 土工延長）+（掘削幅 × 厚み ×（余掘延長 + 試掘延長 + 撤去延長))
		0.412 m3 =（(0.450 * 0.310 - 0.002) * 3.000) +（0.450 * 0.310 *（0.000 + 0.000 + 0.000))
残土処分層	1	舗装掘削数量 = 掘削幅 × 厚み ×（土工延長 + 余掘延長 + 試掘延長 + 撤去延長)
(舗装掘削)		0.067 m3 = 0.450 * 0.050 *（3.000 + 0.000 + 0.000 + 0.000)
残土処分層	1	数量 = 舗装掘削第1層土量
(舗装掘削)		0.067 m3 = 0.067
残土処分層	1	数量 = 掘削第1層土量
(掘削)		1.498 m3 = 1.498
残土処分層	2	数量 = 掘削第2層土量
(掘削)		0.742 m3 = 0.742

土 工 数 量 計 算 書 （ 計 算 表 ）

設計書管理番号： 18003600

工種番号	51	工種名称	本設水道HPPEφ50②本管工事	ルート番号	01	ルート名称	本設G50②W50②市道切替

層種別	層	計　算　凡　例　／　計　算　式
舗装切断	1	数量 =（(土工延長 + 余掘り延長 + 試掘延長 + 撤去延長）+（(継手掘削幅 - 普通掘削幅）× 継手掘箇所数)）× 切断回数
		4.500 m =（(4.500 + 0.000 + 0.000 + 0.000）+（(0.750 - 0.750）* 0.000)）* 1.000
舗装掘削	1	数量 = 掘削幅 ×（土工延長 + 余掘延長 + 試掘延長 + 撤去延長）
		3.375 m2 = 0.750 *（4.500 + 0.000 + 0.000 + 0.000）
掘削	1	数量 = 掘削幅 × 厚み ×（土工延長 + 余掘延長 + 試掘延長 + 撤去延長）
		2.396 m3 = 0.750 * 0.710 *（4.500 + 0.000 + 0.000 + 0.000）
掘削	2	数量 = 掘削幅 × 厚み ×（土工延長 + 余掘延長 + 試掘延長 + 撤去延長）
		2.362 m3 = 0.750 * 0.700 *（4.500 + 0.000 + 0.000 + 0.000）
舗装復旧	1	数量 = 掘削幅 ×（土工延長 + 余掘延長 + 試掘延長 + 撤去延長）
		3.375 m2 = 0.750 *（4.500 + 0.000 + 0.000 + 0.000）
路盤復旧	1	数量 = 掘削幅 ×（土工延長 + 余掘延長 + 試掘延長 + 撤去延長）
		3.375 m2 = 0.750 *（4.500 + 0.000 + 0.000 + 0.000）
路盤復旧	2	数量 = 掘削幅 ×（土工延長 + 余掘延長 + 試掘延長 + 撤去延長）
		3.375 m2 = 0.750 *（4.500 + 0.000 + 0.000 + 0.000）
掘削埋め戻し	1	数量 = 掘削幅 × 厚み ×（土工延長 + 余掘延長 + 試掘延長 + 撤去延長）
		2.396 m3 = 0.750 * 0.710 *（4.500 + 0.000 + 0.000 + 0.000）

土 工 数 量 計 算 書 （ 計 算 表 ）

設計書管理番号： 18003600[当初設計書]

工種番号	51	工種名称	本設水道HPPEφ50②本管工事	ルート番号	01	ルート名称	本設G50②W50②市道切替

層種別	層	計 算 凡 例 ／ 計 算 式
掘削埋め戻し	2	数量 = ((掘削幅 × 厚み - 管面積) × 土工延長) + (掘削幅 × 厚み × (余掘延長 + 試掘延長 + 撤去延長))
		1.543 m3 = ((0.750 * 0.460 - 0.002) * 4.500) + (0.750 * 0.460 * (0.000 + 0.000 + 0.000))
残土処分層	1	舗装掘削数量 = 掘削幅 × 厚み × (土工延長 + 余掘延長 + 試掘延長 + 撤去延長)
(舗装掘削)		0.168 m3 = 0.750 * 0.050 * (4.500 + 0.000 + 0.000 + 0.000)
残土処分層	1	数量 = 舗装掘削第1層土量
(舗装掘削)		0.168 m3 = 0.168
残土処分層	1	数量 = 掘削第1層土量
(掘削)		2.396 m3 = 2.396
残土処分層	2	数量 = 掘削第2層土量
(掘削)		2.362 m3 = 2.362

土 工 数 量 計 算 書 （ 計 算 表 ）

設計書管理番号： 18003600

工種番号	51	工種名称	本設水道HPPEφ50②本管工事	ルート番号	02	ルート名称	本設G50②W50②市道布設

層種別	層	計　算　凡　例　／　計　算　式
舗装切断	1	数量 =（(土工延長 + 余掘り延長 + 試掘延長 + 撤去延長）+（(継手掘削幅 - 普通掘削幅）× 継手掘箇所数)）× 切断回数
		9.000 m =（(9.000 + 0.000 + 0.000 + 0.000）+（(0.325 - 0.325）* 0.000)）* 1.000
舗装掘削	1	数量 = 掘削幅 ×（土工延長 + 余掘延長 + 試掘延長 + 撤去延長）
		2.925 m2 = 0.325 *（9.000 + 0.000 + 0.000 + 0.000）
掘削	1	数量 = 掘削幅 × 厚み ×（土工延長 + 余掘延長 + 試掘延長 + 撤去延長）
		2.076 m3 = 0.325 * 0.710 *（9.000 + 0.000 + 0.000 + 0.000）
掘削	2	数量 = 掘削幅 × 厚み ×（土工延長 + 余掘延長 + 試掘延長 + 撤去延長）
		1.608 m3 = 0.325 * 0.550 *（9.000 + 0.000 + 0.000 + 0.000）
舗装復旧	1	数量 = 掘削幅 ×（土工延長 + 余掘延長 + 試掘延長 + 撤去延長）
		2.925 m2 = 0.325 *（9.000 + 0.000 + 0.000 + 0.000）
路盤復旧	1	数量 = 掘削幅 ×（土工延長 + 余掘延長 + 試掘延長 + 撤去延長）
		2.925 m2 = 0.325 *（9.000 + 0.000 + 0.000 + 0.000）
路盤復旧	2	数量 = 掘削幅 ×（土工延長 + 余掘延長 + 試掘延長 + 撤去延長）
		2.925 m2 = 0.325 *（9.000 + 0.000 + 0.000 + 0.000）
掘削埋め戻し	1	数量 = 掘削幅 × 厚み ×（土工延長 + 余掘延長 + 試掘延長 + 撤去延長）
		2.076 m3 = 0.325 * 0.710 *（9.000 + 0.000 + 0.000 + 0.000）

土 工 数 量 計 算 書 （ 計 算 表 ）

設計書管理番号： 18003600[当初設計書]

工種番号	51	工種名称	本設水道HPPEφ50②本管工事	ルート番号	02	ルート名称	本設G50②W50②市道布設

層種別	層	計 算 凡 例 ／ 計 算 式
掘削埋め戻し	2	数量 = ((掘削幅 × 厚み - 管面積) × 土工延長) + (掘削幅 × 厚み × (余掘延長 + 試掘延長 + 撤去延長))
		0.888 m3 = ((0.325 * 0.310 - 0.002) * 9.000) + (0.325 * 0.310 * (0.000 + 0.000 + 0.000))
残土処分層	1	舗装掘削数量 = 掘削幅 × 厚み × (土工延長 + 余掘延長 + 試掘延長 + 撤去延長)
(舗装掘削)		0.146 m3 = 0.325 * 0.050 * (9.000 + 0.000 + 0.000 + 0.000)
残土処分層	1	数量 = 舗装掘削第1層土量
(舗装掘削)		0.146 m3 = 0.146
残土処分層	1	数量 = 掘削第1層土量
(掘削)		2.076 m3 = 2.076
残土処分層	2	数量 = 掘削第2層土量
(掘削)		1.608 m3 = 1.608

土 工 数 量 計 算 書 （ 計 算 表 ）

設計書管理番号： 18003600

工種番号	51	工種名称	本設水道HPPEφ50②本管工事	ルート番号	03	ルート名称	本設G50②W50②市道布設下越し

層種別	層	計　算　凡　例　／　計　算　式
舗装切断	1	数量 =（(土工延長 + 余掘り延長 + 試掘延長 + 撤去延長）+（(継手掘削幅 - 普通掘削幅）× 継手掘箇所数)）× 切断回数
		3.000 m =（(3.000 + 0.000 + 0.000 + 0.000）+（(0.450 - 0.450）* 0.000)）* 1.000
舗装掘削	1	数量 = 掘削幅 ×（土工延長 + 余掘延長 + 試掘延長 + 撤去延長）
		1.350 m2 = 0.450 *（3.000 + 0.000 + 0.000 + 0.000）
掘削	1	数量 = 掘削幅 × 厚み ×（土工延長 + 余掘延長 + 試掘延長 + 撤去延長）
		1.498 m3 = 0.450 * 1.110 *（3.000 + 0.000 + 0.000 + 0.000）
掘削	2	数量 = 掘削幅 × 厚み ×（土工延長 + 余掘延長 + 試掘延長 + 撤去延長）
		0.742 m3 = 0.450 * 0.550 *（3.000 + 0.000 + 0.000 + 0.000）
舗装復旧	1	数量 = 掘削幅 ×（土工延長 + 余掘延長 + 試掘延長 + 撤去延長）
		1.350 m2 = 0.450 *（3.000 + 0.000 + 0.000 + 0.000）
路盤復旧	1	数量 = 掘削幅 ×（土工延長 + 余掘延長 + 試掘延長 + 撤去延長）
		1.350 m2 = 0.450 *（3.000 + 0.000 + 0.000 + 0.000）
路盤復旧	2	数量 = 掘削幅 ×（土工延長 + 余掘延長 + 試掘延長 + 撤去延長）
		1.350 m2 = 0.450 *（3.000 + 0.000 + 0.000 + 0.000）
掘削埋め戻し	1	数量 = 掘削幅 × 厚み ×（土工延長 + 余掘延長 + 試掘延長 + 撤去延長）
		1.498 m3 = 0.450 * 1.110 *（3.000 + 0.000 + 0.000 + 0.000）

土 工 数 量 計 算 書 （ 計 算 表 ）

設計書管理番号： 18003600[当初設計書]

工種番号	51	工種名称	本設水道HPPEφ50②本管工事	ルート番号	03	ルート名称	本設G50②W50②市道布設下越し

層種別	層	計 算 凡 例 ／ 計 算 式
掘削埋め戻し	2	数量 =（(掘削幅 × 厚み - 管面積) × 土工延長）+（掘削幅 × 厚み ×（余掘延長 + 試掘延長 + 撤去延長)）
		0.412 m3 =（(0.450 * 0.310 - 0.002) * 3.000）+（0.450 * 0.310 *（0.000 + 0.000 + 0.000)）
残土処分層	1	舗装掘削数量 = 掘削幅 × 厚み ×（土工延長 + 余掘延長 + 試掘延長 + 撤去延長）
(舗装掘削)		0.067 m3 = 0.450 * 0.050 *（3.000 + 0.000 + 0.000 + 0.000）
残土処分層	1	数量 = 舗装掘削第1層土量
(舗装掘削)		0.067 m3 = 0.067
残土処分層	1	数量 = 掘削第1層土量
(掘削)		1.498 m3 = 1.498
残土処分層	2	数量 = 掘削第2層土量
(掘削)		0.742 m3 = 0.742

土 工 数 量 計 算 書 （ 計 算 表 ）

設計書管理番号： 18003600

工種番号	57	工種名称	本設排泥管工事	ルート番号	01	ルート名称	本設排泥市道

層種別	層	計　算　凡　例　／　計　算　式
舗装切断	1	数量 = ((土工延長 + 余掘り延長 + 試掘延長 + 撤去延長) + ((継手掘削幅 - 普通掘削幅) × 継手掘箇所数)) × 切断回数
		4.000 m = ((2.000 + 0.000 + 0.000 + 0.000) + ((1.500 - 1.500) * 2.000)) * 2.000
舗装掘削	1	数量 = 掘削幅 × (土工延長 + 余掘延長 + 試掘延長 + 撤去延長)
		3.000 m2 = 1.500 * (2.000 + 0.000 + 0.000 + 0.000)
掘削	1	数量 = 掘削幅 × 厚み × (土工延長 + 余掘延長 + 試掘延長 + 撤去延長)
		2.130 m3 = 1.500 * 0.710 * (2.000 + 0.000 + 0.000 + 0.000)
掘削	2	数量 = 掘削幅 × 厚み × (土工延長 + 余掘延長 + 試掘延長 + 撤去延長)
		2.190 m3 = 1.500 * 0.730 * (2.000 + 0.000 + 0.000 + 0.000)
舗装復旧	1	数量 = 掘削幅 × (土工延長 + 余掘延長 + 試掘延長 + 撤去延長)
		3.000 m2 = 1.500 * (2.000 + 0.000 + 0.000 + 0.000)
路盤復旧	1	数量 = 掘削幅 × (土工延長 + 余掘延長 + 試掘延長 + 撤去延長)
		3.000 m2 = 1.500 * (2.000 + 0.000 + 0.000 + 0.000)
路盤復旧	2	数量 = 掘削幅 × (土工延長 + 余掘延長 + 試掘延長 + 撤去延長)
		3.000 m2 = 1.500 * (2.000 + 0.000 + 0.000 + 0.000)
掘削埋め戻し	1	数量 = 掘削幅 × 厚み × (土工延長 + 余掘延長 + 試掘延長 + 撤去延長)
		2.130 m3 = 1.500 * 0.710 * (2.000 + 0.000 + 0.000 + 0.000)

土 工 数 量 計 算 書 （ 計 算 表 ）

設計書管理番号： 18003600[当初設計書]

工種番号	57	工種名称	本設排泥管工事	ルート番号	01	ルート名称	本設排泥市道

層種別	層	計 算 凡 例 ／ 計 算 式
掘削埋め戻し	2	数量 =（(掘削幅 × 厚み - 管面積) × 土工延長）+（掘削幅 × 厚み ×（余掘延長 + 試掘延長 + 撤去延長)）
		1.458 m3 =（(1.500 * 0.490 - 0.006) * 2.000）+（1.500 * 0.490 *（0.000 + 0.000 + 0.000)）
残土処分層	1	舗装掘削数量 = 掘削幅 × 厚み ×（土工延長 + 余掘延長 + 試掘延長 + 撤去延長）
(舗装掘削)		0.150 m3 = 1.500 * 0.050 *（2.000 + 0.000 + 0.000 + 0.000）
残土処分層	1	数量 = 舗装掘削第1層土量
(舗装掘削)		0.150 m3 = 0.150
残土処分層	1	数量 = 掘削第1層土量
(掘削)		2.130 m3 = 2.130
残土処分層	2	数量 = 掘削第2層土量
(掘削)		2.190 m3 = 2.190

土 工 数 量 計 算 書 （ 計 算 表 ）

設計書管理番号： 18003600

工種番号	65	工種名称	本設給水管工事	ルート番号	01	ルート名称	本設供給2条　市道布設

層種別	層	計　算　凡　例　／　計　算　式
舗装切断	1	数量 = ((土工延長 + 余掘り延長 + 試掘延長 + 撤去延長) + ((継手掘削幅 - 普通掘削幅) × 継手掘箇所数)) × 切断回数
		13.000 m = ((13.000 + 0.000 + 0.000 + 0.000) + ((0.300 - 0.300) * 0.000)) * 1.000
舗装掘削	1	数量 = 掘削幅 × (土工延長 + 余掘延長 + 試掘延長 + 撤去延長)
		3.900 m2 = 0.300 * (13.000 + 0.000 + 0.000 + 0.000)
掘削	1	数量 = 掘削幅 × 厚み × (土工延長 + 余掘延長 + 試掘延長 + 撤去延長)
		2.769 m3 = 0.300 * 0.710 * (13.000 + 0.000 + 0.000 + 0.000)
掘削	2	数量 = 掘削幅 × 厚み × (土工延長 + 余掘延長 + 試掘延長 + 撤去延長)
		2.106 m3 = 0.300 * 0.540 * (13.000 + 0.000 + 0.000 + 0.000)
舗装復旧	1	数量 = 掘削幅 × (土工延長 + 余掘延長 + 試掘延長 + 撤去延長)
		3.900 m2 = 0.300 * (13.000 + 0.000 + 0.000 + 0.000)
路盤復旧	1	数量 = 掘削幅 × (土工延長 + 余掘延長 + 試掘延長 + 撤去延長)
		3.900 m2 = 0.300 * (13.000 + 0.000 + 0.000 + 0.000)
路盤復旧	2	数量 = 掘削幅 × (土工延長 + 余掘延長 + 試掘延長 + 撤去延長)
		3.900 m2 = 0.300 * (13.000 + 0.000 + 0.000 + 0.000)
掘削埋め戻し	1	数量 = 掘削幅 × 厚み × (土工延長 + 余掘延長 + 試掘延長 + 撤去延長)
		2.769 m3 = 0.300 * 0.710 * (13.000 + 0.000 + 0.000 + 0.000)

土 工 数 量 計 算 書 （ 計 算 表 ）

設計書管理番号： 18003600[当初設計書]

工種番号	65	工種名称	本設給水管工事	ルート番号	01	ルート名称	本設供給2条　市道布設

層種別	層	計　算　凡　例　／　計　算　式
掘削埋め戻し	2	数量 = 掘削幅 × 厚み ×（土工延長 + 余掘延長 + 試掘延長 + 撤去延長）
		1.170 m3 = 0.300 * 0.300 *（13.000 + 0.000 + 0.000 + 0.000）
残土処分層	1	舗装掘削数量 = 掘削幅 × 厚み ×（土工延長 + 余掘延長 + 試掘延長 + 撤去延長）
（舗装掘削）		0.195 m3 = 0.300 * 0.050 *（13.000 + 0.000 + 0.000 + 0.000）
残土処分層	1	数量 = 舗装掘削第1層土量
（舗装掘削）		0.195 m3 = 0.195
残土処分層	1	数量 = 掘削第1層土量
（掘削）		2.769 m3 = 2.769
残土処分層	2	数量 = 掘削第2層土量
（掘削）		2.106 m3 = 2.106

土 工 数 量 計 算 書 （ 計 算 表 ）

設計書管理番号： 18003600

工種番号	65	工種名称	本設給水管工事	ルート番号	02	ルート名称	本設供給2条　歩道布設

層種別	層	計　算　凡　例　／　計　算　式
舗装切断	1	数量 =（(土工延長 + 余掘り延長 + 試掘延長 + 撤去延長）+（(継手掘削幅 - 普通掘削幅）× 継手掘箇所数)）× 切断回数
		5.900 m =（(5.900 + 0.000 + 0.000 + 0.000）+（(0.300 - 0.300）* 0.000)）* 1.000
舗装掘削	1	数量 = 掘削幅 ×（土工延長 + 余掘延長 + 試掘延長 + 撤去延長）
		1.770 m2 = 0.300 *（5.900 + 0.000 + 0.000 + 0.000）
掘削	1	数量 = 掘削幅 × 厚み ×（土工延長 + 余掘延長 + 試掘延長 + 撤去延長）
		1.433 m3 = 0.300 * 0.810 *（5.900 + 0.000 + 0.000 + 0.000）
掘削	2	数量 = 掘削幅 × 厚み ×（土工延長 + 余掘延長 + 試掘延長 + 撤去延長）
		0.796 m3 = 0.300 * 0.450 *（5.900 + 0.000 + 0.000 + 0.000）
舗装復旧	1	数量 = 掘削幅 ×（土工延長 + 余掘延長 + 試掘延長 + 撤去延長）
		1.770 m2 = 0.300 *（5.900 + 0.000 + 0.000 + 0.000）
路盤復旧	1	数量 = 掘削幅 ×（土工延長 + 余掘延長 + 試掘延長 + 撤去延長）
		1.770 m2 = 0.300 *（5.900 + 0.000 + 0.000 + 0.000）
掘削埋め戻し	1	数量 = 掘削幅 × 厚み ×（土工延長 + 余掘延長 + 試掘延長 + 撤去延長）
		1.433 m3 = 0.300 * 0.810 *（5.900 + 0.000 + 0.000 + 0.000）
掘削埋め戻し	2	数量 = 掘削幅 × 厚み ×（土工延長 + 余掘延長 + 試掘延長 + 撤去延長）
		0.531 m3 = 0.300 * 0.300 *（5.900 + 0.000 + 0.000 + 0.000）

土 工 数 量 計 算 書 （ 計 算 表 ）

設計書管理番号： 18003600[当初設計書]

工種番号	65	工種名称	本設給水管工事	ルート番号	02	ルート名称	本設供給2条　歩道布設

層種別	層	計　算　凡　例　／　計　算　式
残土処分層	1	舗装掘削数量 = 掘削幅 × 厚み ×（土工延長 + 余掘延長 + 試掘延長 + 撤去延長）
（舗装掘削）		0.070 m3 = 0.300 * 0.040 *（5.900 + 0.000 + 0.000 + 0.000）
残土処分層	1	数量 = 舗装掘削第1層土量
（舗装掘削）		0.070 m3 = 0.070
残土処分層	1	数量 = 掘削第1層土量
（掘削）		1.433 m3 = 1.433
残土処分層	2	数量 = 掘削第2層土量
（掘削）		0.796 m3 = 0.796

土 工 数 量 計 算 書 （ 計 算 表 ）

設計書管理番号： 18003600[当初設計書]

工種番号	65	工種名称	本設給水管工事	ルート番号	03	ルート名称	本設供給2条　民地CO切替

層種別	層	計　算　凡　例　／　計　算　式
掘削	1	数量 = 掘削幅 × 厚み ×（土工延長 + 余掘延長 + 試掘延長 + 撤去延長）
		0.750 m3 = 0.500 * 1.000 *（1.500 + 0.000 + 0.000 + 0.000）
舗装復旧	1	数量 = 掘削幅 × 厚み ×（土工延長 + 余掘延長 + 試掘延長 + 撤去延長）
		0.075 m3 = 0.500 * 0.100 *（1.500 + 0.000 + 0.000 + 0.000）
路盤復旧	1	数量 = 掘削幅 ×（土工延長 + 余掘延長 + 試掘延長 + 撤去延長）
		0.750 m2 = 0.500 *（1.500 + 0.000 + 0.000 + 0.000）
掘削埋め戻し	1	数量 = 掘削幅 × 厚み ×（土工延長 + 余掘延長 + 試掘延長 + 撤去延長）
		0.562 m3 = 0.500 * 0.750 *（1.500 + 0.000 + 0.000 + 0.000）
残土処分層	1	数量 = 掘削第1層土量
（掘削）		0.750 m3 = 0.750

土 工 数 量 計 算 書 （ 計 算 表 ）

設計書管理番号： 18003600[当初設計書]

工種番号	65	工種名称	本設給水管工事	ルート番号	04	ルート名称	本設供給2条　民地CO切替仮設無

層種別	層	計　算　凡　例　／　計　算　式
舗装切断	1	数量 =（(土工延長 + 余掘り延長 + 試掘延長 + 撤去延長）+（(継手掘削幅 - 普通掘削幅）× 継手掘箇所数)）× 切断回数
		3.000 m =（(1.500 + 0.000 + 0.000 + 0.000）+（(0.500 - 0.500）* 0.000)）* 2.000
舗装掘削	1	数量 = 掘削幅 × 厚み ×（土工延長 + 余掘延長 + 試掘延長 + 撤去延長）
		0.075 m3 = 0.500 * 0.100 *（1.500 + 0.000 + 0.000 + 0.000）
掘削	1	数量 = 掘削幅 × 厚み ×（土工延長 + 余掘延長 + 試掘延長 + 撤去延長）
		0.675 m3 = 0.500 * 0.900 *（1.500 + 0.000 + 0.000 + 0.000）
舗装復旧	1	数量 = 掘削幅 × 厚み ×（土工延長 + 余掘延長 + 試掘延長 + 撤去延長）
		0.075 m3 = 0.500 * 0.100 *（1.500 + 0.000 + 0.000 + 0.000）
路盤復旧	1	数量 = 掘削幅 ×（土工延長 + 余掘延長 + 試掘延長 + 撤去延長）
		0.750 m2 = 0.500 *（1.500 + 0.000 + 0.000 + 0.000）
掘削埋め戻し	1	数量 = 掘削幅 × 厚み ×（土工延長 + 余掘延長 + 試掘延長 + 撤去延長）
		0.562 m3 = 0.500 * 0.750 *（1.500 + 0.000 + 0.000 + 0.000）
残土処分層	1	数量 = 舗装掘削第1層土量
(舗装掘削)		0.075 m3 = 0.075
残土処分層	1	数量 = 掘削第1層土量
(掘削)		0.675 m3 = 0.675

土 工 数 量 計 算 書 （ 計 算 表 ）

設計書管理番号： 18003600

工種番号	65	工種名称	本設給水管工事	ルート番号	05	ルート名称	本設給水1条　市道布設

層種別	層	計　算　凡　例　／　計　算　式
舗装切断	1	数量 = ((土工延長 + 余掘り延長 + 試掘延長 + 撤去延長) + ((継手掘削幅 - 普通掘削幅) × 継手掘箇所数)) × 切断回数
		10.000 m = ((5.000 + 0.000 + 0.000 + 0.000) + ((0.600 - 0.600) * 0.000)) * 2.000
舗装掘削	1	数量 = 掘削幅 × (土工延長 + 余掘延長 + 試掘延長 + 撤去延長)
		3.000 m2 = 0.600 * (5.000 + 0.000 + 0.000 + 0.000)
掘削	1	数量 = 掘削幅 × 厚み × (土工延長 + 余掘延長 + 試掘延長 + 撤去延長)
		2.130 m3 = 0.600 * 0.710 * (5.000 + 0.000 + 0.000 + 0.000)
掘削	2	数量 = 掘削幅 × 厚み × (土工延長 + 余掘延長 + 試掘延長 + 撤去延長)
		1.620 m3 = 0.600 * 0.540 * (5.000 + 0.000 + 0.000 + 0.000)
舗装復旧	1	数量 = 掘削幅 × (土工延長 + 余掘延長 + 試掘延長 + 撤去延長)
		3.000 m2 = 0.600 * (5.000 + 0.000 + 0.000 + 0.000)
路盤復旧	1	数量 = 掘削幅 × (土工延長 + 余掘延長 + 試掘延長 + 撤去延長)
		3.000 m2 = 0.600 * (5.000 + 0.000 + 0.000 + 0.000)
路盤復旧	2	数量 = 掘削幅 × (土工延長 + 余掘延長 + 試掘延長 + 撤去延長)
		3.000 m2 = 0.600 * (5.000 + 0.000 + 0.000 + 0.000)
掘削埋め戻し	1	数量 = 掘削幅 × 厚み × (土工延長 + 余掘延長 + 試掘延長 + 撤去延長)
		2.130 m3 = 0.600 * 0.710 * (5.000 + 0.000 + 0.000 + 0.000)

土 工 数 量 計 算 書 （ 計 算 表 ）

設計書管理番号： 18003600[当初設計書]

工種番号	65	工種名称	本設給水管工事	ルート番号	05	ルート名称	本設給水1条　市道布設

層種別	層	計　算　凡　例　／　計　算　式
掘削埋め戻し	2	数量 = 掘削幅 × 厚み ×（土工延長 + 余掘延長 + 試掘延長 + 撤去延長）
		0.900 m3 = 0.600 * 0.300 *（5.000 + 0.000 + 0.000 + 0.000）
残土処分層	1	舗装掘削数量 = 掘削幅 × 厚み ×（土工延長 + 余掘延長 + 試掘延長 + 撤去延長）
（舗装掘削）		0.150 m3 = 0.600 * 0.050 *（5.000 + 0.000 + 0.000 + 0.000）
残土処分層	1	数量 = 舗装掘削第1層土量
（舗装掘削）		0.150 m3 = 0.150
残土処分層	1	数量 = 掘削第1層土量
（掘削）		2.130 m3 = 2.130
残土処分層	2	数量 = 掘削第2層土量
（掘削）		1.620 m3 = 1.620

土 工 数 量 計 算 書 （ 計 算 表 ）

設計書管理番号： 18003600

工種番号	65	工種名称	本設給水管工事	ルート番号	06	ルート名称	本設給水1条　歩道布設

層種別	層	計　算　凡　例　／　計　算　式
舗装切断	1	数量 = ((土工延長 + 余掘り延長 + 試掘延長 + 撤去延長) + ((継手掘削幅 - 普通掘削幅) × 継手掘箇所数)) × 切断回数
		1.800 m = ((0.900 + 0.000 + 0.000 + 0.000) + ((0.600 - 0.600) * 0.000)) * 2.000
舗装掘削	1	数量 = 掘削幅 × (土工延長 + 余掘延長 + 試掘延長 + 撤去延長)
		0.540 m2 = 0.600 * (0.900 + 0.000 + 0.000 + 0.000)
掘削	1	数量 = 掘削幅 × 厚み × (土工延長 + 余掘延長 + 試掘延長 + 撤去延長)
		0.437 m3 = 0.600 * 0.810 * (0.900 + 0.000 + 0.000 + 0.000)
掘削	2	数量 = 掘削幅 × 厚み × (土工延長 + 余掘延長 + 試掘延長 + 撤去延長)
		0.243 m3 = 0.600 * 0.450 * (0.900 + 0.000 + 0.000 + 0.000)
舗装復旧	1	数量 = 掘削幅 × (土工延長 + 余掘延長 + 試掘延長 + 撤去延長)
		0.540 m2 = 0.600 * (0.900 + 0.000 + 0.000 + 0.000)
路盤復旧	1	数量 = 掘削幅 × (土工延長 + 余掘延長 + 試掘延長 + 撤去延長)
		0.540 m2 = 0.600 * (0.900 + 0.000 + 0.000 + 0.000)
掘削埋め戻し	1	数量 = 掘削幅 × 厚み × (土工延長 + 余掘延長 + 試掘延長 + 撤去延長)
		0.437 m3 = 0.600 * 0.810 * (0.900 + 0.000 + 0.000 + 0.000)
掘削埋め戻し	2	数量 = 掘削幅 × 厚み × (土工延長 + 余掘延長 + 試掘延長 + 撤去延長)
		0.162 m3 = 0.600 * 0.300 * (0.900 + 0.000 + 0.000 + 0.000)

土 工 数 量 計 算 書 （ 計 算 表 ）

設計書管理番号： 18003600[当初設計書]

工種番号	65	工種名称	本設給水管工事	ルート番号	06	ルート名称	本設給水1条　歩道布設

層種別	層	計　算　凡　例　／　計　算　式
残土処分層	1	舗装掘削数量 = 掘削幅 × 厚み ×（土工延長 + 余掘延長 + 試掘延長 + 撤去延長）
（舗装掘削）		0.021 m3 = 0.600 * 0.040 *（0.900 + 0.000 + 0.000 + 0.000）
残土処分層	1	数量 = 舗装掘削第1層土量
（舗装掘削）		0.021 m3 = 0.021
残土処分層	1	数量 = 掘削第1層土量
（掘削）		0.437 m3 = 0.437
残土処分層	2	数量 = 掘削第2層土量
（掘削）		0.243 m3 = 0.243

土 工 数 量 計 算 書 （ 計 算 表 ）

設計書管理番号： 18003600[当初設計書]

工種番号	65	工種名称	本設給水管工事	ルート番号	07	ルート名称	本設給水1条　民地CO切替

層種別	層	計　算　凡　例　／　計　算　式
掘削	1	数量 = 掘削幅 × 厚み ×（土工延長 + 余掘延長 + 試掘延長 + 撤去延長）
		1.500 m3 = 1.000 * 1.000 *（1.500 + 0.000 + 0.000 + 0.000）
舗装復旧	1	数量 = 掘削幅 × 厚み ×（土工延長 + 余掘延長 + 試掘延長 + 撤去延長）
		0.150 m3 = 1.000 * 0.100 *（1.500 + 0.000 + 0.000 + 0.000）
路盤復旧	1	数量 = 掘削幅 ×（土工延長 + 余掘延長 + 試掘延長 + 撤去延長）
		1.500 m2 = 1.000 *（1.500 + 0.000 + 0.000 + 0.000）
掘削埋め戻し	1	数量 = 掘削幅 × 厚み ×（土工延長 + 余掘延長 + 試掘延長 + 撤去延長）
		1.125 m3 = 1.000 * 0.750 *（1.500 + 0.000 + 0.000 + 0.000）
残土処分層	1	数量 = 掘削第1層土量
（掘削）		1.500 m3 = 1.500

土 工 数 量 計 算 書 （ 計 算 表 ）

設計書管理番号： 18003600[当初設計書]

工種番号	68	工種名称	ガス本復旧	ルート番号	01	ルート名称	本復旧　市道打換

層種別	層	計　算　凡　例　／　計　算　式
舗装掘削	1	数量 = 本復旧面積 - 付帯設備面積
		330.000 m2 = 330.000 - 0.000
舗装本復旧	1	数量 = 本復旧面積 - 付帯設備面積
		330.000 m2 = 330.000 - 0.000
残土処分層	1	舗装掘削数量 =（本復旧面積 - 付帯設備面積）× 厚み
（舗装掘削）		16.500 m3 =（330.000 - 0.000）＊ 0.050
残土処分層	1	数量 = 舗装掘削第1層土量
（舗装掘削）		16.500 m3 = 16.500

土 工 数 量 計 算 書 （ 計 算 表 ）

設計書管理番号： 18003600[当初設計書]

工種番号	68	工種名称	ガス本復旧	ルート番号	02	ルート名称	本復旧/歩道

層種別	層	計 算 凡 例 ／ 計 算 式
舗装掘削	1	数量 = 本復旧面積 - 付帯設備面積
		13.400 m2 = 13.400 - 0.000
舗装本復旧	1	数量 = 本復旧面積 - 付帯設備面積
		13.400 m2 = 13.400 - 0.000
残土処分層	1	舗装掘削数量 =（本復旧面積 - 付帯設備面積）× 厚み
（舗装掘削）		0.536 m3 =（13.400 - 0.000）＊ 0.040
残土処分層	1	数量 = 舗装掘削第1層土量
（舗装掘削）		0.536 m3 = 0.536

土 工 数 量 計 算 書 （ 計 算 表 ）

設計書管理番号： 18003600[当初設計書]

工種番号	68	工種名称	ガス本復旧	ルート番号	03	ルート名称	本復旧/歩道乗入

層種別	層	計 算 凡 例 ／ 計 算 式
舗装掘削	1	数量 = 本復旧面積 - 付帯設備面積
		3.000 m2 = 3.000 - 0.000
舗装本復旧	1	数量 = 本復旧面積 - 付帯設備面積
		3.000 m2 = 3.000 - 0.000
残土処分層	1	舗装掘削数量 =（本復旧面積 - 付帯設備面積）× 厚み
（舗装掘削）		0.150 m3 =（3.000 - 0.000）＊ 0.050
残土処分層	1	数量 = 舗装掘削第1層土量
（舗装掘削）		0.150 m3 = 0.150

土 工 数 量 計 算 書 （ 計 算 表 ）

設計書管理番号： 18003600[当初設計書]

工種番号	69	工種名称	水道本復旧	ルート番号	01	ルート名称	本復旧　市道打換

層種別	層	計　算　凡　例　／　計　算　式
舗装掘削	1	数量 = 本復旧面積 - 付帯設備面積
		1360.000 m2 = 1360.000 - 0.000
舗装本復旧	1	数量 = 本復旧面積 - 付帯設備面積
		1360.000 m2 = 1360.000 - 0.000
残土処分層	1	舗装掘削数量 =（本復旧面積 - 付帯設備面積）× 厚み
（舗装掘削）		68.000 m3 =（1360.000 - 0.000）＊ 0.050
残土処分層	1	数量 = 舗装掘削第1層土量
（舗装掘削）		68.000 m3 = 68.000

土 工 数 量 計 算 書 （ 計 算 表 ）

設計書管理番号： 18003600[当初設計書]

工種番号	69	工種名称	水道本復旧	ルート番号	02	ルート名称	本復旧/歩道

層種別	層	計 算 凡 例 ／ 計 算 式
舗装掘削	1	数量 = 本復旧面積 - 付帯設備面積
		13.400 m2 = 13.400 - 0.000
舗装本復旧	1	数量 = 本復旧面積 - 付帯設備面積
		13.400 m2 = 13.400 - 0.000
残土処分層	1	舗装掘削数量 =（本復旧面積 - 付帯設備面積）× 厚み
（舗装掘削）		0.536 m3 =（13.400 - 0.000）＊ 0.040
残土処分層	1	数量 = 舗装掘削第1層土量
（舗装掘削）		0.536 m3 = 0.536

土 工 数 量 計 算 書 （ 計 算 表 ）

設計書管理番号： 18003600

工種番号	69	工種名称	水道本復旧	ルート番号	03	ルート名称	本復旧/歩道乗入

層種別	層	計 算 凡 例 ／ 計 算 式
舗装掘削	1	数量 = 本復旧面積 - 付帯設備面積
		3.000 m2 = 3.000 - 0.000
舗装本復旧	1	数量 = 本復旧面積 - 付帯設備面積
		3.000 m2 = 3.000 - 0.000
残土処分層	1	舗装掘削数量 =（本復旧面積 - 付帯設備面積）× 厚み
（舗装掘削）		0.150 m3 =（3.000 - 0.000）＊ 0.050
残土処分層	1	数量 = 舗装掘削第1層土量
（舗装掘削）		0.150 m3 = 0.150

	矢板の規格･寸法			施工土留工			矢板の使用回数	矢板の使用重量	供用日数	掘削深	矢板支保工掘削幅	備考
	1枚の幅	1枚の長さ	1m当りの重量	延長	枚数	総重量						
	① (m)	② (m)	③ (t/m･枚)	④ (m)	⑤ ④/①*2 (枚)	⑥ ⑤*②*③ (t)	⑦ (回)	⑧ ⑥/⑦ (t)	⑨ (日)		(m)	
ガス分												
本設下越し	0.25	2.0	0.0118	9.0	72	1.6992	1	1.6992	7	2.0m以下	0.9以下	
本設切替	0.25	2.0	0.0118	5.0	40	0.9440	1	0.9440	7	2.0m以下	1.1～1.5	
水道分												
本設下越し	0.25	2.0	0.0118	3.0	24	0.5664	1	0.5664	7	2.0m以下	0.9以下	
本設切替	0.25	2.0	0.0118	2.0	16	0.3776	1	0.3776	7	2.0m以下	1.1～1.5	
廃止撤去	0.25	2.0	0.0118	268.0	2144	50.5984	15	3.3732	23	2.0m以下	1.1～1.5	

〔軽量鋼矢板たて込み・引抜工〕

	掘削深					
	1.5m以下	2.0m以下	2.5m以下	3.0m以下	3.5m以下	3.8m以下
ガス		14.0				
水道		273.0				

〔支保工〕

	掘削幅	掘削深		
		2.0m以下	3.5m以下	3.8m以下
ガス	0.9以下	9.0		
	0.9～1.1			
	1.1～1.5	5.0		
	1.5～2.0			
水道	0.9以下	3.0		
	0.9～1.1			
	1.1～1.5	270.0		
	1.5～2.0			

〔軽量鋼矢板賃料〕

	使用回数	供用日数	矢板使用重量	矢板使用重量（丸め）
ガス	1回	7日	2.6432	2.6t
水道	1回	7日	0.9440	0.9t
	15回	23日	3.3732	3.4t