FD74-66

ガス配管図

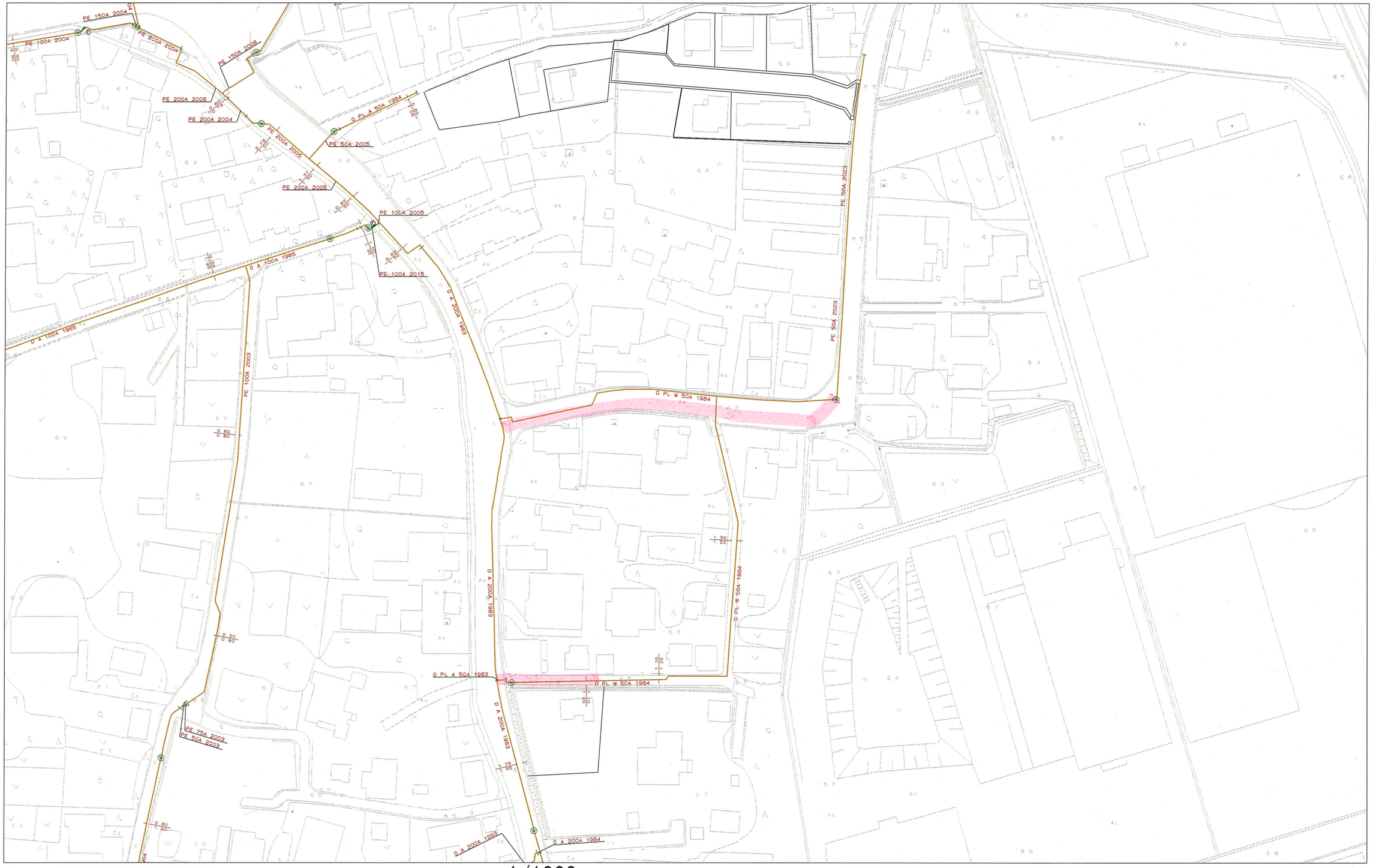

1/1000

0 80m

この地図の作成に当たっては、国土地理院長の承認を得て、同院発行の数値地図25000（空間データ基盤）、数値地図（国土基本情報）電子国土基本図（地図情報）、数値地図（国土基本情報）電子国土基本図（地名情報）、数値地図（国土基本情報）基盤地図情報（数値標高モデル）及び基盤地図情報を使用した。
（承認番号 平25情使、第954号）

FD74-67

上越市ガス水道局

FD74-66

水道配管図

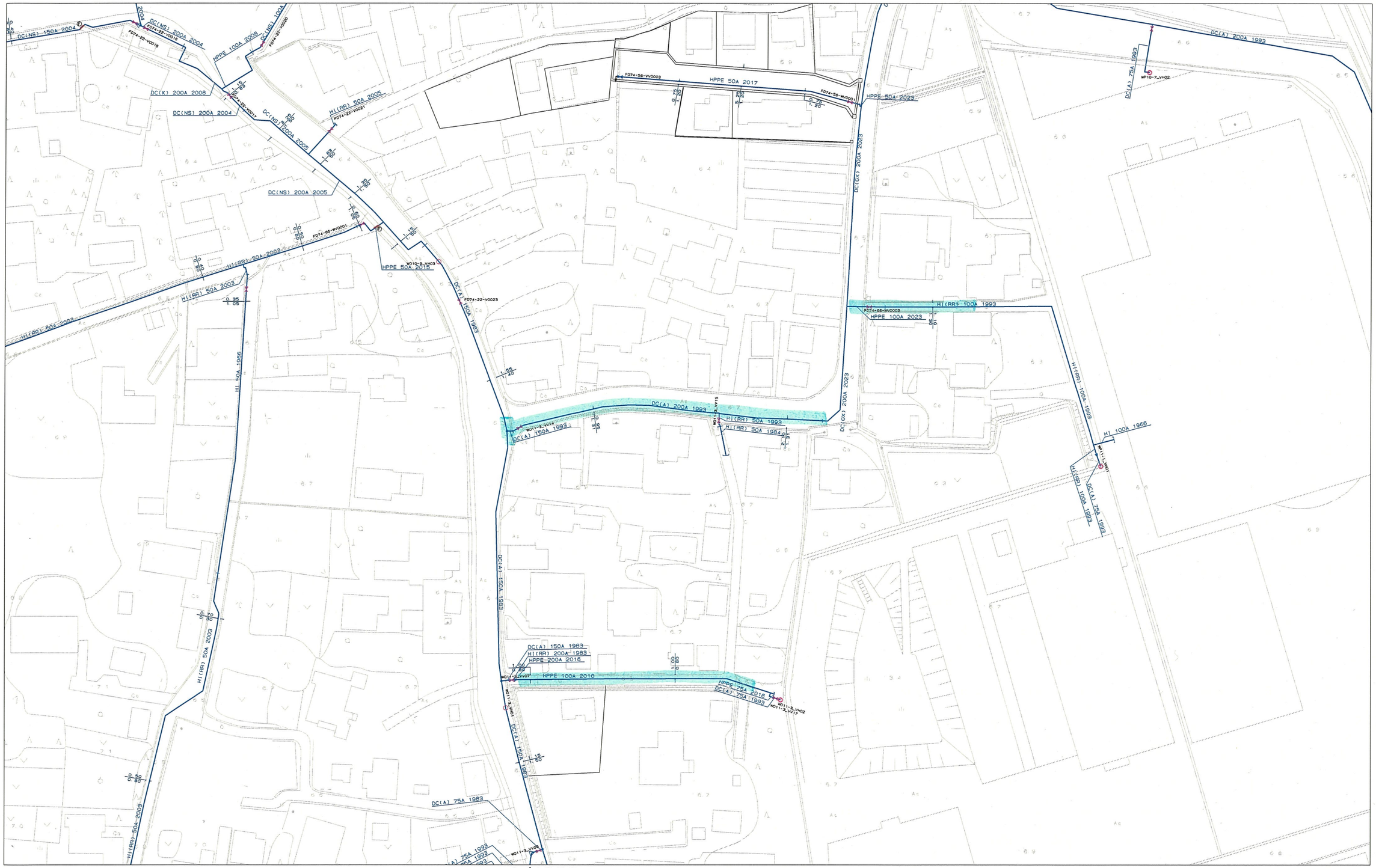

1/1000

0 80m

この地図の作成に当たっては、国土地理院長の承認を得て、同院発行の数値地図25000（空間データ基盤）、数値地図（国土基本情報）電子国土基本図（地図情報）、数値地図（国土基本情報）電子国土基本図（地名情報）、数値地図（国土基本情報）基盤地図情報（数値標高モデル）及び基盤地図情報を使用した。
（承認番号 平25情使、第954号）

FD74-67

上越市ガス水道局

仮設供給管標準配管立体図 S=Free

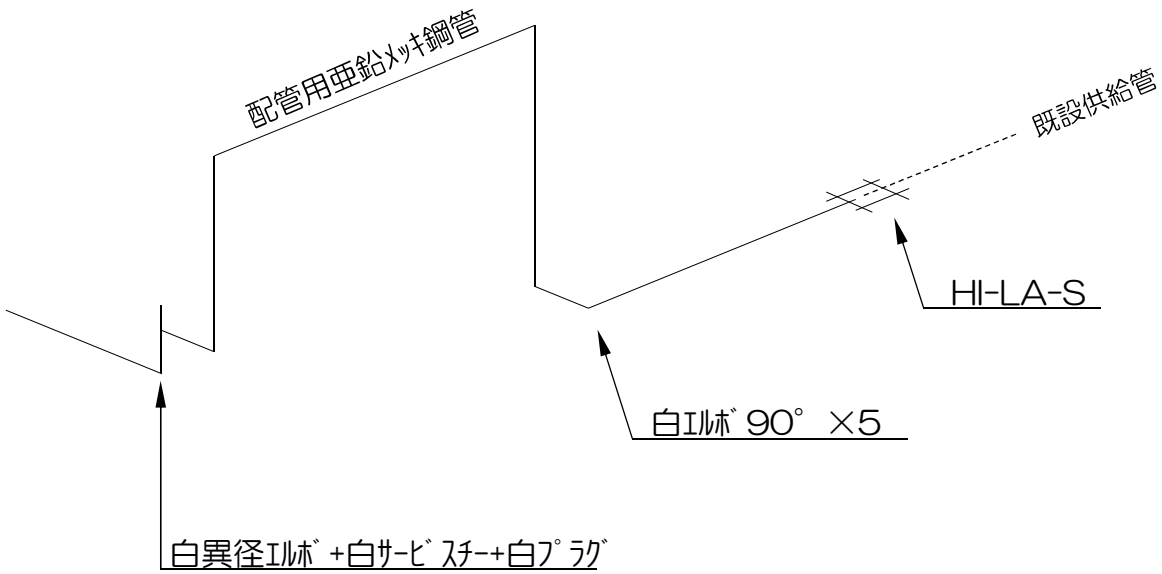

仮設給水管標準配管立体図 S=Free

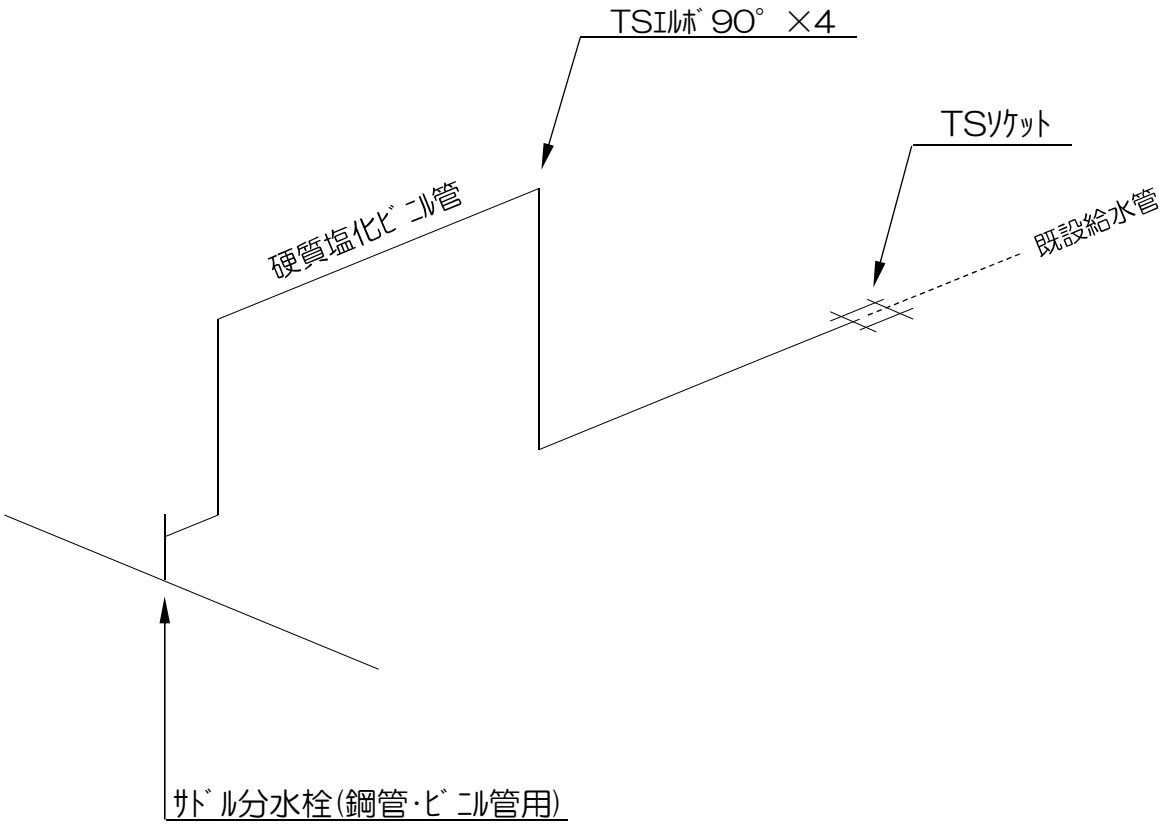

仮設給水管標準配管立体図 S=Free

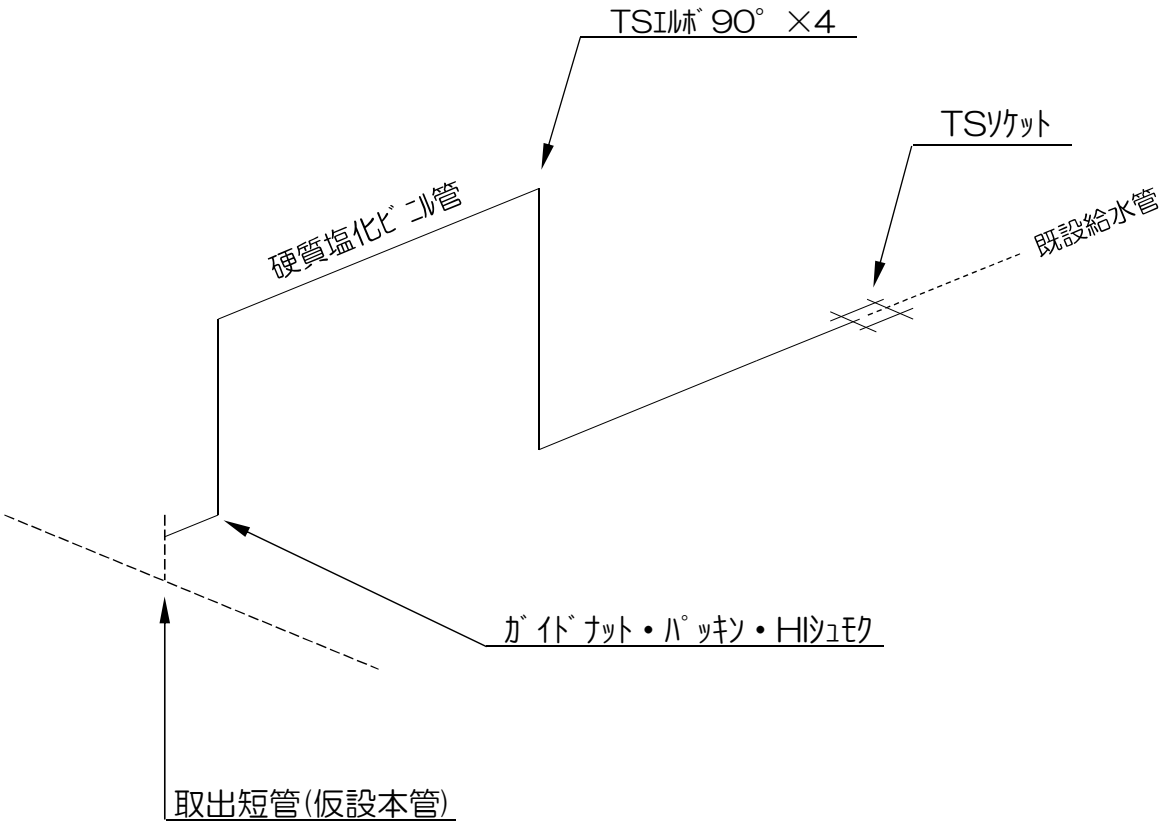

本設供給管・給水管標準配管立体図 S=Free

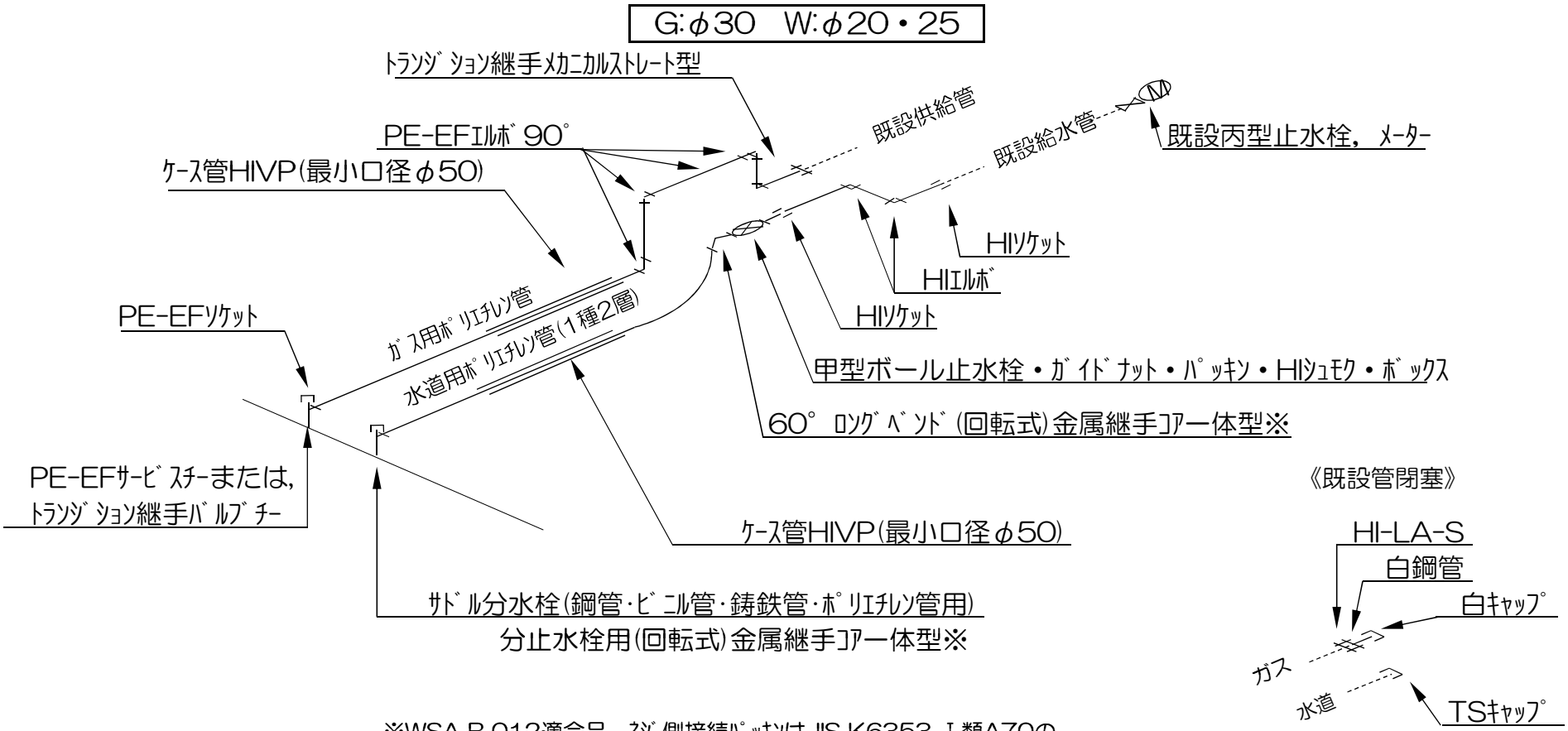

※WSA B 012適合品、ﾈｼﾞ側接続ﾊﾟｯｷﾝはJIS K6353 Ⅰ類A70の
ｺﾞﾑ製品を用いた芯金入りとする。

充填工標準配管立体図 S=Free

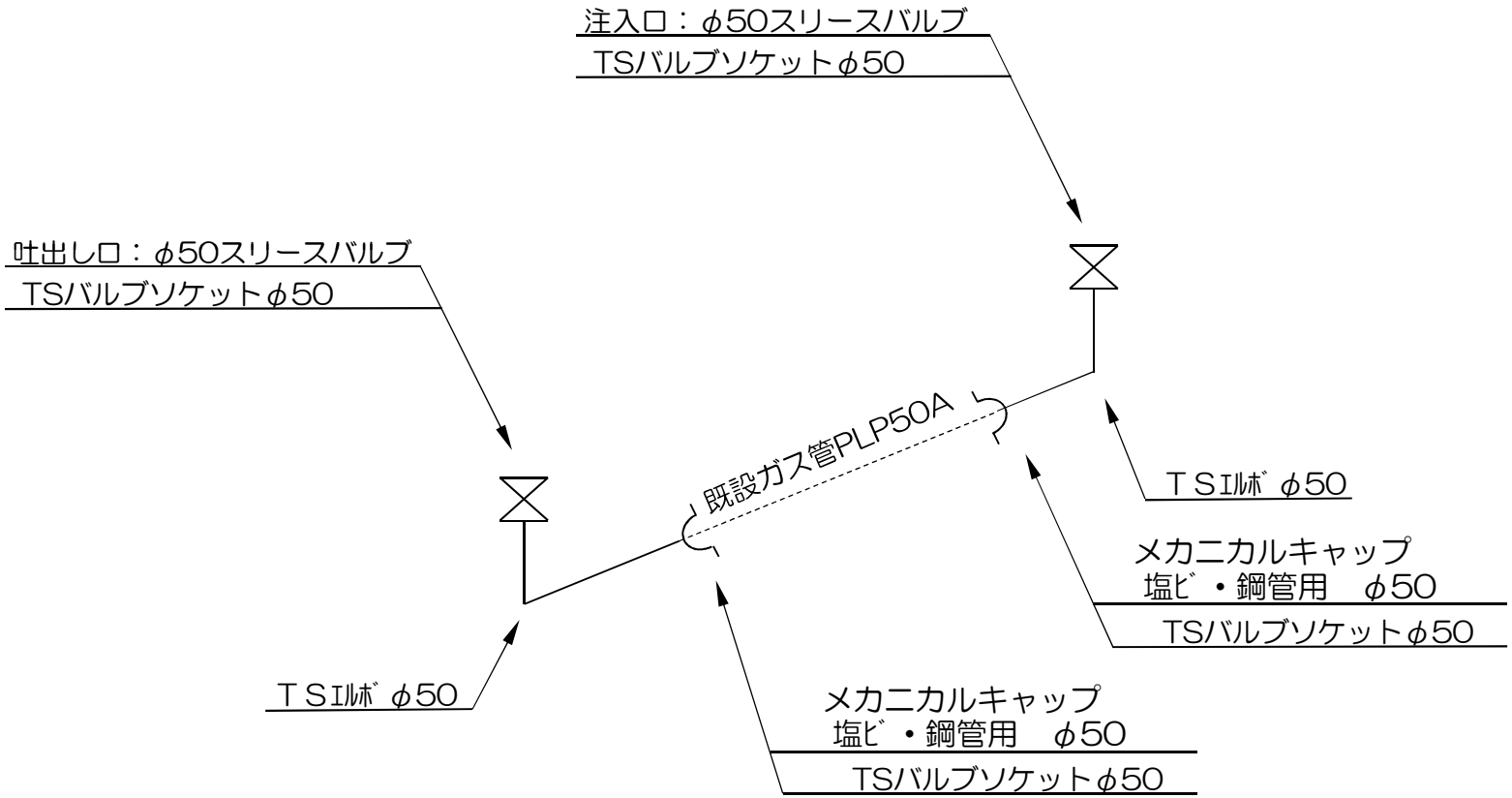

仮設水道数量表

レンタル日数　180 日間

品　名	口径	形状	換算	数量	換算値	備考
ボールバルブ	G50A	U×S	4	2	8	
ストッパー	G50A			4		
総換算値	G50A				8	

品　名	口径	形状	換算	数量	換算値	備考
直　管	G150A	4m　U×S	4	8	32	
直　管	G150A	2m　U×S	2	11	22	
直　管	G150A	1m　U×S	1	10	10	
直　管	G150A	0.5m U×S	1	7	7	
直　管	G150A	0.3m U×S	1	6	6	
撤去用直管	G150A	0.3m U×S	1	1	1	
フレキ管	G150A	1.6mU×S	6	7	42	
エルボ	G150A	90° U×S	2	13	26	
エルボ	G150A	22° U×S	2	2	4	
チーズ	G150A	150×50U	2	2	4	
バルブ	G150A	ﾊﾞﾀﾌﾗｲ　U×S	4	4	16	
取出短管	G150A	20A　U×S	2	4	8	
取出短管	G150A	25A　U×S	2	1	2	
接続短管	G150A	U×U	2	1	2	
ストッパー	G150A			156		
総換算値	G150A				182	

品　名	口径	形状	換算	数量	換算値	備考
マルチジョイント	G200A	S×MJ	4	2	8	
ﾚｼﾞｭｰｻｰ	G200A	×150　S×S	2	2	4	
接続短管	G200A	U×U	2	2	4	
ストッパー	G200A			8		
総換算値	G200A				16	

オプション品名	数量	単価	金額
施工工具 G200A, G250A用	1	0	
小　計			

運搬費明細		金額
運搬費10t	1台　往復　　20	
小　計		

施工費明細書（参考資料）

物件名　ガス水道管入替工事　上越市大字富岡地内

施工費種別	形状	数量	単価	金額	摘要
ステンレス鋼管布設工	G150A	89.0m			
ステンレス鋼管布設工	G200A	0.9m			
グロージョイント継手工	G50A	2ヶ所			
グロージョイント継手工	G150A	78ヶ所			
グロージョイント継手工	G200A	4ヶ所			
マルチジョイント継手工	G200A	2ヶ所			
仮設バルブ設置工	G50A	2基			
仮設バルブ設置工	G150A	4基			
取出短管設置工	G150A	5ヶ所			
小　計					
撤去工					
合　計					

備　考	※既設管接続、給水切替、土工、及び防護は別途。 ※諸経費別途。

仮　設　配　管　図

ガス水道管入替工事　上越市大字富岡地内

仮設配管(SUS) 50A:L=0.4m, 150A:L=91.6m, 200A:L=1.3m

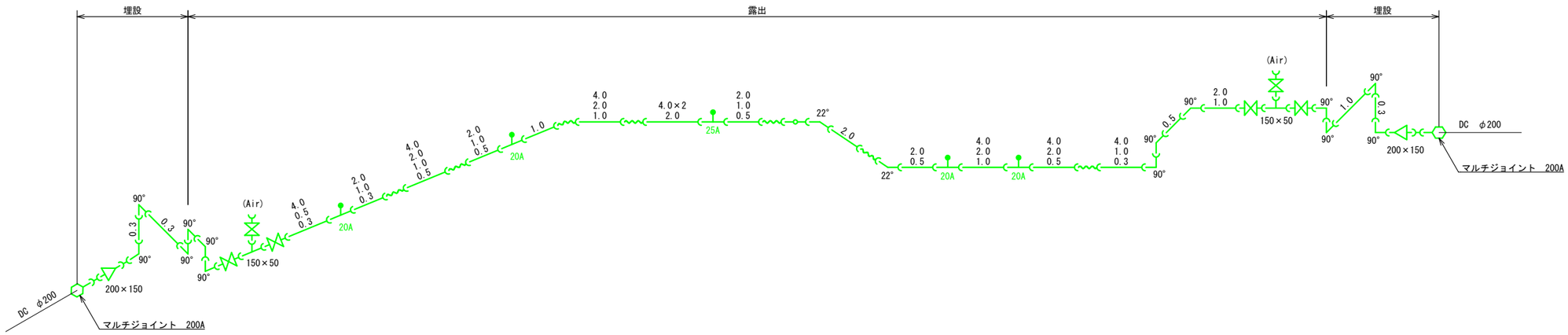

資材表記 一覧			
資材名称	記号	資材名称	記号
直　管		受け×受け	
フレキ管		レジューサー	
エルボ		取り出し短管	
チーズ		撤去用直管	
バルブ			

掘削復旧断面図①　S=FREE

【仮設】市道仮復旧（掘削・埋戻し）
ガスSGP50A切替
G0-1

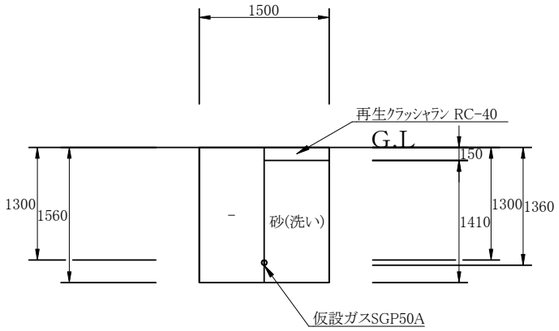

【仮設】市道仮復旧（掘削・埋戻し）
水道REPCS φ150切替①
W3-1

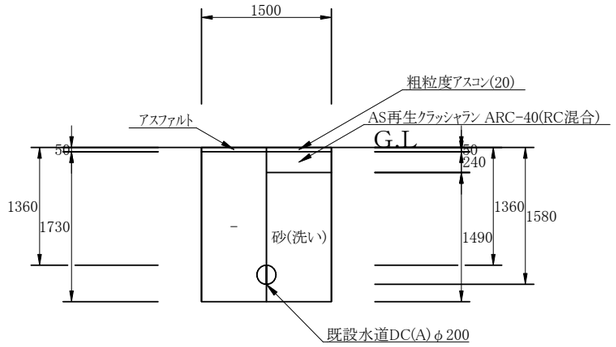

【仮設】市道仮復旧（掘削・埋戻し）
水道REPCS φ150切替②
W3-2

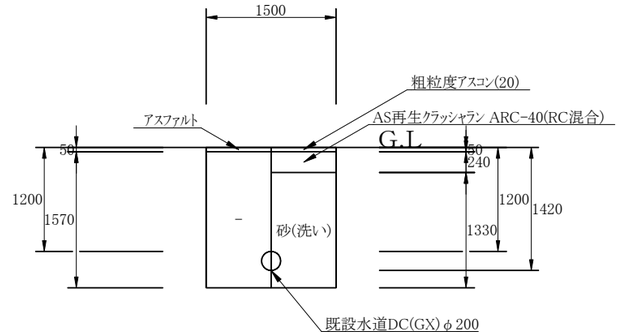

【仮設】市道仮復旧（掘削・埋戻し）
水道TSVP φ100①切替①
W4-1

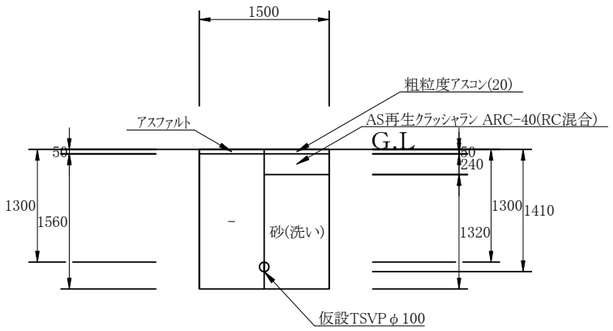

【仮設】市道仮復旧（掘削・埋戻し）
水道TSVP φ100①切替②
W4-2

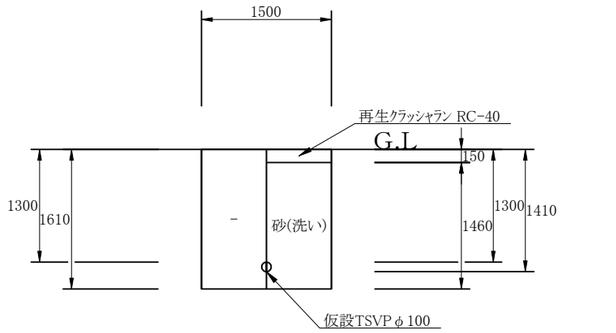

【仮設】市道仮復旧（掘削・埋戻し）
水道TSVP φ100①布設
W4-3

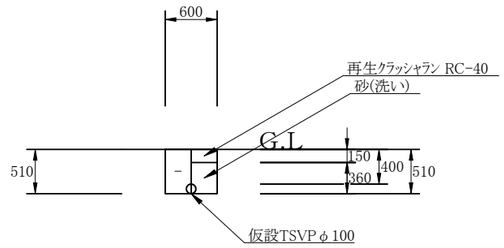

【仮設】市道仮復旧（掘削・埋戻し）
水道TSVP φ100②切替①
W5-1

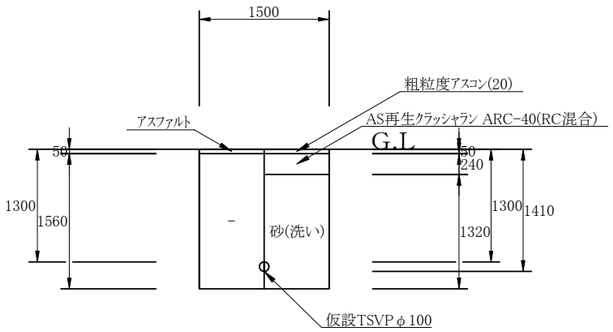

【仮設】市道仮復旧（掘削・埋戻し）
水道TSVP φ100②切替②
W5-2

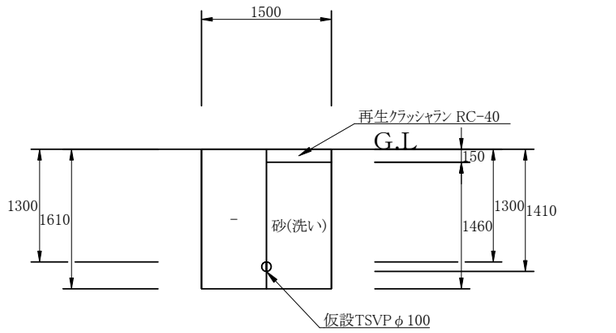

【仮設】市道仮復旧（掘削・埋戻し）
水道TSVP φ100②布設
W5-3

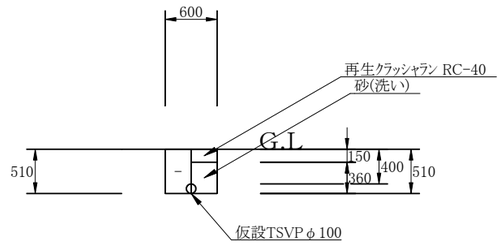

掘削復旧断面図②　S=FREE

【本設】県道N6仮復旧（掘削・埋戻し）
ガスPEφ50①②切替①
G9-1

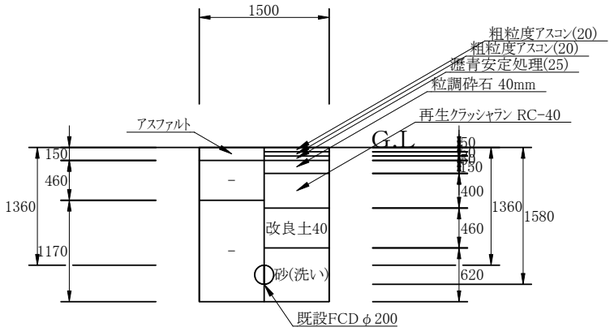

【本設】市道仮復旧（掘削・埋戻し）
ガスPEφ50①切替②
G9-2

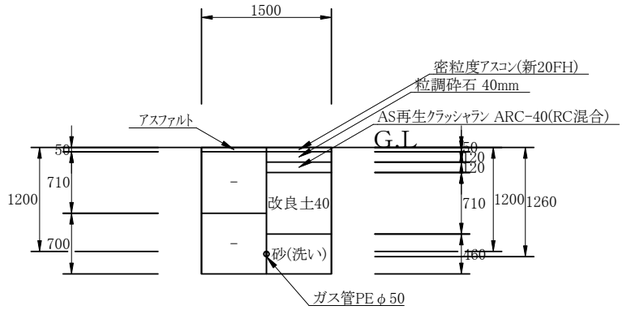

【本設】市道仮復旧（掘削・埋戻し）
ガスPEφ50①水道DC(GX)φ200布設
G9-4　W14-4

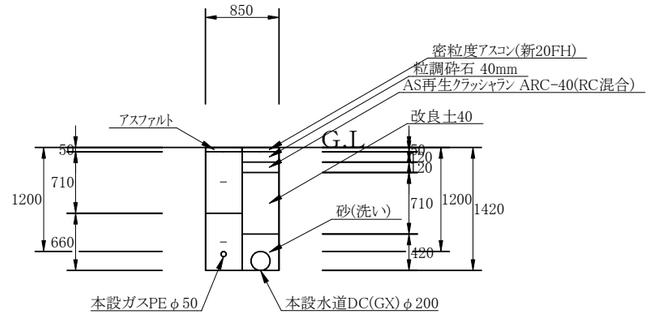

【本設】市道仮復旧（掘削・埋戻し）
ガスPEφ50①布設
G9-3

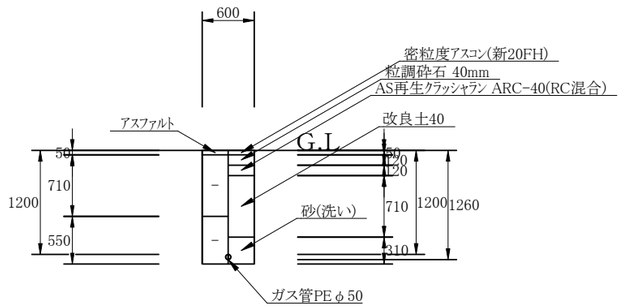

【本設】県道N6仮復旧（掘削・埋戻し）
ガスPEφ50②切替①
G10-1

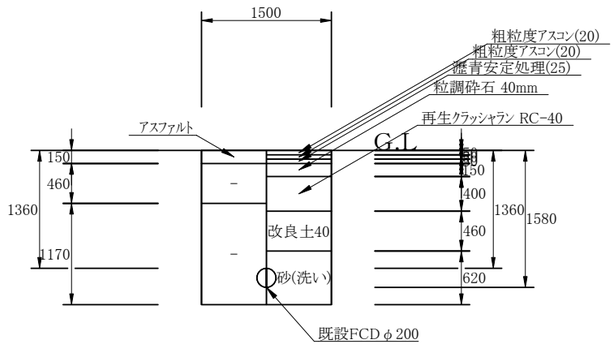

【本設】市道仮復旧（掘削・埋戻し）
ガスPEφ50②水道HPPEφ100布設
G10-2　W16-5

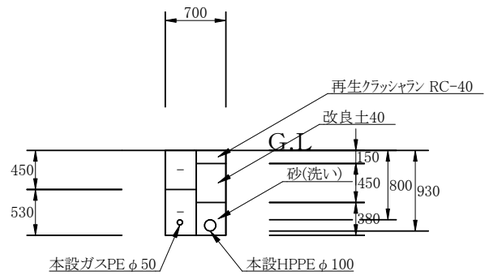

【本設】県道N6仮復旧（掘削・埋戻し）
水道DC(GX)φ200切替①
W14-1

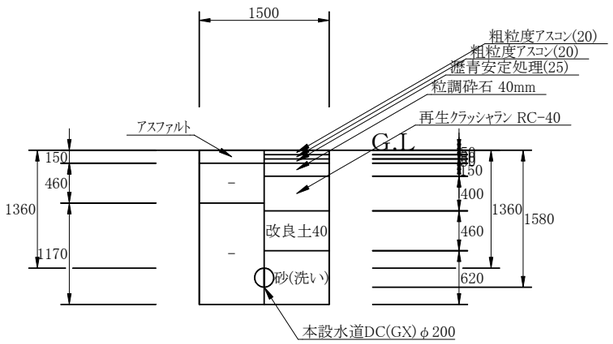

【本設】市道仮復旧（掘削・埋戻し）
水道DC(GX)φ200切替②
W14-3

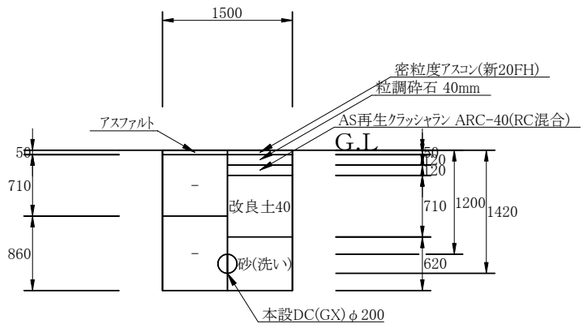

【本設】県道N6仮復旧（掘削・埋戻し）
水道DC(GX)φ200布設
W14-2

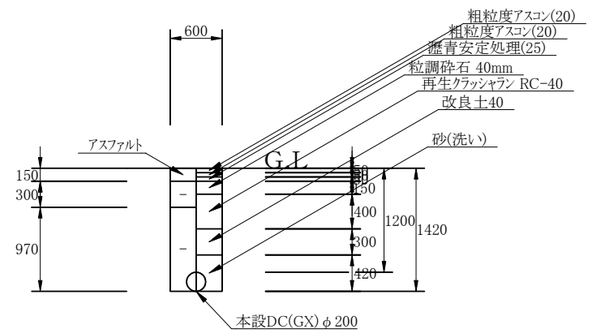

掘削復旧断面図③　S=FREE

【本設】市道仮復旧（掘削・埋戻し）
水道HPPEφ100①切替①
W15-1

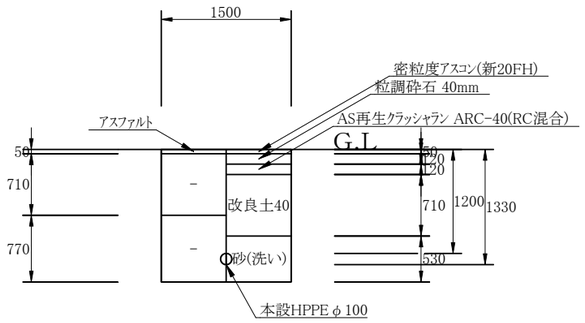

【本設】市道仮復旧（掘削・埋戻し）
水道HPPEφ100①切替②
W15-2

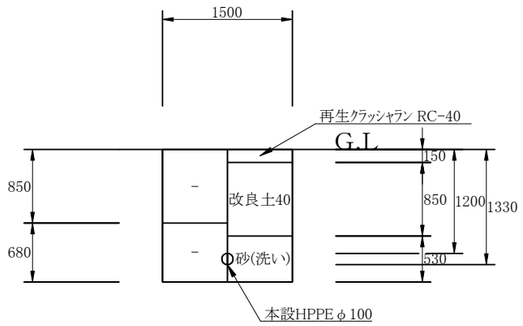

【本設】市道仮復旧（掘削・埋戻し）
水道HPPEφ100①布設
W15-3

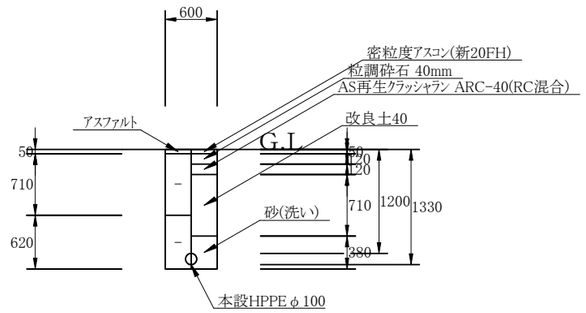

【本設】市道仮復旧（掘削・埋戻し）
水道HPPEφ100①布設
W15-4

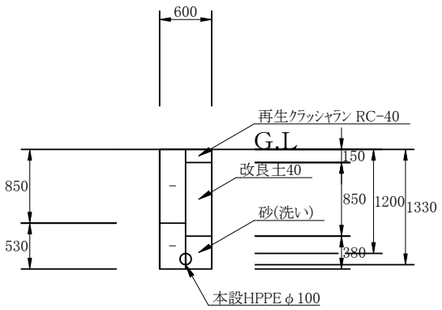

【本設】市道仮復旧（掘削・埋戻し）
水道HPPEφ100②切替①
W16-1

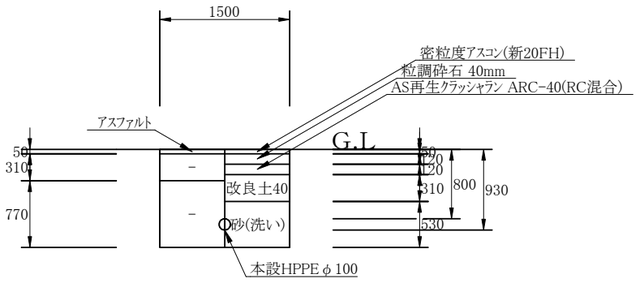

【本設】市道仮復旧（掘削・埋戻し）
水道HPPEφ100②切替②
W16-2

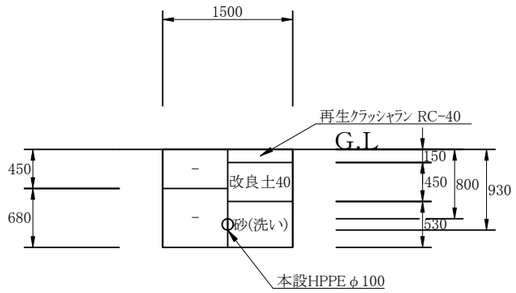

【本設】市道仮復旧（掘削・埋戻し）
水道HPPEφ100②布設
W16-3

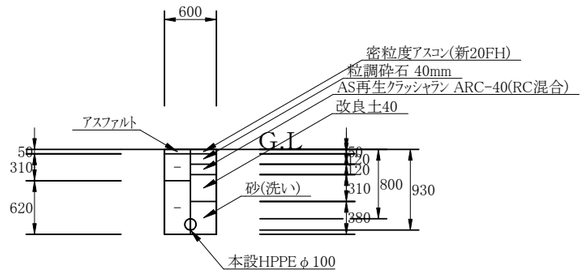

【本設】市道仮復旧（掘削・埋戻し）
水道HPPEφ100②布設
W16-4

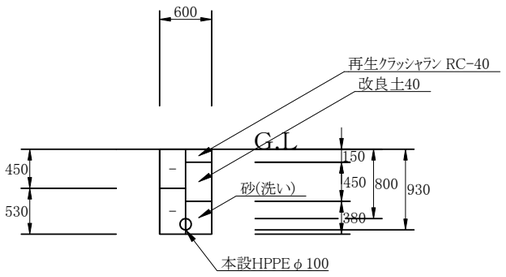

【本復旧】砂利道（掘削・埋戻し）
G10-4　W16-7

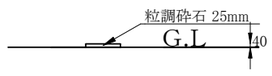

【試掘】市道仮復旧（掘削・埋戻し）
W14-7

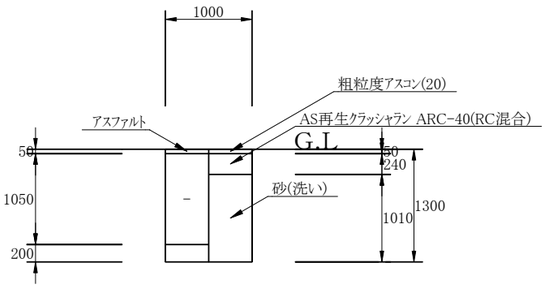

【試掘】県道仮復旧（掘削・埋戻し）
G9-6

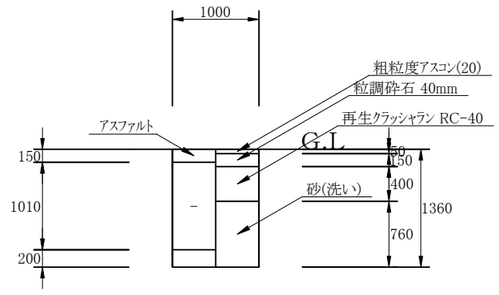

掘削復旧断面図④　S=FREE

【仮設】市道仮復旧（掘削・埋戻し）
供給管・給水管布設
G1-1　W6-1

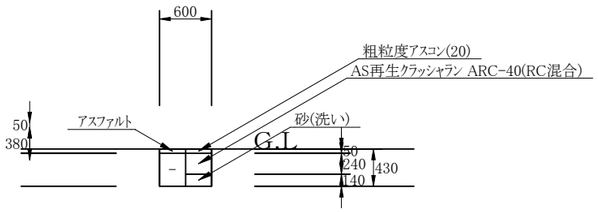

【仮設】市道仮復旧（掘削・埋戻し）
供給管・給水管布設
G1-2　W6-2

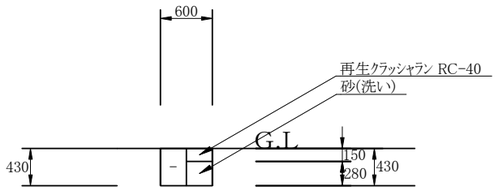

【仮設】民地内CO本復旧（掘削・埋戻し）
供給管・給水管切替
G1-3　W6-3

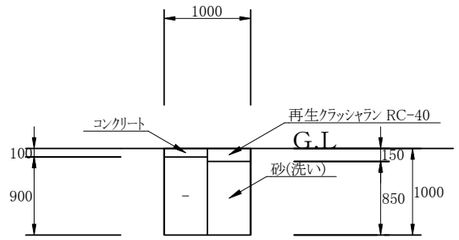

【本設】市道仮復旧（掘削・埋戻し）
供給管・給水管布設
G11-1　W17-1

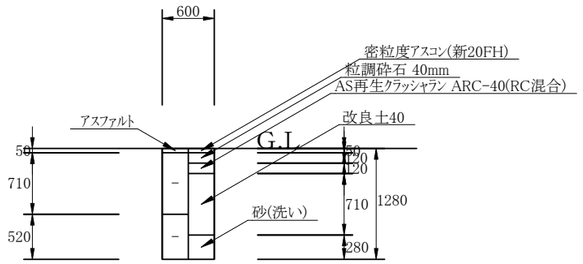

【本設】市道仮復旧（掘削・埋戻し）
供給管・給水管布設
G11-2　W17-2

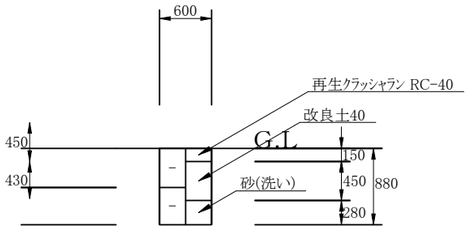

【本設】民地内CO本復旧（掘削・埋戻し）
供給管・給水管切替
G11-3　W17-3

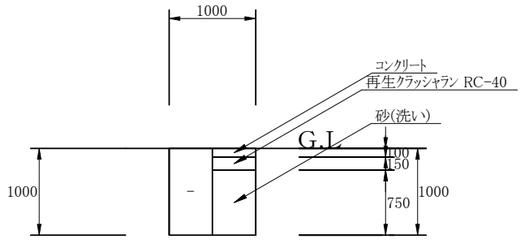

【撤去】市道仮復旧（掘削・埋戻し）
供給管撤去
G1-5

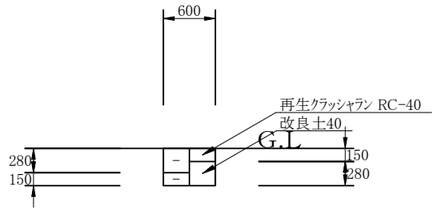

【撤去】市道仮復旧（掘削・埋戻し）
給水管撤去
W6-5

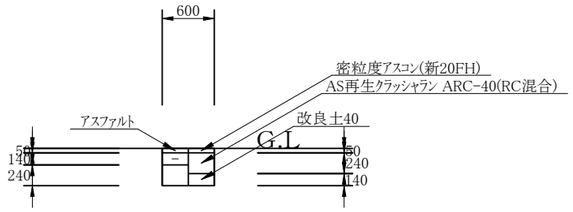

【撤去】市道仮復旧（掘削・埋戻し）
供給管撤去
G11-4

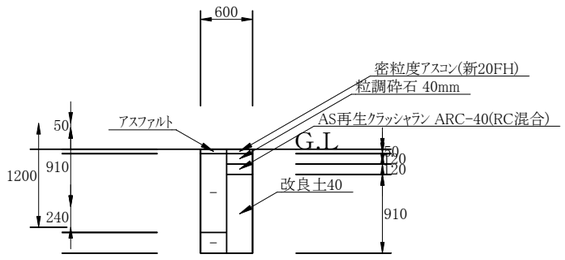

【撤去】市道仮復旧（掘削・埋戻し）
ガス管撤去
G9-5

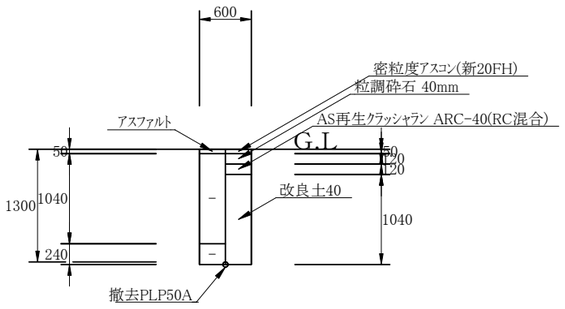

【撤去】県道仮復旧（掘削・埋戻し）
水道管撤去
W14-5

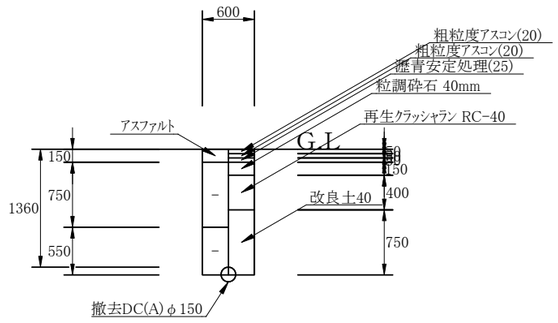

【撤去】市道仮復旧（掘削・埋戻し）
ガス管・水道管撤去
G10-3　W16-6

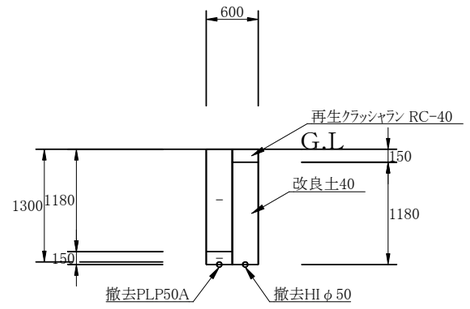

工 種 集 計 表（土工）

設計書管理番号:　02004800[当初設計書]

工種番号	00	工種名称	仮設ガスSGP50A	工種規格	

名称	単位	工種総延長		ルート 01				
土工延長	m	3.000		3.000				
管路延長	m							

土工延長の値は土工延長・余堀延長・試掘延長・撤去延長を合計した値です

単価コード	単価名称／種別	形状寸法／備考	単位	区分		設計数量	小計	ルート 01				
TSS1000 00	バックホウ掘削積込 BH ｸﾛｰﾗ型 山積0.28m3排ｶﾞｽ2次	水道事業実務必携	m3			7.000	7.014	7.014				
TSX1300 00	路床工(洗砂) 山積0.28m3	1層max仕上厚20cm 複合代価(水道事業実務必携)	m3			6.000	6.339	6.339				
TSXG003000	発生土処理 ﾊﾞｯｸﾎｳ 山積0.28m3　4t積	L=1km 発生土処分先(D) ＤＩＤ区域外 複合代価(県積算基準・水道事業実務必携)	m3			7.000	7.014	7.014				
TSY1050 00	下層路盤工 仕上り厚 15cm 1層(幅1.8m未満)	再生ｸﾗｯｼｬｰﾗﾝ RC-40 水道事業実務必携	m2			5.000	4.500	4.500				

工 種 集 計 表（土工）

設計書管理番号:　02004800[当初設計書]

工種番号	01	工種名称	仮設供給管	工種規格	

名称	単位	工種総延長		ルート 01	02	03	05	
土工延長	m	7.100		3.000	1.000	3.100		
管路延長	m							

土工延長の値は土工延長・余堀延長・試掘延長・撤去延長を合計した値です

単価コード	単価名称／種別	形状寸法／備考	単位	区分		設計数量	小計	ルート 01	02	03	05	
TSP1208000	人力積込 土砂	県積算基準	m3			0.900	0.900		0.900			
TSP1211000	床掘り　土砂 現場制約あり	県積算基準	m3			0.900	0.900		0.900			
TSP1D21000	舗装版切断 ｺﾝｸﾘｰﾄ舗装版 舗装厚:15cm以下	県積算基準	m			2.000	2.000		2.000			
TSS1000 00	バックホウ掘削積込 BH ｸﾛｰﾗ型 山積0.28m3排ｶﾞｽ2次	水道事業実務必携	m3			2.000	1.573	0.774		0.799		
TSX1001 00	路床工(洗砂) 人力投入	1層max仕上厚20cm 複合代価(県積算基準)	m3			0.900	0.850		0.850			
TSX1300 00	路床工(洗砂) 山積0.28m3	1層max仕上厚20cm 複合代価(水道事業実務必携)	m3			0.500	0.504	0.504				
TSX1300 00	路床工(改良土40(改良土D)) 山積0.28m3　ＤＩＤ区域外　0.5km　4t積	1層max仕上厚20cm 複合代価(水道事業実務必携)	m3			0.500	0.520			0.520		
TSXG002000	産廃運搬処理　ｺﾝｸﾘｰﾄ殻(無筋)運搬工 ﾊﾞｯｸﾎｳ 山積0.13m3　2t積	L=4.5km ＤＩＤ区域外 廃材ﾌﾟﾗﾝﾄ (G) 複合代価(県積算基準・水道事業実務必携)	m3			0.100	0.100		0.100			
TSXG003000	発生土処理 ﾊﾞｯｸﾎｳ 山積0.28m3　4t積	L=1km 改良分 ＤＩＤ区域外 複合代価(県積算基準・水道事業実務必携)	m3			0.500	0.520			0.520		
TSXG003000	発生土処理 ﾊﾞｯｸﾎｳ 山積0.28m3　4t積	L=1km 発生土処分先(D) ＤＩＤ区域外 複合代価(県積算基準・水道事業実務必携)	m3			1.000	1.053	0.774		0.279		
TSXG003000	発生土処理 人力　2t積	L=1.5km 発生土処分先(D) ＤＩＤ区域外 複合代価(県積算基準・水道事業実務必携)	m3			0.900	0.900		0.900			

工 種 集 計 表（土工）

設計書管理番号:　02004800[当初設計書]

工種番号	01	工種名称	仮設供給管	工種規格	

単価コード	単価名称／種別	形状寸法／備考	単位	区分		設計数量	小計	ルート				
								01	02	03	05	
TSY1050 00	下層路盤工 仕上り厚 15cm 1層(幅1.8m未満)	再生ｸﾗｯｼｬｰﾗﾝ RC-40 水道事業実務必携	m2			5.000	4.660	1.800	1.000	1.860		
TSYS036100	構造物とりこわし工 無筋構造物 時間制約無 夜間無	人力施工 対策無 4週8休以上 県積算基準	m3			0.100	0.100		0.100			

工 種 集 計 表（土工）

設計書管理番号:　02004800[当初設計書]

工種番号	03	工種名称	仮設水道REP150A	工種規格	

名称	単位	工種総延長		ルート 01	02			
土工延長	m			2.000	2.000			
管路延長	m	0.000						

土工延長の値は土工延長・余堀延長・試掘延長・撤去延長を合計した値です

単価コード	単価名称／種別	形状寸法／備考	単位	区分		設計数量	小計	ルート 01	02			
TSP1D21000	舗装版切断 ｱｽﾌｧﾙﾄ舗装版 舗装厚:15cm以下	県積算基準	m			8.000	8.000	4.000	4.000			
TSS1000 00	バックホウ掘削積込 BH ｸﾛｰﾗ型 山積0.28m3排ｶﾞｽ2次	水道事業実務必携	m3			10.000	9.748	5.114	4.634			
TSS1040 00	舗装版取り壊し積込工 0cm超え10cm以下	BH ｸﾛｰﾗ山積0.28m3排ｶﾞｽ2次 水道事業実務必携	m2			6.000	6.000	3.000	3.000			
TSX1300 00	路床工(洗砂) 山積0.28m3	1層max仕上厚20cm 複合代価(水道事業実務必携)	m3			8.000	8.308	4.394	3.914			
TSXG002000	産廃運搬処理　ｱｽﾌｧﾙﾄ殻運搬工 ﾊﾞｯｸﾎｳ 山積0.28m3　4t積	L=4.5km ＤＩＤ区域外 廃材ﾌﾟﾗﾝﾄ (R) 複合代価(県積算基準・水道事業実務必携)	m3			0.300	0.300	0.150	0.150			
TSXG003000	発生土処理 ﾊﾞｯｸﾎｳ 山積0.28m3　4t積	L=1km 発生土処分先(D) ＤＩＤ区域外 複合代価(県積算基準・水道事業実務必携)	m3			10.000	9.748	5.114	4.634			
TSY1050 00	下層路盤工 仕上り厚 24cm 2層(幅1.8m未満)	ARC 40 (RC混合) 水道事業実務必携	m2			6.000	6.000	3.000	3.000			
TSY1070 00	表層工(人力施工) 粗粒度ｱｽｺﾝ (20) 瀝青材散布なし 小型車	仕上厚5cm　車道及び路肩 砂無 水道事業実務必携	m2･1層			6.000	6.000	3.000	3.000			

工 種 集 計 表（土工）

設計書管理番号:　02004800[当初設計書]

工種番号	04	工種名称	仮設水道HIφ100①	工種規格	

名称	単位	工種総延長		ルート 01	02	03		
土工延長	m	5.500		2.000	2.000	1.500		
管路延長	m							

土工延長の値は土工延長・余堀延長・試掘延長・撤去延長を合計した値です

単価コード	単価名称／種別	形状寸法／備考	単位	区分		設計数量	小計	ルート 01	02	03		
TSP1D21000	舗装版切断 ｱｽﾌｧﾙﾄ舗装版 舗装厚:15cm以下	県積算基準	m			4.000	4.000	4.000				
TSS1000 00	バックホウ掘削積込 BH ｸﾛｰﾗ型 山積0.28m3排ｶﾞｽ2次	水道事業実務必携	m3			10.000	9.933	4.662	4.812	0.459		
TSS1040 00	舗装版取り壊し積込工 0cm超え10cm以下	BH ｸﾛｰﾗ山積0.28m3排ｶﾞｽ2次 水道事業実務必携	m2			3.000	3.000	3.000				
TSX1300 00	路床工(洗砂) 山積0.28m3	1層max仕上厚20cm 複合代価(水道事業実務必携)	m3			9.000	8.614	3.942	4.362	0.310		
TSXG002000	産廃運搬処理　ｱｽﾌｧﾙﾄ殻運搬工 ﾊﾞｯｸﾎｳ 山積0.28m3　4t積	L=4.5km ＤＩＤ区域外 廃材ﾌﾟﾗﾝﾄ (R) 複合代価(県積算基準・水道事業実務必携)	m3			0.200	0.150	0.150				
TSXG003000	発生土処理 ﾊﾞｯｸﾎｳ 山積0.28m3　4t積	L=1km 発生土処分先(D) ＤＩＤ区域外 複合代価(県積算基準・水道事業実務必携)	m3			10.000	9.933	4.662	4.812	0.459		
TSY1050 00	下層路盤工 仕上り厚 15cm 1層(幅1.8m未満)	再生ｸﾗｯｼｬｰﾗﾝ RC-40 水道事業実務必携	m2			4.000	3.900		3.000	0.900		
TSY1050 00	下層路盤工 仕上り厚 24cm 2層(幅1.8m未満)	ARC 40 (RC混合) 水道事業実務必携	m2			3.000	3.000	3.000				
TSY1070 00	表層工(人力施工) 粗粒度ｱｽｺﾝ (20) 瀝青材散布なし 小型車	仕上厚5cm　車道及び路肩 砂無 水道事業実務必携	m2･1層			3.000	3.000	3.000				

工 種 集 計 表（土工）

設計書管理番号:　02004800[当初設計書]

工種番号	05	工種名称	仮設水道HIφ100②	工種規格	

名称	単位	工種総延長		ルート 01	02	03	04	
土工延長	m	16.000		2.000	2.000	6.000	6.000	
管路延長	m							

土工延長の値は土工延長・余堀延長・試掘延長・撤去延長を合計した値です

単価コード	単価名称／種別	形状寸法／備考	単位	区分		設計数量	小計	ルート 01	02	03	04	
TSP1D21000	舗装版切断 ｱｽﾌｧﾙﾄ舗装版 舗装厚:15cm以下	県積算基準	m			4.000	4.000	4.000				
TSS1000 00	バックホウ掘削積込 BH ｸﾛｰﾗ型 山積0.28m3排ｶﾞｽ2次	水道事業実務必携	m3			13.000	13.092	4.662	4.812	1.836	1.782	
TSS1040 00	舗装版取り壊し積込工 0cm超え10cm以下	BH ｸﾛｰﾗ山積0.28m3排ｶﾞｽ2次 水道事業実務必携	m2			3.000	3.000	3.000				
TSX1300 00	路床工(洗砂) 山積0.28m3	1層max仕上厚20cm 複合代価(水道事業実務必携)	m3			10.000	9.546	3.942	4.362	1.242		
TSX1300 00	路床工(改良土40(改良土D)) 山積0.28m3　ＤＩＤ区域外　0.5km　4t積	1層max仕上厚20cm 複合代価(水道事業実務必携)	m3			1.000	1.296				1.296	
TSXG002000	産廃運搬処理　ｱｽﾌｧﾙﾄ殻運搬工 ﾊﾞｯｸﾎｳ 山積0.28m3　4t積	L=4.5km ＤＩＤ区域外 廃材ﾌﾟﾗﾝﾄ (R) 複合代価(県積算基準・水道事業実務必携)	m3			0.200	0.150	0.150				
TSXG003000	発生土処理 ﾊﾞｯｸﾎｳ 山積0.28m3　4t積	L=1km 改良分 ＤＩＤ区域外 複合代価(県積算基準・水道事業実務必携)	m3			1.000	1.296				1.296	
TSXG003000	発生土処理 ﾊﾞｯｸﾎｳ 山積0.28m3　4t積	L=1km 発生土処分先(D) ＤＩＤ区域外 複合代価(県積算基準・水道事業実務必携)	m3			12.000	11.796	4.662	4.812	1.836	0.486	
TSY1050 00	下層路盤工 仕上り厚 15cm 1層(幅1.8m未満)	再生ｸﾗｯｼｬｰﾗﾝ RC-40 水道事業実務必携	m2			10.000	10.200		3.000	3.600	3.600	
TSY1050 00	下層路盤工 仕上り厚 24cm 2層(幅1.8m未満)	ARC 40 (RC混合) 水道事業実務必携	m2			3.000	3.000	3.000				
TSY1070 00	表層工(人力施工) 粗粒度ｱｽｺﾝ (20) 瀝青材散布なし 小型車	仕上厚5cm　車道及び路肩 砂無 水道事業実務必携	m2・1層			3.000	3.000	3.000				

工 種 集 計 表（土工）

設計書管理番号:　02004800[当初設計書]

工種番号	06	工種名称	仮設給水管	工種規格	

名称	単位	工種総延長		ルート 01	02	03	04	05
土工延長	m	75.500		25.500	5.500	13.500	25.500	5.500
管路延長	m							

土工延長の値は土工延長・余堀延長・試掘延長・撤去延長を合計した値です

単価コード	単価名称／種別	形状寸法／備考	単位	区分		設計数量	小計	ルート 01	02	03	04	05
TSP1208000	人力積込 土砂	県積算基準	m3			12.000	12.150			12.150		
TSP1211000	床掘り　土砂 現場制約あり	県積算基準	m3			12.000	12.150			12.150		
TSP1D21000	舗装版切断 ｱｽﾌｧﾙﾄ舗装版 舗装厚:15cm以下	県積算基準	m			51.000	51.000	51.000				
TSP1D21000	舗装版切断 ｺﾝｸﾘｰﾄ舗装版 舗装厚:15cm以下	県積算基準	m			27.000	27.000			27.000		
TSS1000 00	バックホウ掘削積込 BH ｸﾛｰﾗ型 山積0.28m3排ｶﾞｽ2次	水道事業実務必携	m3			15.000	14.466	5.814	1.419		5.814	1.419
TSS1040 00	舗装版取り壊し積込工 0cm超え10cm以下	BH ｸﾛｰﾗ山積0.28m3排ｶﾞｽ2次 水道事業実務必携	m2			31.000	30.600	15.300			15.300	
TSX1001 00	路床工(洗砂) 人力投入	1層max仕上厚20cm 複合代価(県積算基準)	m3			11.000	11.475			11.475		
TSX1300 00	路床工(洗砂) 山積0.28m3	1層max仕上厚20cm 複合代価(水道事業実務必携)	m3			3.000	3.066	2.142	0.924			
TSX1300 00	路床工(改良土40(改良土D)) 山積0.28m3　ＤＩＤ区域外　0.5km　4t積	1層max仕上厚20cm 複合代価(水道事業実務必携)	m3			3.000	3.066				2.142	0.924
TSXG002000	産廃運搬処理　ｱｽﾌｧﾙﾄ殻運搬工 ﾊﾞｯｸﾎｳ 山積0.28m3　4t積	L=4.5km ＤＩＤ区域外 廃材ﾌﾟﾗﾝﾄ (R) 複合代価(県積算基準・水道事業実務必携)	m3			2.000	1.530	0.765			0.765	
TSXG002000	産廃運搬処理　ｺﾝｸﾘｰﾄ殻(無筋)運搬工 ﾊﾞｯｸﾎｳ 山積0.13m3　2t積	L=4.5km ＤＩＤ区域外 廃材ﾌﾟﾗﾝﾄ (G) 複合代価(県積算基準・水道事業実務必携)	m3			1.000	1.350			1.350		

工 種 集 計 表（土工）

設計書管理番号:　02004800[当初設計書]

工種番号	06	工種名称	仮設給水管	工種規格	

単価コード	単価名称／種別	形状寸法／備考	単位	区分		設計数量	小計	ルート				
								01	02	03	04	05
TSXG003000	発生土処理 ﾊﾞｯｸﾎｳ 山積0.28m3　4t積	L=1km 改良分 ＤＩＤ区域外 複合代価(県積算基準・水道事業実務必携)	m3			0.900	0.924					0.924
TSXG003000	発生土処理 ﾊﾞｯｸﾎｳ 山積0.28m3　4t積	L=1km 発生土処分先(D) ＤＩＤ区域外 複合代価(県積算基準・水道事業実務必携)	m3			10.000	9.870	5.814	1.419		2.142	0.495
TSXG003000	発生土処理 人力　2t積	L=1.5km 発生土処分先(D) ＤＩＤ区域外 複合代価(県積算基準・水道事業実務必携)	m3			12.000	12.150			12.150		
TSY1050 00	下層路盤工 仕上り厚 15cm 1層(幅1.8m未満)	再生ｸﾗｯｼｬｰﾗﾝ RC-40 水道事業実務必携	m2			20.000	20.100		3.300	13.500		3.300
TSY1050 00	下層路盤工 仕上り厚 24cm 2層(幅1.8m未満)	ARC 40 (RC混合) 水道事業実務必携	m2			31.000	30.600	15.300			15.300	
TSY1070 00	表層工(人力施工) 粗粒度ｱｽｺﾝ (20) 瀝青材散布なし 小型車	仕上厚5cm　車道及び路肩 砂無 水道事業実務必携	m2･1層			15.000	15.300	15.300				
TSY1070 00	表層工(人力施工) 密粒度ｱｽｺﾝ (新20FH) 瀝青材散布なし 小型	仕上厚5cm　車道及び路肩 砂無 水道事業実務必携	m2･1層			15.000	15.300				15.300	
TSYS036100	構造物とりこわし工 無筋構造物 時間制約無 夜間無	人力施工 対策無 4週8休以上 県積算基準	m3			1.000	1.350			1.350		

工 種 集 計 表（土工）

設計書管理番号:　02004800[当初設計書]

工種番号	09	工種名称	本設ガスPEφ50①	工種規格	

名称	単位	工種総延長		ルート 01	02	03	04	05
土工延長	m	176.200		3.000	3.000	5.600	86.600	76.000
管路延長	m							

土工延長の値は土工延長・余堀延長・試掘延長・撤去延長を合計した値です

単価コード	単価名称／種別	形状寸法／備考	単位	区分		設計数量	小計	ルート 01	02	03	04	05
TSP1208000	人力積込 土砂	県積算基準	m3			0.400	0.400					
TSP1211000	床掘り　土砂 現場制約あり	県積算基準	m3			0.400	0.400					
TSP1D21000	舗装版切断 ｱｽﾌｧﾙﾄ舗装版 舗装厚:15cm以下	県積算基準	m			270.000	265.800	6.000	6.000	11.200	86.600	152.000
TSS1000 00	バックホウ掘削積込 BH ｸﾛｰﾗ型 山積0.28m3排ｶﾞｽ2次	水道事業実務必携	m3			130.000	125.337	7.221	6.339	4.221	47.164	58.292
TSS1040 00	舗装版取り壊し積込工 0cm超え10cm以下	BH ｸﾛｰﾗ山積0.28m3排ｶﾞｽ2次 水道事業実務必携	m2			90.000	90.013		4.500	3.360	34.553	45.600
TSS1040 00	舗装版取り壊し積込工 10cm超え15cm以下	BH ｸﾛｰﾗ山積0.28m3排ｶﾞｽ2次 水道事業実務必携	m2			5.000	4.500	4.500				
TSX1300 00	路床工(洗砂) 山積0.28m3	1層max仕上厚20cm 複合代価(水道事業実務必携)	m3			22.000	22.129	2.676	2.064	1.030	14.339	
TSX1300 00	路床工(改良土40(改良土D)) 山積0.28m3　ＤＩＤ区域外　0.5km　4t積	1層max仕上厚20cm 複合代価(水道事業実務必携)	m3			80.000	79.606	2.070	3.195	2.385	24.532	47.424
TSXG002000	産廃運搬処理　ｱｽﾌｧﾙﾄ殻運搬工 ﾊﾞｯｸﾎｳ 山積0.28m3　4t積	L=4.5km ＤＩＤ区域外 廃材ﾌﾟﾗﾝﾄ (R) 複合代価(県積算基準・水道事業実務必携)	m3			5.000	5.175	0.675	0.225	0.168	1.727	2.280
TSXG003000	発生土処理 ﾊﾞｯｸﾎｳ 山積0.28m3　4t積	L=1km 改良分 ＤＩＤ区域外 複合代価(県積算基準・水道事業実務必携)	m3			80.000	79.606	2.070	3.195	2.385	24.532	47.424
TSXG003000	発生土処理 ﾊﾞｯｸﾎｳ 山積0.28m3　4t積	L=1km 発生土処分先(D) ＤＩＤ区域外 複合代価(県積算基準・水道事業実務必携)	m3			46.000	45.731	5.151	3.144	1.836	22.632	10.868

工 種 集 計 表（土工）

設計書管理番号:　02004800[当初設計書]

工種番号	09	工種名称	本設ガスPEφ50①	工種規格	

単価コード	単価名称／種別	形状寸法／備考	単位	区分		設計数量	小計	ルート				
								01	02	03	04	05
TSXG003000	発生土処理 人力　2t積	L=1.5km 発生土処分先(D) ＤＩＤ区域外 複合代価(県積算基準・水道事業実務必携)	m3			0.400	0.400					
TSY1050 00	上層路盤工 仕上り厚 12cm 1層(幅1.8m未満)	粒調砕石 M-40 水道事業実務必携	m2			88.000	88.013		4.500	3.360	34.553	45.600
TSY1050 00	下層路盤工 仕上り厚 12cm 1層(幅1.8m未満)	ARC 40 (RC混合) 水道事業実務必携	m2			88.000	88.013		4.500	3.360	34.553	45.600
TSY1050 00	上層路盤工 仕上り厚 15cm 1層(幅1.8m未満)	粒調砕石 M-40 水道事業実務必携	m2			5.000	4.500	4.500				
TSY1050 00	下層路盤工 仕上り厚 24cm 2層(幅1.8m未満)	ARC 40 (RC混合) 水道事業実務必携	m2			2.000	2.000					
TSY1050 00	下層路盤工 仕上り厚 40cm 2層(幅1.8m未満)	再生ｸﾗｯｼｬｰﾗﾝ RC-40 水道事業実務必携	m2			5.000	4.500	4.500				
TSY1070 00	表層工(人力施工) 粗粒度ｱｽｺﾝ (20) ﾀｯｸｺｰﾄ 小型車	仕上厚5cm　車道及び路肩 砂無 水道事業実務必携	m2･1層			5.000	4.500	4.500				
TSY1070 00	基層工(人力施工) 粗粒度ｱｽｺﾝ (20) ﾀｯｸｺｰﾄ 小型車	仕上厚5cm　車道及び路肩 砂無 水道事業実務必携	m2･1層			5.000	4.500	4.500				
TSY1070 00	表層工(人力施工) 粗粒度ｱｽｺﾝ (20) 瀝青材散布なし 小型車	仕上厚5cm　車道及び路肩 砂無 水道事業実務必携	m2･1層			2.000	2.000					
TSY1070 00	表層工(人力施工) 密粒度ｱｽｺﾝ (新20FH) ﾌﾟﾗｲﾑｺｰﾄ 小型車	仕上厚5cm　車道及び路肩 砂無 水道事業実務必携	m2･1層			88.000	88.013		4.500	3.360	34.553	45.600
TSY1070 00	基層工(人力施工) 瀝青安定処理 (25) ﾌﾟﾗｲﾑｺｰﾄ 小型車	仕上厚5cm　車道及び路肩 砂無 水道事業実務必携	m2･1層			5.000	4.500	4.500				

工 種 集 計 表（土工）

設計書管理番号:　02004800[当初設計書]

工種番号	09	工種名称	本設ガスPEφ50①	工種規格	

名称	単位	工種総延長		ルート				
				06				
土工延長	m	176.200		2.000				
管路延長	m							

土工延長の値は土工延長・余堀延長・試掘延長・撤去延長を合計した値です

単価コード	単価名称／種別	形状寸法／備考	単位	区分		設計数量	小計	ルート				
								06				
TSP1208000	人力積込 土砂	県積算基準	m3					0.400				
TSP1211000	床掘り　土砂 現場制約あり	県積算基準	m3					0.400				
TSP1D21000	舗装版切断 ｱｽﾌｧﾙﾄ舗装版 舗装厚:15cm以下	県積算基準	m					4.000				
TSS1000 00	バックホウ掘削積込 BH ｸﾛｰﾗ型 山積0.28m3排ｶﾞｽ2次	水道事業実務必携	m3					2.100				
TSS1040 00	舗装版取り壊し積込工 0cm超え10cm以下	BH ｸﾛｰﾗ山積0.28m3排ｶﾞｽ2次 水道事業実務必携	m2					2.000				
TSS1040 00	舗装版取り壊し積込工 10cm超え15cm以下	BH ｸﾛｰﾗ山積0.28m3排ｶﾞｽ2次 水道事業実務必携	m2									
TSX1300 00	路床工(洗砂) 山積0.28m3	1層max仕上厚20cm 複合代価(水道事業実務必携)	m3					2.020				
TSX1300 00	路床工(改良土40(改良土D)) 山積0.28m3　ＤＩＤ区域外　0.5km　4t積	1層max仕上厚20cm 複合代価(水道事業実務必携)	m3									
TSXG002000	産廃運搬処理　ｱｽﾌｧﾙﾄ殻運搬工 ﾊﾞｯｸﾎｳ 山積0.28m3　4t積	L=4.5km ＤＩＤ区域外 廃材ﾌﾟﾗﾝﾄ (R) 複合代価(県積算基準・水道事業実務必携)	m3					0.100				
TSXG003000	発生土処理 ﾊﾞｯｸﾎｳ 山積0.28m3　4t積	L=1km 改良分 ＤＩＤ区域外 複合代価(県積算基準・水道事業実務必携)	m3									
TSXG003000	発生土処理 ﾊﾞｯｸﾎｳ 山積0.28m3　4t積	L=1km 発生土処分先(D) ＤＩＤ区域外 複合代価(県積算基準・水道事業実務必携)	m3					2.100				

工 種 集 計 表（土工）

設計書管理番号:　02004800[当初設計書]

工種番号	09	工種名称	本設ガスPEφ50①	工種規格	

単価コード	単価名称／種別	形状寸法／備考	単位	区分		設計数量	小計	ルート				
								06				
TSXG003000	発生土処理 人力　2t積	L=1.5km 発生土処分先(D) ＤＩＤ区域外 複合代価(県積算基準・水道事業実務必携)	m3					0.400				
TSY1050 00	上層路盤工 仕上り厚 12cm 1層(幅1.8m未満)	粒調砕石 M-40 水道事業実務必携	m2									
TSY1050 00	下層路盤工 仕上り厚 12cm 1層(幅1.8m未満)	ARC 40 (RC混合) 水道事業実務必携	m2									
TSY1050 00	上層路盤工 仕上り厚 15cm 1層(幅1.8m未満)	粒調砕石 M-40 水道事業実務必携	m2									
TSY1050 00	下層路盤工 仕上り厚 24cm 2層(幅1.8m未満)	ARC 40 (RC混合) 水道事業実務必携	m2					2.000				
TSY1050 00	下層路盤工 仕上り厚 40cm 2層(幅1.8m未満)	再生ｸﾗｯｼｬｰﾗﾝ RC-40 水道事業実務必携	m2									
TSY1070 00	表層工(人力施工) 粗粒度ｱｽｺﾝ (20) ﾀｯｸｺｰﾄ 小型車	仕上厚5cm　車道及び路肩 砂無 水道事業実務必携	m2・1層									
TSY1070 00	基層工(人力施工) 粗粒度ｱｽｺﾝ (20) ﾀｯｸｺｰﾄ 小型車	仕上厚5cm　車道及び路肩 砂無 水道事業実務必携	m2・1層									
TSY1070 00	表層工(人力施工) 粗粒度ｱｽｺﾝ (20) 瀝青材散布なし 小型車	仕上厚5cm　車道及び路肩 砂無 水道事業実務必携	m2・1層					2.000				
TSY1070 00	表層工(人力施工) 密粒度ｱｽｺﾝ (新20FH) ﾌﾟﾗｲﾑｺｰﾄ 小型車	仕上厚5cm　車道及び路肩 砂無 水道事業実務必携	m2・1層									
TSY1070 00	基層工(人力施工) 瀝青安定処理 (25) ﾌﾟﾗｲﾑｺｰﾄ 小型車	仕上厚5cm　車道及び路肩 砂無 水道事業実務必携	m2・1層									

工 種 集 計 表（土工）

設計書管理番号:　02004800[当初設計書]

工種番号	10	工種名称	本設ガスPEφ50②	工種規格	

名称	単位	工種総延長		ルート 01	02	03	04	
土工延長	m	38.000		3.000	25.000	10.000		
管路延長	m							

土工延長の値は土工延長・余堀延長・試掘延長・撤去延長を合計した値です

単価コード	単価名称／種別	形状寸法／備考	単位	区分		設計数量	小計	ルート 01	02	03	04	
TSP1D21000	舗装版切断 ｱｽﾌｧﾙﾄ舗装版 舗装厚:15cm以下	県積算基準	m			6.000	6.000	6.000				
TSS1000 00	バックホウ掘削積込 BH ｸﾛｰﾗ型 山積0.28m3排ｶﾞｽ2次	水道事業実務必携	m3			19.000	19.433	7.221	8.232	3.980		
TSS1040 00	舗装版取り壊し積込工 10cm超え15cm以下	BH ｸﾛｰﾗ山積0.28m3排ｶﾞｽ2次 水道事業実務必携	m2			5.000	4.500	4.500				
TSX1003 00	敷砂利工 仕上り厚4cm(幅1.8m以上)	粒調砕石 M-25 独自代価	m2			8.000	7.700				7.700	
TSX1300 00	路床工(洗砂) 山積0.28m3	1層max仕上厚20cm 複合代価(水道事業実務必携)	m3			6.000	5.818	2.676	3.142			
TSX1300 00	路床工(改良土40(改良土D)) 山積0.28m3　ＤＩＤ区域外　0.5km　4t積	1層max仕上厚20cm 複合代価(水道事業実務必携)	m3			9.000	9.390	2.070	3.780	3.540		
TSXG002000	産廃運搬処理　ｱｽﾌｧﾙﾄ殻運搬工 ﾊﾞｯｸﾎｳ 山積0.28m3　4t積	L=4.5km ＤＩＤ区域外 廃材ﾌﾟﾗﾝﾄ (R) 複合代価(県積算基準・水道事業実務必携)	m3			0.700	0.675	0.675				
TSXG003000	発生土処理 ﾊﾞｯｸﾎｳ 山積0.28m3　4t積	L=1km 改良分 ＤＩＤ区域外 複合代価(県積算基準・水道事業実務必携)	m3			9.000	9.390	2.070	3.780	3.540		
TSXG003000	発生土処理 ﾊﾞｯｸﾎｳ 山積0.28m3　4t積	L=1km 発生土処分先(D) ＤＩＤ区域外 複合代価(県積算基準・水道事業実務必携)	m3			10.000	10.043	5.151	4.452	0.440		
TSY1050 00	下層路盤工 仕上り厚 15cm 1層(幅1.8m未満)	再生ｸﾗｯｼｬｰﾗﾝ RC-40 水道事業実務必携	m2			11.000	11.400		8.400	3.000		
TSY1050 00	上層路盤工 仕上り厚 15cm 1層(幅1.8m未満)	粒調砕石 M-40 水道事業実務必携	m2			5.000	4.500	4.500				

工 種 集 計 表（土工）

設計書管理番号:　02004800[当初設計書]

工種番号	10	工種名称	本設ガスPEφ50②	工種規格	

単価コード	単価名称／種別	形状寸法／備考	単位	区分		設計数量	小計	ルート				
								01	02	03	04	
TSY1050 00	下層路盤工 仕上り厚 40cm 2層(幅1.8m未満)	再生ｸﾗｯｼｬｰﾗﾝ RC-40 水道事業実務必携	m2			5.000	4.500	4.500				
TSY1070 00	表層工(人力施工) 粗粒度ｱｽｺﾝ (20) ﾀｯｸｺｰﾄ 小型車	仕上厚5cm　車道及び路肩 砂無 水道事業実務必携	m2･1層			5.000	4.500	4.500				
TSY1070 00	基層工(人力施工) 粗粒度ｱｽｺﾝ (20) ﾀｯｸｺｰﾄ 小型車	仕上厚5cm　車道及び路肩 砂無 水道事業実務必携	m2･1層			5.000	4.500	4.500				
TSY1070 00	基層工(人力施工) 瀝青安定処理 (25) ﾌﾟﾗｲﾑｺｰﾄ 小型車	仕上厚5cm　車道及び路肩 砂無 水道事業実務必携	m2･1層			5.000	4.500	4.500				

工 種 集 計 表（土工）

設計書管理番号:　02004800[当初設計書]

工種番号	11	工種名称	本設供給管	工種規格	

名称	単位	工種総延長		ルート 01	02	03	04	05
土工延長	m	48.500		22.500	2.000	1.000	3.000	17.000
管路延長	m							

土工延長の値は土工延長・余堀延長・試掘延長・撤去延長を合計した値です

単価コード	単価名称／種別	形状寸法／備考	単位	区分		設計数量	小計	ルート 01	02	03	04	05
TSP1208000	人力積込 土砂	県積算基準	m3			5.000	5.050			1.000	2.700	
TSP1211000	床掘り　土砂 現場制約あり	県積算基準	m3			5.000	5.050			1.000	2.700	
TSP1D21000	舗装版切断 ｱｽﾌｧﾙﾄ舗装版 舗装厚:15cm以下	県積算基準	m			79.000	79.000	45.000				34.000
TSP1D21000	舗装版切断 ｺﾝｸﾘｰﾄ舗装版 舗装厚:15cm以下	県積算基準	m			12.000	12.000				6.000	
TSPZ501000	ｺﾝｸﾘｰﾄ 無筋・鉄筋構造物 人力打設18-8-25(20) W/C≦65%（高炉）	一般養生 小運搬無 県積算基準	m3			0.600	0.550			0.100	0.300	
TSS1000 00	バックホウ掘削積込 BH ｸﾛｰﾗ型 山積0.28m3排ｶﾞｽ2次	水道事業実務必携	m3			29.000	29.391	16.605	1.056			11.730
TSS1040 00	舗装版取り壊し積込工 0cm超え10cm以下	BH ｸﾛｰﾗ山積0.28m3排ｶﾞｽ2次 水道事業実務必携	m2			24.000	23.700	13.500				10.200
TSX1001 00	路床工(洗砂) 人力投入	1層max仕上厚20cm 複合代価(県積算基準)	m3			4.000	4.125			0.750	2.250	
TSX1300 00	路床工(洗砂) 山積0.28m3	1層max仕上厚20cm 複合代価(水道事業実務必携)	m3			4.000	4.116	3.780	0.336			
TSX1300 00	路床工(改良土40(改良土D)) 山積0.28m3　ＤＩＤ区域外　0.5km　4t積	1層max仕上厚20cm 複合代価(水道事業実務必携)	m3			19.000	19.407	9.585	0.540			9.282
TSXG002000	産廃運搬処理　ｱｽﾌｧﾙﾄ殻運搬工 ﾊﾞｯｸﾎｳ 山積0.28m3　4t積	L=4.5km ＤＩＤ区域外 廃材ﾌﾟﾗﾝﾄ (R) 複合代価(県積算基準・水道事業実務必携)	m3			1.000	1.185	0.675				0.510

工 種 集 計 表（土工）

設計書管理番号:　02004800[当初設計書]

工種番号	11	工種名称	本設供給管	工種規格	

単価コード	単価名称／種別	形状寸法／備考	単位	区分		設計数量	小計	ルート				
								01	02	03	04	05
TSXG002000	産廃運搬処理　ｺﾝｸﾘｰﾄ殻(無筋)運搬工 ﾊﾞｯｸﾎｳ 山積0.13m3　2t積	L=4.5km ＤＩＤ区域外 廃材ﾌﾟﾗﾝﾄ (G) 複合代価(県積算基準・水道事業実務必携)	m3			0.500	0.450				0.300	
TSXG003000	発生土処理 ﾊﾞｯｸﾎｳ 山積0.28m3　4t積	L=1km 改良分 ＤＩＤ区域外 複合代価(県積算基準・水道事業実務必携)	m3			19.000	19.407	9.585	0.540			9.282
TSXG003000	発生土処理 ﾊﾞｯｸﾎｳ 山積0.28m3　4t積	L=1km 発生土処分先(D) ＤＩＤ区域外 複合代価(県積算基準・水道事業実務必携)	m3			10.000	9.984	7.020	0.516			2.448
TSXG003000	発生土処理 人力　2t積	L=1.5km 発生土処分先(D) ＤＩＤ区域外 複合代価(県積算基準・水道事業実務必携)	m3			5.000	5.050			1.000	2.700	
TSY1050 00	上層路盤工 仕上り厚 12cm 1層(幅1.8m未満)	粒調砕石 M-40 水道事業実務必携	m2			24.000	23.700	13.500				10.200
TSY1050 00	下層路盤工 仕上り厚 12cm 1層(幅1.8m未満)	ARC 40 (RC混合) 水道事業実務必携	m2			24.000	23.700	13.500				10.200
TSY1050 00	下層路盤工 仕上り厚 15cm 1層(幅1.8m未満)	再生ｸﾗｯｼｬｰﾗﾝ RC-40 水道事業実務必携	m2			7.000	6.700		1.200	1.000	3.000	
TSY1070 00	表層工(人力施工) 密粒度ｱｽｺﾝ (新20FH) ﾌﾟﾗｲﾑｺｰﾄ 小型車	仕上厚5cm　車道及び路肩 砂無 水道事業実務必携	m2･1層			24.000	23.700	13.500				10.200
TSYS036100	構造物とりこわし工 無筋構造物 時間制約無 夜間無	人力施工 対策無 4週8休以上 県積算基準	m3			0.500	0.450				0.300	

工 種 集 計 表（土工）

設計書管理番号:　02004800[当初設計書]

工種番号	11	工種名称	本設供給管	工種規格	

名称	単位	工種総延長		ルート				
				06				
土工延長	m	48.500		3.000				
管路延長	m							

土工延長の値は土工延長・余堀延長・試掘延長・撤去延長を合計した値です

単価コード	単価名称／種別	形状寸法／備考	単位	区分		設計数量	小計	ルート				
								06				
TSP1208000	人力積込 土砂	県積算基準	m3					1.350				
TSP1211000	床掘り　土砂 現場制約あり	県積算基準	m3					1.350				
TSP1D21000	舗装版切断 ｱｽﾌｧﾙﾄ舗装版 舗装厚:15cm以下	県積算基準	m									
TSP1D21000	舗装版切断 ｺﾝｸﾘｰﾄ舗装版 舗装厚:15cm以下	県積算基準	m					6.000				
TSPZ501000	ｺﾝｸﾘｰﾄ 無筋・鉄筋構造物 人力打設18-8-25(20) W/C≦65%（高炉）	一般養生 小運搬無 県積算基準	m3					0.150				
TSS1000 00	バックホウ掘削積込 BH ｸﾛｰﾗ型 山積0.28m3排ｶﾞｽ2次	水道事業実務必携	m3									
TSS1040 00	舗装版取り壊し積込工 0cm超え10cm以下	BH ｸﾛｰﾗ山積0.28m3排ｶﾞｽ2次 水道事業実務必携	m2									
TSX1001 00	路床工(洗砂) 人力投入	1層max仕上厚20cm 複合代価(県積算基準)	m3					1.125				
TSX1300 00	路床工(洗砂) 山積0.28m3	1層max仕上厚20cm 複合代価(水道事業実務必携)	m3									
TSX1300 00	路床工(改良土40(改良土D)) 山積0.28m3　ＤＩＤ区域外　0.5km　4t積	1層max仕上厚20cm 複合代価(水道事業実務必携)	m3									
TSXG002000	産廃運搬処理　ｱｽﾌｧﾙﾄ殻運搬工 ﾊﾞｯｸﾎｳ 山積0.28m3　4t積	L=4.5km ＤＩＤ区域外 廃材ﾌﾟﾗﾝﾄ (R) 複合代価(県積算基準・水道事業実務必携)	m3									

工 種 集 計 表（土工）

設計書管理番号:　02004800[当初設計書]

工種番号	11	工種名称	本設供給管	工種規格	

単価コード	単価名称／種別	形状寸法／備考	単位	区分		設計数量	小計	ルート				
								06				
TSXG002000	産廃運搬処理　ｺﾝｸﾘｰﾄ殻(無筋)運搬工 ﾊﾞｯｸﾎｳ 山積0.13m3　2t積	L=4.5km ＤＩＤ区域外 廃材ﾌﾟﾗﾝﾄ (G) 複合代価(県積算基準・水道事業実務必携)	m3					0.150				
TSXG003000	発生土処理 ﾊﾞｯｸﾎｳ 山積0.28m3　4t積	L=1km 改良分 ＤＩＤ区域外 複合代価(県積算基準・水道事業実務必携)	m3									
TSXG003000	発生土処理 ﾊﾞｯｸﾎｳ 山積0.28m3　4t積	L=1km 発生土処分先(D) ＤＩＤ区域外 複合代価(県積算基準・水道事業実務必携)	m3									
TSXG003000	発生土処理 人力　2t積	L=1.5km 発生土処分先(D) ＤＩＤ区域外 複合代価(県積算基準・水道事業実務必携)	m3					1.350				
TSY1050 00	上層路盤工 仕上り厚 12cm 1層(幅1.8m未満)	粒調砕石 M-40 水道事業実務必携	m2									
TSY1050 00	下層路盤工 仕上り厚 12cm 1層(幅1.8m未満)	ARC 40 (RC混合) 水道事業実務必携	m2									
TSY1050 00	下層路盤工 仕上り厚 15cm 1層(幅1.8m未満)	再生ｸﾗｯｼｬｰﾗﾝ RC-40 水道事業実務必携	m2					1.500				
TSY1070 00	表層工(人力施工) 密粒度ｱｽｺﾝ (新20FH) ﾌﾟﾗｲﾑｺｰﾄ 小型車	仕上厚5cm　車道及び路肩 砂無 水道事業実務必携	m2･1層									
TSYS036100	構造物とりこわし工 無筋構造物 時間制約無 夜間無	人力施工 対策無 4週8休以上 県積算基準	m3					0.150				

工 種 集 計 表（土工）

設計書管理番号:　02004800[当初設計書]

工種番号	14	工種名称	本設水道DC(GX)φ200	工種規格	

名称	単位	工種総延長		ルート 01	02	03	04	05
土工延長	m	126.500		4.000	8.000	4.000	86.000	5.000
管路延長	m							

土工延長の値は土工延長・余堀延長・試掘延長・撤去延長を合計した値です

単価コード	単価名称／種別	形状寸法／備考	単位	区分		設計数量	小計	ルート 01	02	03	04	05
TSP1208000	人力積込 土砂	県積算基準	m3			0.400	0.400					
TSP1211000	床掘り　土砂 現場制約あり	県積算基準	m3			0.400	0.400					
TSP1D21000	舗装版切断 ｱｽﾌｧﾙﾄ舗装版 舗装厚:15cm以下	県積算基準	m			130.000	132.000	8.000	16.000	8.000	86.000	10.000
TSS1000 00	バックホウ掘削積込 BH ｸﾛｰﾗ型 山積0.28m3排ｶﾞｽ2次	水道事業実務必携	m3			85.000	85.484	9.628	6.096	9.420	51.330	3.840
TSS1040 00	舗装版取り壊し積込工 0cm超え10cm以下	BH ｸﾛｰﾗ山積0.28m3排ｶﾞｽ2次 水道事業実務必携	m2			45.000	44.786			6.000	38.786	
TSS1040 00	舗装版取り壊し積込工 10cm超え15cm以下	BH ｸﾛｰﾗ山積0.28m3排ｶﾞｽ2次 水道事業実務必携	m2			16.000	15.800	6.000	4.800			3.000
TSX1300 00	路床工(洗砂) 山積0.28m3	1層max仕上厚20cm 複合代価(水道事業実務必携)	m3			27.000	26.540	3.568	1.712	3.568	13.022	
TSX1300 00	路床工(改良土40(改良土D)) 山積0.28m3　ＤＩＤ区域外　0.5km　4t積	1層max仕上厚20cm 複合代価(水道事業実務必携)	m3			38.000	38.248	2.760	1.440	4.260	27.538	2.250
TSXG002000	産廃運搬処理　ｱｽﾌｧﾙﾄ殻運搬工 ﾊﾞｯｸﾎｳ 山積0.28m3　4t積	L=4.5km ＤＩＤ区域外 廃材ﾌﾟﾗﾝﾄ (R) 複合代価(県積算基準・水道事業実務必携)	m3			5.000	4.609	0.900	0.720	0.300	1.939	0.450
TSXG003000	発生土処理 ﾊﾞｯｸﾎｳ 山積0.28m3　4t積	L=1km 改良分 ＤＩＤ区域外 複合代価(県積算基準・水道事業実務必携)	m3			38.000	38.248	2.760	1.440	4.260	27.538	2.250
TSXG003000	発生土処理 ﾊﾞｯｸﾎｳ 山積0.28m3　4t積	L=1km 発生土処分先(D) ＤＩＤ区域外 複合代価(県積算基準・水道事業実務必携)	m3			47.000	47.236	6.868	4.656	5.160	23.792	1.590

工 種 集 計 表（土工）

設計書管理番号:　02004800[当初設計書]

工種番号	14	工種名称	本設水道DC(GX)φ200	工種規格	

単価コード	単価名称／種別	形状寸法／備考	単位	区分		設計数量	小計	ルート				
								01	02	03	04	05
TSXG003000	発生土処理 人力　2t積	L=1.5km 発生土処分先(D) ＤＩＤ区域外 複合代価(県積算基準・水道事業実務必携)	m3			0.400	0.400					
TSY1050 00	上層路盤工 仕上り厚 12cm 1層(幅1.8m未満)	粒調砕石 M-40 水道事業実務必携	m2			45.000	44.786			6.000	38.786	
TSY1050 00	下層路盤工 仕上り厚 12cm 1層(幅1.8m未満)	ARC 40 (RC混合) 水道事業実務必携	m2			45.000	44.786			6.000	38.786	
TSY1050 00	上層路盤工 仕上り厚 15cm 1層(幅1.8m未満)	粒調砕石 M-40 水道事業実務必携	m2			16.000	15.800	6.000	4.800			3.000
TSY1050 00	下層路盤工 仕上り厚 40cm 2層(幅1.8m未満)	再生ｸﾗｯｼｬｰﾗﾝ RC-40 水道事業実務必携	m2			16.000	15.800	6.000	4.800			3.000
TSY1070 00	表層工(人力施工) 粗粒度ｱｽｺﾝ (20) ﾀｯｸｺｰﾄ 小型車	仕上厚5cm　車道及び路肩 砂無 水道事業実務必携	m2･1層			14.000	13.800	6.000	4.800			3.000
TSY1070 00	基層工(人力施工) 粗粒度ｱｽｺﾝ (20) ﾀｯｸｺｰﾄ 小型車	仕上厚5cm　車道及び路肩 砂無 水道事業実務必携	m2･1層			14.000	13.800	6.000	4.800			3.000
TSY1070 00	表層工(人力施工) 粗粒度ｱｽｺﾝ (20) 瀝青材散布なし 小型車	仕上厚5cm　車道及び路肩 砂無 水道事業実務必携	m2･1層			2.000	2.000					
TSY1070 00	表層工(人力施工) 密粒度ｱｽｺﾝ (新20FH) ﾌﾟﾗｲﾑｺｰﾄ 小型車	仕上厚5cm　車道及び路肩 砂無 水道事業実務必携	m2･1層			45.000	44.786			6.000	38.786	
TSY1070 00	基層工(人力施工) 瀝青安定処理 (25) ﾌﾟﾗｲﾑｺｰﾄ 小型車	仕上厚5cm　車道及び路肩 砂無 水道事業実務必携	m2･1層			14.000	13.800	6.000	4.800			3.000

工 種 集 計 表（土工）

設計書管理番号:　02004800[当初設計書]

工種番号	14	工種名称	本設水道DC(GX)φ200	工種規格	

名称	単位	工種総延長		ルート 06	07			
土工延長	m	126.500		17.500	2.000			
管路延長	m							

土工延長の値は土工延長・余堀延長・試掘延長・撤去延長を合計した値です

単価コード	単価名称／種別	形状寸法／備考	単位	区分		設計数量	小計	ルート 06	07			
TSP1208000	人力積込 土砂	県積算基準	m3						0.400			
TSP1211000	床掘り　土砂 現場制約あり	県積算基準	m3						0.400			
TSP1D21000	舗装版切断 ｱｽﾌｧﾙﾄ舗装版 舗装厚:15cm以下	県積算基準	m						4.000			
TSS1000 00	バックホウ掘削積込 BH ｸﾛｰﾗ型 山積0.28m3排ｶﾞｽ2次	水道事業実務必携	m3					3.150	2.020			
TSS1040 00	舗装版取り壊し積込工 0cm超え10cm以下	BH ｸﾛｰﾗ山積0.28m3排ｶﾞｽ2次 水道事業実務必携	m2									
TSS1040 00	舗装版取り壊し積込工 10cm超え15cm以下	BH ｸﾛｰﾗ山積0.28m3排ｶﾞｽ2次 水道事業実務必携	m2						2.000			
TSX1300 00	路床工(洗砂) 山積0.28m3	1層max仕上厚20cm 複合代価(水道事業実務必携)	m3					3.150	1.520			
TSX1300 00	路床工(改良土40(改良土D)) 山積0.28m3　ＤＩＤ区域外　0.5km　4t積	1層max仕上厚20cm 複合代価(水道事業実務必携)	m3									
TSXG002000	産廃運搬処理　ｱｽﾌｧﾙﾄ殻運搬工 ﾊﾞｯｸﾎｳ 山積0.28m3　4t積	L=4.5km ＤＩＤ区域外 廃材ﾌﾟﾗﾝﾄ (R) 複合代価(県積算基準・水道事業実務必携)	m3						0.300			
TSXG003000	発生土処理 ﾊﾞｯｸﾎｳ 山積0.28m3　4t積	L=1km 改良分 ＤＩＤ区域外 複合代価(県積算基準・水道事業実務必携)	m3									
TSXG003000	発生土処理 ﾊﾞｯｸﾎｳ 山積0.28m3　4t積	L=1km 発生土処分先(D) ＤＩＤ区域外 複合代価(県積算基準・水道事業実務必携)	m3					3.150	2.020			

工 種 集 計 表（土工）

設計書管理番号:　02004800[当初設計書]

工種番号	14	工種名称	本設水道DC(GX)φ200	工種規格	

単価コード	単価名称／種別	形状寸法／備考	単位	区分		設計数量	小計	ルート				
								06	07			
TSXG003000	発生土処理 人力　2t積	L=1.5km 発生土処分先(D) ＤＩＤ区域外 複合代価(県積算基準・水道事業実務必携)	m3						0.400			
TSY1050 00	上層路盤工 仕上り厚 12cm 1層(幅1.8m未満)	粒調砕石 M-40 水道事業実務必携	m2									
TSY1050 00	下層路盤工 仕上り厚 12cm 1層(幅1.8m未満)	ARC 40 (RC混合) 水道事業実務必携	m2									
TSY1050 00	上層路盤工 仕上り厚 15cm 1層(幅1.8m未満)	粒調砕石 M-40 水道事業実務必携	m2						2.000			
TSY1050 00	下層路盤工 仕上り厚 40cm 2層(幅1.8m未満)	再生ｸﾗｯｼｬｰﾗﾝ RC-40 水道事業実務必携	m2						2.000			
TSY1070 00	表層工(人力施工) 粗粒度ｱｽｺﾝ (20) ﾀｯｸｺｰﾄ 小型車	仕上厚5cm　車道及び路肩 砂無 水道事業実務必携	m2･1層									
TSY1070 00	基層工(人力施工) 粗粒度ｱｽｺﾝ (20) ﾀｯｸｺｰﾄ 小型車	仕上厚5cm　車道及び路肩 砂無 水道事業実務必携	m2･1層									
TSY1070 00	表層工(人力施工) 粗粒度ｱｽｺﾝ (20) 瀝青材散布なし 小型車	仕上厚5cm　車道及び路肩 砂無 水道事業実務必携	m2･1層						2.000			
TSY1070 00	表層工(人力施工) 密粒度ｱｽｺﾝ (新20FH) ﾌﾟﾗｲﾑｺｰﾄ 小型車	仕上厚5cm　車道及び路肩 砂無 水道事業実務必携	m2･1層									
TSY1070 00	基層工(人力施工) 瀝青安定処理 (25) ﾌﾟﾗｲﾑｺｰﾄ 小型車	仕上厚5cm　車道及び路肩 砂無 水道事業実務必携	m2･1層									

工 種 集 計 表（土工）

設計書管理番号:　02004800[当初設計書]

工種番号	15	工種名称	本設水道HPPEφ100①	工種規格	

名称	単位	工種総延長		ルート 01	02	03	04	05
土工延長	m	30.000		2.000	2.000	10.000	16.000	
管路延長	m							

土工延長の値は土工延長・余堀延長・試掘延長・撤去延長を合計した値です

単価コード	単価名称／種別	形状寸法／備考	単位	区分		設計数量	小計	ルート 01	02	03	04	05
TSP1D21000	舗装版切断 ｱｽﾌｧﾙﾄ舗装版 舗装厚:15cm以下	県積算基準	m			24.000	24.000	4.000		20.000		
TSS1000 00	バックホウ掘削積込 BH ｸﾛｰﾗ型 山積0.28m3排ｶﾞｽ2次	水道事業実務必携	m3			30.000	30.258	4.440	4.590	7.980	13.248	
TSS1040 00	舗装版取り壊し積込工 0cm超え10cm以下	BH ｸﾛｰﾗ山積0.28m3排ｶﾞｽ2次 水道事業実務必携	m2			9.000	9.000	3.000		6.000		
TSX1003 00	敷砂利工 仕上り厚4cm(幅1.8m以上)	粒調砕石 M-25 独自代価	m2			14.000	14.400					14.400
TSX1300 00	路床工(洗砂) 山積0.28m3	1層max仕上厚20cm 複合代価(水道事業実務必携)	m3			9.000	8.718	1.564	1.564	2.150	3.440	
TSX1300 00	路床工(改良土40(改良土D)) 山積0.28m3　ＤＩＤ区域外　0.5km　4t積	1層max仕上厚20cm 複合代価(水道事業実務必携)	m3			17.000	17.100	2.130	2.550	4.260	8.160	
TSXG002000	産廃運搬処理　ｱｽﾌｧﾙﾄ殻運搬工 ﾊﾞｯｸﾎｳ 山積0.28m3　4t積	L=4.5km ＤＩＤ区域外 廃材ﾌﾟﾗﾝﾄ (R) 複合代価(県積算基準・水道事業実務必携)	m3			0.500	0.450	0.150		0.300		
TSXG003000	発生土処理 ﾊﾞｯｸﾎｳ 山積0.28m3　4t積	L=1km 改良分 ＤＩＤ区域外 複合代価(県積算基準・水道事業実務必携)	m3			17.000	17.100	2.130	2.550	4.260	8.160	
TSXG003000	発生土処理 ﾊﾞｯｸﾎｳ 山積0.28m3　4t積	L=1km 発生土処分先(D) ＤＩＤ区域外 複合代価(県積算基準・水道事業実務必携)	m3			13.000	13.158	2.310	2.040	3.720	5.088	
TSY1050 00	上層路盤工 仕上り厚 12cm 1層(幅1.8m未満)	粒調砕石 M-40 水道事業実務必携	m2			9.000	9.000	3.000		6.000		
TSY1050 00	下層路盤工 仕上り厚 12cm 1層(幅1.8m未満)	ARC 40 (RC混合) 水道事業実務必携	m2			9.000	9.000	3.000		6.000		

工 種 集 計 表（土工）

設計書管理番号:　02004800[当初設計書]

工種番号	15	工種名称	本設水道HPPEφ100①	工種規格	

単価コード	単価名称／種別	形状寸法／備考	単位	区分		設計数量	小計	ルート				
								01	02	03	04	05
TSY1050 00	下層路盤工	再生ｸﾗｯｼｬｰﾗﾝ RC-40	m2			13.000	12.600		3.000		9.600	
	仕上り厚 15cm 1層(幅1.8m未満)	水道事業実務必携										
TSY1070 00	表層工(人力施工)	仕上厚5cm　車道及び路肩 砂無	m2･1層			9.000	9.000	3.000		6.000		
	密粒度ｱｽｺﾝ (新20FH) ﾌﾟﾗｲﾑｺｰﾄ 小型車	水道事業実務必携										

工 種 集 計 表（土工）

設計書管理番号:　02004800[当初設計書]

工種番号	16	工種名称	本設水道HPPEφ100②	工種規格	

名称	単位	工種総延長		ルート 01	02	03	04	05
土工延長	m	103.000		2.000	2.000	3.000	60.000	25.000
管路延長	m							

土工延長の値は土工延長・余堀延長・試掘延長・撤去延長を合計した値です

単価コード	単価名称／種別	形状寸法／備考	単位	区分		設計数量	小計	ルート 01	02	03	04	05
TSP1D21000	舗装版切断 ｱｽﾌｧﾙﾄ舗装版 舗装厚:15cm以下	県積算基準	m			10.000	10.000	4.000		6.000		
TSS1000 00	バックホウ掘削積込 BH ｸﾛｰﾗ型 山積0.28m3排ｶﾞｽ2次	水道事業実務必携	m3			57.000	56.880	3.240	3.390	1.674	35.280	8.918
TSS1040 00	舗装版取り壊し積込工 0cm超え10cm以下	BH ｸﾛｰﾗ山積0.28m3排ｶﾞｽ2次 水道事業実務必携	m2			5.000	4.800	3.000		1.800		
TSX1003 00	敷砂利工 仕上り厚4cm(幅1.8m以上)	粒調砕石 M-25 独自代価	m2			47.000	47.300					
TSX1300 00	路床工(洗砂) 山積0.28m3	1層max仕上厚20cm 複合代価(水道事業実務必携)	m3			20.000	19.806	1.564	1.564	0.645	12.900	3.133
TSX1300 00	路床工(改良土40(改良土D)) 山積0.28m3　ＤＩＤ区域外　0.5km　4t積	1層max仕上厚20cm 複合代価(水道事業実務必携)	m3			27.000	27.027	0.930	1.350	0.558	16.200	4.095
TSXG002000	産廃運搬処理　ｱｽﾌｧﾙﾄ殻運搬工 ﾊﾞｯｸﾎｳ 山積0.28m3　4t積	L=4.5km ＤＩＤ区域外 廃材ﾌﾟﾗﾝﾄ (R) 複合代価(県積算基準・水道事業実務必携)	m3			0.200	0.240	0.150		0.090		
TSXG003000	発生土処理 ﾊﾞｯｸﾎｳ 山積0.28m3　4t積	L=1km 改良分 ＤＩＤ区域外 複合代価(県積算基準・水道事業実務必携)	m3			27.000	27.027	0.930	1.350	0.558	16.200	4.095
TSXG003000	発生土処理 ﾊﾞｯｸﾎｳ 山積0.28m3　4t積	L=1km 発生土処分先(D) ＤＩＤ区域外 複合代価(県積算基準・水道事業実務必携)	m3			30.000	29.853	2.310	2.040	1.116	19.080	4.823
TSY1050 00	上層路盤工 仕上り厚 12cm 1層(幅1.8m未満)	粒調砕石 M-40 水道事業実務必携	m2			5.000	4.800	3.000		1.800		
TSY1050 00	下層路盤工 仕上り厚 12cm 1層(幅1.8m未満)	ARC 40 (RC混合) 水道事業実務必携	m2			5.000	4.800	3.000		1.800		

工 種 集 計 表（土工）

設計書管理番号:　02004800[当初設計書]

工種番号	16	工種名称	本設水道HPPEφ100②	工種規格	

単価コード	単価名称／種別	形状寸法／備考	単位	区分		設計数量	小計	ルート				
								01	02	03	04	05
TSY1050 00	下層路盤工	再生ｸﾗｯｼｬｰﾗﾝ RC-40	m2			51.000	51.400		3.000		36.000	9.100
	仕上り厚 15cm 1層(幅1.8m未満)	水道事業実務必携										
TSY1070 00	表層工(人力施工)	仕上厚5cm　車道及び路肩 砂無	m2･1層			5.000	4.800	3.000		1.800		
	密粒度ｱｽｺﾝ (新20FH) ﾌﾟﾗｲﾑｺｰﾄ 小型車	水道事業実務必携										

工 種 集 計 表（土工）

設計書管理番号:　02004800[当初設計書]

工種番号	16	工種名称	本設水道HPPEφ100②	工種規格	

名称	単位	工種総延長		ルート 06	07			
土工延長	m	103.000		11.000				
管路延長	m							

土工延長の値は土工延長・余堀延長・試掘延長・撤去延長を合計した値です

単価コード	単価名称／種別	形状寸法／備考	単位	区分		設計数量	小計	ルート 06	07			
TSP1D21000	舗装版切断 ｱｽﾌｧﾙﾄ舗装版 舗装厚:15cm以下	県積算基準	m									
TSS1000 00	バックホウ掘削積込 BH ｸﾛｰﾗ型 山積0.28m3排ｶﾞｽ2次	水道事業実務必携	m3					4.378				
TSS1040 00	舗装版取り壊し積込工 0cm超え10cm以下	BH ｸﾛｰﾗ山積0.28m3排ｶﾞｽ2次 水道事業実務必携	m2									
TSX1003 00	敷砂利工 仕上り厚4cm(幅1.8m以上)	粒調砕石 M-25 独自代価	m2						47.300			
TSX1300 00	路床工(洗砂) 山積0.28m3	1層max仕上厚20cm 複合代価(水道事業実務必携)	m3									
TSX1300 00	路床工(改良土40(改良土D)) 山積0.28m3　ＤＩＤ区域外　0.5km　4t積	1層max仕上厚20cm 複合代価(水道事業実務必携)	m3					3.894				
TSXG002000	産廃運搬処理　ｱｽﾌｧﾙﾄ殻運搬工 ﾊﾞｯｸﾎｳ 山積0.28m3　4t積	L=4.5km ＤＩＤ区域外 廃材ﾌﾟﾗﾝﾄ (R) 複合代価(県積算基準・水道事業実務必携)	m3									
TSXG003000	発生土処理 ﾊﾞｯｸﾎｳ 山積0.28m3　4t積	L=1km 改良分 ＤＩＤ区域外 複合代価(県積算基準・水道事業実務必携)	m3					3.894				
TSXG003000	発生土処理 ﾊﾞｯｸﾎｳ 山積0.28m3　4t積	L=1km 発生土処分先(D) ＤＩＤ区域外 複合代価(県積算基準・水道事業実務必携)	m3					0.484				
TSY1050 00	上層路盤工 仕上り厚 12cm 1層(幅1.8m未満)	粒調砕石 M-40 水道事業実務必携	m2									
TSY1050 00	下層路盤工 仕上り厚 12cm 1層(幅1.8m未満)	ARC 40 (RC混合) 水道事業実務必携	m2									

工 種 集 計 表（土工）

設計書管理番号:　02004800[当初設計書]

工種番号	16	工種名称	本設水道HPPEφ100②	工種規格	

単価コード	単価名称／種別	形状寸法／備考	単位	区分		設計数量	小計	ルート				
								06	07			
TSY1050 00	下層路盤工 仕上り厚 15cm 1層(幅1.8m未満)	再生ｸﾗｯｼｬｰﾗﾝ RC-40 水道事業実務必携	m2					3.300				
TSY1070 00	表層工(人力施工) 密粒度ｱｽｺﾝ (新20FH) ﾌﾟﾗｲﾑｺｰﾄ 小型車	仕上厚5cm　車道及び路肩 砂無 水道事業実務必携	m2･1層									

工 種 集 計 表（土工）

設計書管理番号:　02004800[当初設計書]

工種番号	17	工種名称	本設給水管	工種規格	

名称	単位	工種総延長		ルート 01	02	03	04	
土工延長	m	51.000		30.000	6.000	12.000	3.000	
管路延長	m							

土工延長の値は土工延長・余堀延長・試掘延長・撤去延長を合計した値です

単価コード	単価名称／種別	形状寸法／備考	単位	区分		設計数量	小計	ルート 01	02	03	04	
TSP1208000	人力積込 土砂	県積算基準	m3			14.000	13.500			12.000	1.500	
TSP1211000	床掘り　土砂 現場制約あり	県積算基準	m3			14.000	13.500			12.000	1.500	
TSP1D21000	舗装版切断 ｱｽﾌｧﾙﾄ舗装版 舗装厚:15cm以下	県積算基準	m			60.000	60.000	60.000				
TSPZ501000	ｺﾝｸﾘｰﾄ 無筋・鉄筋構造物 人力打設18-8-25(20) W/C≦65%（高炉）	一般養生 小運搬無 県積算基準	m3			1.000	1.350			1.200	0.150	
TSS1000 00	バックホウ掘削積込 BH ｸﾛｰﾗ型 山積0.28m3排ｶﾞｽ2次	水道事業実務必携	m3			25.000	25.308	22.140	3.168			
TSS1040 00	舗装版取り壊し積込工 0cm超え10cm以下	BH ｸﾛｰﾗ山積0.28m3排ｶﾞｽ2次 水道事業実務必携	m2			18.000	18.000	18.000				
TSX1001 00	路床工(洗砂) 人力投入	1層max仕上厚20cm 複合代価(県積算基準)	m3			10.000	10.125			9.000	1.125	
TSX1300 00	路床工(洗砂) 山積0.28m3	1層max仕上厚20cm 複合代価(水道事業実務必携)	m3			6.000	6.048	5.040	1.008			
TSX1300 00	路床工(改良土40(改良土D)) 山積0.28m3　ＤＩＤ区域外　0.5km　4t積	1層max仕上厚20cm 複合代価(水道事業実務必携)	m3			14.000	14.400	12.780	1.620			
TSXG002000	産廃運搬処理　ｱｽﾌｧﾙﾄ殻運搬工 ﾊﾞｯｸﾎｳ 山積0.28m3　4t積	L=4.5km ＤＩＤ区域外 廃材ﾌﾟﾗﾝﾄ (R) 複合代価(県積算基準・水道事業実務必携)	m3			0.900	0.900	0.900				
TSXG003000	発生土処理 ﾊﾞｯｸﾎｳ 山積0.28m3　4t積	L=1km 改良分 ＤＩＤ区域外 複合代価(県積算基準・水道事業実務必携)	m3			14.000	14.400	12.780	1.620			

工 種 集 計 表（土工）

設計書管理番号:　02004800[当初設計書]

工種番号	17	工種名称	本設給水管	工種規格	

単価コード	単価名称／種別	形状寸法／備考	単位	区分		設計数量	小計	ルート				
								01	02	03	04	
TSXG003000	発生土処理 ﾊﾞｯｸﾎｳ 山積0.28m3　4t積	L=1km 発生土処分先(D) ＤＩＤ区域外 複合代価(県積算基準・水道事業実務必携)	m3			11.000	10.908	9.360	1.548			
TSXG003000	発生土処理 人力　2t積	L=1.5km 発生土処分先(D) ＤＩＤ区域外 複合代価(県積算基準・水道事業実務必携)	m3			14.000	13.500			12.000	1.500	
TSY1050 00	上層路盤工 仕上り厚 12cm 1層(幅1.8m未満)	粒調砕石 M-40 水道事業実務必携	m2			18.000	18.000	18.000				
TSY1050 00	下層路盤工 仕上り厚 12cm 1層(幅1.8m未満)	ARC 40 (RC混合) 水道事業実務必携	m2			18.000	18.000	18.000				
TSY1050 00	下層路盤工 仕上り厚 15cm 1層(幅1.8m未満)	再生ｸﾗｯｼｬｰﾗﾝ RC-40 水道事業実務必携	m2			17.000	17.100		3.600	12.000	1.500	
TSY1070 00	表層工(人力施工) 密粒度ｱｽｺﾝ (新20FH) ﾌﾟﾗｲﾑｺｰﾄ 小型車	仕上厚5cm　車道及び路肩 砂無 水道事業実務必携	m2･1層			18.000	18.000	18.000				

土 工 数 量 計 算 書 （ 計 算 表 ）

設計書管理番号： 02004800[当初設計書]

工種番号	00	工種名称	仮設ガスSGP50A	ルート番号	01	ルート名称	法定外G50A切替

層種別	層	計 算 凡 例 ／ 計 算 式
掘削	1	数量 = ((掘削幅 × 厚み - 管面積) × (土工延長 + 撤去延長)) + (掘削幅 × 厚み × (余掘延長 + 試掘延長))
		7.014 m3 = ((1.500 * 1.560 - 0.002) * (3.000 + 0.000)) + (1.500 * 1.560 * (0.000 + 0.000))
路盤復旧	1	数量 = 掘削幅 × (土工延長 + 余掘延長 + 試掘延長 + 撤去延長)
		4.500 m2 = 1.500 * (3.000 + 0.000 + 0.000 + 0.000)
掘削埋め戻し	1	数量 = ((掘削幅 × 厚み - 管面積) × 土工延長) + (掘削幅 × 厚み × (余掘延長 + 試掘延長 + 撤去延長))
		6.339 m3 = ((1.500 * 1.410 - 0.002) * 3.000) + (1.500 * 1.410 * (0.000 + 0.000 + 0.000))
残土処分層	1	数量 = 掘削第1層土量
(掘削)		7.014 m3 = 7.014

土 工 数 量 計 算 書 （ 計 算 表 ）

設計書管理番号： 02004800[当初設計書]

工種番号	01	工種名称	仮設供給管	ルート番号	01	ルート名称	仮設供給管(砂利)

層種別	層	計 算 凡 例 ／ 計 算 式
掘削	1	数量 = 掘削幅 × 厚み ×（土工延長 + 余掘延長 + 試掘延長 + 撤去延長）
		0.774 m3 = 0.600 * 0.430 *（3.000 + 0.000 + 0.000 + 0.000）
路盤復旧	1	数量 = 掘削幅 ×（土工延長 + 余掘延長 + 試掘延長 + 撤去延長）
		1.800 m2 = 0.600 *（3.000 + 0.000 + 0.000 + 0.000）
掘削埋め戻し	1	数量 = 掘削幅 × 厚み ×（土工延長 + 余掘延長 + 試掘延長 + 撤去延長）
		0.504 m3 = 0.600 * 0.280 *（3.000 + 0.000 + 0.000 + 0.000）
残土処分層	1	数量 = 掘削第1層土量
（掘削）		0.774 m3 = 0.774

土 工 数 量 計 算 書 （ 計 算 表 ）

設計書管理番号： 02004800[当初設計書]

工種番号	01	工種名称	仮設供給管	ルート番号	02	ルート名称	民地内供給管(CO)1条

層種別	層	計 算 凡 例 ／ 計 算 式
舗装切断	1	数量 = ((土工延長 + 余掘り延長 + 試掘延長 + 撤去延長) + ((継手掘削幅 - 普通掘削幅) × 継手掘箇所数)) × 切断回数
		2.000 m = ((1.000 + 0.000 + 0.000 + 0.000) + ((1.000 - 1.000) * 0.000)) * 2.000
舗装掘削	1	数量 = 掘削幅 × 厚み × (土工延長 + 余掘延長 + 試掘延長 + 撤去延長)
		0.100 m3 = 1.000 * 0.100 * (1.000 + 0.000 + 0.000 + 0.000)
掘削	1	数量 = 掘削幅 × 厚み × (土工延長 + 余掘延長 + 試掘延長 + 撤去延長)
		0.900 m3 = 1.000 * 0.900 * (1.000 + 0.000 + 0.000 + 0.000)
路盤復旧	1	数量 = 掘削幅 × (土工延長 + 余掘延長 + 試掘延長 + 撤去延長)
		1.000 m2 = 1.000 * (1.000 + 0.000 + 0.000 + 0.000)
掘削埋め戻し	1	数量 = 掘削幅 × 厚み × (土工延長 + 余掘延長 + 試掘延長 + 撤去延長)
		0.850 m3 = 1.000 * 0.850 * (1.000 + 0.000 + 0.000 + 0.000)
残土処分層	1	数量 = 舗装掘削第1層土量
(舗装掘削)		0.100 m3 = 0.100
残土処分層	1	数量 = 掘削第1層土量
(掘削)		0.900 m3 = 0.900

土 工 数 量 計 算 書 （ 計 算 表 ）

設計書管理番号： 02004800[当初設計書]

工種番号	01	工種名称	仮設供給管	ルート番号	03	ルート名称	仮設供給管撤去(砂利)

層種別	層	計 算 凡 例 ／ 計 算 式
掘削	1	数量 = 掘削幅 × 厚み ×（土工延長 + 余掘延長 + 試掘延長 + 撤去延長）
		0.520 m3 = 0.600 * 0.280 *（3.100 + 0.000 + 0.000 + 0.000）
掘削	2	数量 = 掘削幅 × 厚み ×（土工延長 + 余掘延長 + 試掘延長 + 撤去延長）
		0.279 m3 = 0.600 * 0.150 *（3.100 + 0.000 + 0.000 + 0.000）
路盤復旧	1	数量 = 掘削幅 ×（土工延長 + 余掘延長 + 試掘延長 + 撤去延長）
		1.860 m2 = 0.600 *（3.100 + 0.000 + 0.000 + 0.000）
掘削埋め戻し	1	数量 = 掘削幅 × 厚み ×（土工延長 + 余掘延長 + 試掘延長 + 撤去延長）
		0.520 m3 = 0.600 * 0.280 *（3.100 + 0.000 + 0.000 + 0.000）
残土処分層	1	数量 = 掘削第1層土量
（掘削）		0.520 m3 = 0.520
残土処分層	2	数量 = 掘削第2層土量
（掘削）		0.279 m3 = 0.279

土 工 数 量 計 算 書 （ 計 算 表 ）

設計書管理番号： 02004800

工種番号	03	工種名称	仮設水道REP150A	ルート番号	01	ルート名称	市道φ150切替①

層種別	層	計 算 凡 例 ／ 計 算 式
舗装切断	1	数量 = ((土工延長 + 余掘り延長 + 試掘延長 + 撤去延長) + ((継手掘削幅 - 普通掘削幅) × 継手掘箇所数)) × 切断回数
		4.000 m = ((2.000 + 0.000 + 0.000 + 0.000) + ((1.500 - 1.500) * 0.000)) * 2.000
舗装掘削	1	数量 = 掘削幅 × (土工延長 + 余掘延長 + 試掘延長 + 撤去延長)
		3.000 m2 = 1.500 * (2.000 + 0.000 + 0.000 + 0.000)
掘削	1	数量 = ((掘削幅 × 厚み - 管面積) × (土工延長 + 撤去延長)) + (掘削幅 × 厚み × (余掘延長 + 試掘延長))
		5.114 m3 = ((1.500 * 1.730 - 0.038) * (2.000 + 0.000)) + (1.500 * 1.730 * (0.000 + 0.000))
舗装復旧	1	数量 = 掘削幅 × (土工延長 + 余掘延長 + 試掘延長 + 撤去延長)
		3.000 m2 = 1.500 * (2.000 + 0.000 + 0.000 + 0.000)
路盤復旧	1	数量 = 掘削幅 × (土工延長 + 余掘延長 + 試掘延長 + 撤去延長)
		3.000 m2 = 1.500 * (2.000 + 0.000 + 0.000 + 0.000)
掘削埋め戻し	1	数量 = ((掘削幅 × 厚み - 管面積) × 土工延長) + (掘削幅 × 厚み × (余掘延長 + 試掘延長 + 撤去延長))
		4.394 m3 = ((1.500 * 1.490 - 0.038) * 2.000) + (1.500 * 1.490 * (0.000 + 0.000 + 0.000))
残土処分層	1	舗装掘削数量 = 掘削幅 × 厚み × (土工延長 + 余掘延長 + 試掘延長 + 撤去延長)
(舗装掘削)		0.150 m3 = 1.500 * 0.050 * (2.000 + 0.000 + 0.000 + 0.000)
残土処分層	1	数量 = 舗装掘削第1層土量
(舗装掘削)		0.150 m3 = 0.150

土 工 数 量 計 算 書 （ 計 算 表 ）

設計書管理番号： 02004800[当初設計書]

工種番号	03	工種名称	仮設水道REP150A	ルート番号	01	ルート名称	市道φ150切替①

層種別	層	計 算 凡 例 ／ 計 算 式
残土処分層	1	数量 = 掘削第1層土量
(掘削)		5.114 m3 = 5.114

土 工 数 量 計 算 書 （ 計 算 表 ）

設計書管理番号： 02004800

工種番号	03	工種名称	仮設水道REP150A	ルート番号	02	ルート名称	市道φ150切替②

層種別	層	計 算 凡 例 ／ 計 算 式
舗装切断	1	数量 = ((土工延長 + 余掘り延長 + 試掘延長 + 撤去延長) + ((継手掘削幅 - 普通掘削幅) × 継手掘箇所数)) × 切断回数
		4.000 m = ((2.000 + 0.000 + 0.000 + 0.000) + ((1.500 - 1.500) * 0.000)) * 2.000
舗装掘削	1	数量 = 掘削幅 × (土工延長 + 余掘延長 + 試掘延長 + 撤去延長)
		3.000 m2 = 1.500 * (2.000 + 0.000 + 0.000 + 0.000)
掘削	1	数量 = ((掘削幅 × 厚み - 管面積) × (土工延長 + 撤去延長)) + (掘削幅 × 厚み × (余掘延長 + 試掘延長))
		4.634 m3 = ((1.500 * 1.570 - 0.038) * (2.000 + 0.000)) + (1.500 * 1.570 * (0.000 + 0.000))
舗装復旧	1	数量 = 掘削幅 × (土工延長 + 余掘延長 + 試掘延長 + 撤去延長)
		3.000 m2 = 1.500 * (2.000 + 0.000 + 0.000 + 0.000)
路盤復旧	1	数量 = 掘削幅 × (土工延長 + 余掘延長 + 試掘延長 + 撤去延長)
		3.000 m2 = 1.500 * (2.000 + 0.000 + 0.000 + 0.000)
掘削埋め戻し	1	数量 = ((掘削幅 × 厚み - 管面積) × 土工延長) + (掘削幅 × 厚み × (余掘延長 + 試掘延長 + 撤去延長))
		3.914 m3 = ((1.500 * 1.330 - 0.038) * 2.000) + (1.500 * 1.330 * (0.000 + 0.000 + 0.000))
残土処分層	1	舗装掘削数量 = 掘削幅 × 厚み × (土工延長 + 余掘延長 + 試掘延長 + 撤去延長)
(舗装掘削)		0.150 m3 = 1.500 * 0.050 * (2.000 + 0.000 + 0.000 + 0.000)
残土処分層	1	数量 = 舗装掘削第1層土量
(舗装掘削)		0.150 m3 = 0.150

土 工 数 量 計 算 書 （ 計 算 表 ）

設計書管理番号： 02004800[当初設計書]

工種番号	03	工種名称	仮設水道REP150A	ルート番号	02	ルート名称	市道φ150切替②

層種別	層	計 算 凡 例 ／ 計 算 式
残土処分層	1	数量 = 掘削第1層土量
(掘削)		4.634 m3 = 4.634

土 工 数 量 計 算 書 （ 計 算 表 ）

設計書管理番号： 02004800

工種番号	04	工種名称	仮設水道HIφ100①	ルート番号	01	ルート名称	市道φ100切替(AS)

層種別	層	計 算 凡 例 ／ 計 算 式
舗装切断	1	数量 = ((土工延長 + 余掘り延長 + 試掘延長 + 撤去延長) + ((継手掘削幅 - 普通掘削幅) × 継手掘箇所数)) × 切断回数
		4.000 m = ((2.000 + 0.000 + 0.000 + 0.000) + ((1.500 - 1.500) * 0.000)) * 2.000
舗装掘削	1	数量 = 掘削幅 × (土工延長 + 余掘延長 + 試掘延長 + 撤去延長)
		3.000 m2 = 1.500 * (2.000 + 0.000 + 0.000 + 0.000)
掘削	1	数量 = ((掘削幅 × 厚み - 管面積) × (土工延長 + 撤去延長)) + (掘削幅 × 厚み × (余掘延長 + 試掘延長))
		4.662 m3 = ((1.500 * 1.560 - 0.009) * (2.000 + 0.000)) + (1.500 * 1.560 * (0.000 + 0.000))
舗装復旧	1	数量 = 掘削幅 × (土工延長 + 余掘延長 + 試掘延長 + 撤去延長)
		3.000 m2 = 1.500 * (2.000 + 0.000 + 0.000 + 0.000)
路盤復旧	1	数量 = 掘削幅 × (土工延長 + 余掘延長 + 試掘延長 + 撤去延長)
		3.000 m2 = 1.500 * (2.000 + 0.000 + 0.000 + 0.000)
掘削埋め戻し	1	数量 = ((掘削幅 × 厚み - 管面積) × 土工延長) + (掘削幅 × 厚み × (余掘延長 + 試掘延長 + 撤去延長))
		3.942 m3 = ((1.500 * 1.320 - 0.009) * 2.000) + (1.500 * 1.320 * (0.000 + 0.000 + 0.000))
残土処分層	1	舗装掘削数量 = 掘削幅 × 厚み × (土工延長 + 余掘延長 + 試掘延長 + 撤去延長)
(舗装掘削)		0.150 m3 = 1.500 * 0.050 * (2.000 + 0.000 + 0.000 + 0.000)
残土処分層	1	数量 = 舗装掘削第1層土量
(舗装掘削)		0.150 m3 = 0.150

土 工 数 量 計 算 書 （ 計 算 表 ）

設計書管理番号： 02004800[当初設計書]

工種番号	04	工種名称	仮設水道HIφ100①	ルート番号	01	ルート名称	市道φ100切替(AS)

層種別	層	計 算 凡 例 ／ 計 算 式
残土処分層	1	数量 = 掘削第1層土量
(掘削)		4.662 m3 = 4.662

土 工 数 量 計 算 書 （ 計 算 表 ）

設計書管理番号： 02004800[当初設計書]

工種番号	04	工種名称	仮設水道HIφ100①	ルート番号	02	ルート名称	市道φ100切替(砂利)

層種別	層	計 算 凡 例 ／ 計 算 式
掘削	1	数量 = ((掘削幅 × 厚み - 管面積) × (土工延長 + 撤去延長)) + (掘削幅 × 厚み × (余掘延長 + 試掘延長))
		4.812 m3 = ((1.500 * 1.610 - 0.009) * (2.000 + 0.000)) + (1.500 * 1.610 * (0.000 + 0.000))
路盤復旧	1	数量 = 掘削幅 × (土工延長 + 余掘延長 + 試掘延長 + 撤去延長)
		3.000 m2 = 1.500 * (2.000 + 0.000 + 0.000 + 0.000)
掘削埋め戻し	1	数量 = ((掘削幅 × 厚み - 管面積) × 土工延長) + (掘削幅 × 厚み × (余掘延長 + 試掘延長 + 撤去延長))
		4.362 m3 = ((1.500 * 1.460 - 0.009) * 2.000) + (1.500 * 1.460 * (0.000 + 0.000 + 0.000))
残土処分層	1	数量 = 掘削第1層土量
(掘削)		4.812 m3 = 4.812

土 工 数 量 計 算 書 （ 計 算 表 ）

設計書管理番号： 02004800[当初設計書]

工種番号	04	工種名称	仮設水道HIφ100①	ルート番号	03	ルート名称	市道φ100布設(砂利)

層種別	層	計 算 凡 例 ／ 計 算 式
掘削	1	数量 = 掘削幅 × 厚み ×（土工延長 + 余掘延長 + 試掘延長 + 撤去延長）
		0.459 m3 = 0.600 * 0.510 *（1.500 + 0.000 + 0.000 + 0.000）
路盤復旧	1	数量 = 掘削幅 ×（土工延長 + 余掘延長 + 試掘延長 + 撤去延長）
		0.900 m2 = 0.600 *（1.500 + 0.000 + 0.000 + 0.000）
掘削埋め戻し	1	数量 =（(掘削幅 × 厚み - 管面積）× 土工延長）+（掘削幅 × 厚み ×（余掘延長 + 試掘延長 + 撤去延長））
		0.310 m3 =（(0.600 * 0.360 - 0.009) * 1.500）+（0.600 * 0.360 *（0.000 + 0.000 + 0.000））
残土処分層	1	数量 = 掘削第1層土量
(掘削)		0.459 m3 = 0.459

土 工 数 量 計 算 書 （ 計 算 表 ）

設計書管理番号： 02004800

工種番号	05	工種名称	仮設水道HIφ100②	ルート番号	01	ルート名称	市道φ100切替(AS)

層種別	層	計 算 凡 例 ／ 計 算 式
舗装切断	1	数量 = ((土工延長 + 余掘り延長 + 試掘延長 + 撤去延長) + ((継手掘削幅 - 普通掘削幅) × 継手掘箇所数)) × 切断回数
		4.000 m = ((2.000 + 0.000 + 0.000 + 0.000) + ((1.500 - 1.500) * 0.000)) * 2.000
舗装掘削	1	数量 = 掘削幅 × (土工延長 + 余掘延長 + 試掘延長 + 撤去延長)
		3.000 m2 = 1.500 * (2.000 + 0.000 + 0.000 + 0.000)
掘削	1	数量 = ((掘削幅 × 厚み - 管面積) × (土工延長 + 撤去延長)) + (掘削幅 × 厚み × (余掘延長 + 試掘延長))
		4.662 m3 = ((1.500 * 1.560 - 0.009) * (2.000 + 0.000)) + (1.500 * 1.560 * (0.000 + 0.000))
舗装復旧	1	数量 = 掘削幅 × (土工延長 + 余掘延長 + 試掘延長 + 撤去延長)
		3.000 m2 = 1.500 * (2.000 + 0.000 + 0.000 + 0.000)
路盤復旧	1	数量 = 掘削幅 × (土工延長 + 余掘延長 + 試掘延長 + 撤去延長)
		3.000 m2 = 1.500 * (2.000 + 0.000 + 0.000 + 0.000)
掘削埋め戻し	1	数量 = ((掘削幅 × 厚み - 管面積) × 土工延長) + (掘削幅 × 厚み × (余掘延長 + 試掘延長 + 撤去延長))
		3.942 m3 = ((1.500 * 1.320 - 0.009) * 2.000) + (1.500 * 1.320 * (0.000 + 0.000 + 0.000))
残土処分層	1	舗装掘削数量 = 掘削幅 × 厚み × (土工延長 + 余掘延長 + 試掘延長 + 撤去延長)
(舗装掘削)		0.150 m3 = 1.500 * 0.050 * (2.000 + 0.000 + 0.000 + 0.000)
残土処分層	1	数量 = 舗装掘削第1層土量
(舗装掘削)		0.150 m3 = 0.150

土 工 数 量 計 算 書 （ 計 算 表 ）

設計書管理番号： 02004800[当初設計書]

工種番号	05	工種名称	仮設水道HIφ100②	ルート番号	01	ルート名称	市道φ100切替(AS)

層種別	層	計 算 凡 例 ／ 計 算 式
残土処分層	1	数量 = 掘削第1層土量
(掘削)		4.662 m3 = 4.662

土 工 数 量 計 算 書 （ 計 算 表 ）

設計書管理番号： 02004800[当初設計書]

工種番号	05	工種名称	仮設水道HIφ100②	ルート番号	02	ルート名称	市道φ100切替(砂利)

層種別	層	計 算 凡 例 ／ 計 算 式
掘削	1	数量 = ((掘削幅 × 厚み - 管面積) × (土工延長 + 撤去延長)) + (掘削幅 × 厚み × (余掘延長 + 試掘延長))
		4.812 m3 = ((1.500 * 1.610 - 0.009) * (2.000 + 0.000)) + (1.500 * 1.610 * (0.000 + 0.000))
路盤復旧	1	数量 = 掘削幅 × (土工延長 + 余掘延長 + 試掘延長 + 撤去延長)
		3.000 m2 = 1.500 * (2.000 + 0.000 + 0.000 + 0.000)
掘削埋め戻し	1	数量 = ((掘削幅 × 厚み - 管面積) × 土工延長) + (掘削幅 × 厚み × (余掘延長 + 試掘延長 + 撤去延長))
		4.362 m3 = ((1.500 * 1.460 - 0.009) * 2.000) + (1.500 * 1.460 * (0.000 + 0.000 + 0.000))
残土処分層	1	数量 = 掘削第1層土量
(掘削)		4.812 m3 = 4.812

土 工 数 量 計 算 書 （ 計 算 表 ）

設計書管理番号： 02004800[当初設計書]

工種番号	05	工種名称	仮設水道HIφ100②	ルート番号	03	ルート名称	市道φ100布設(砂利)

層種別	層	計 算 凡 例 ／ 計 算 式
掘削	1	数量 = 掘削幅 × 厚み ×（土工延長 + 余掘延長 + 試掘延長 + 撤去延長）
		1.836 m3 = 0.600 * 0.510 *（6.000 + 0.000 + 0.000 + 0.000）
路盤復旧	1	数量 = 掘削幅 ×（土工延長 + 余掘延長 + 試掘延長 + 撤去延長）
		3.600 m2 = 0.600 *（6.000 + 0.000 + 0.000 + 0.000）
掘削埋め戻し	1	数量 =（(掘削幅 × 厚み - 管面積）× 土工延長）+（掘削幅 × 厚み ×（余掘延長 + 試掘延長 + 撤去延長)）
		1.242 m3 =（(0.600 * 0.360 - 0.009) * 6.000）+（0.600 * 0.360 *（0.000 + 0.000 + 0.000)）
残土処分層	1	数量 = 掘削第1層土量
(掘削)		1.836 m3 = 1.836

土 工 数 量 計 算 書 （ 計 算 表 ）

設計書管理番号： 02004800[当初設計書]

工種番号	05	工種名称	仮設水道HIφ100②	ルート番号	04	ルート名称	市道φ100撤去(砂利)

層種別	層	計 算 凡 例 ／ 計 算 式
掘削	1	数量 = 掘削幅 × 厚み ×（土工延長 + 余掘延長 + 試掘延長 + 撤去延長）
		1.296 m3 = 0.600 * 0.360 *（6.000 + 0.000 + 0.000 + 0.000）
掘削	2	数量 =（(掘削幅 × 厚み - 管面積）×（土工延長 + 撤去延長））+（掘削幅 × 厚み ×（余掘延長 + 試掘延長））
		0.486 m3 =（(0.600 * 0.150 - 0.009）*（6.000 + 0.000））+（0.600 * 0.150 *（0.000 + 0.000））
路盤復旧	1	数量 = 掘削幅 ×（土工延長 + 余掘延長 + 試掘延長 + 撤去延長）
		3.600 m2 = 0.600 *（6.000 + 0.000 + 0.000 + 0.000）
掘削埋め戻し	1	数量 = 掘削幅 × 厚み ×（土工延長 + 余掘延長 + 試掘延長 + 撤去延長）
		1.296 m3 = 0.600 * 0.360 *（6.000 + 0.000 + 0.000 + 0.000）
残土処分層	1	数量 = 掘削第1層土量
（掘削）		1.296 m3 = 1.296
残土処分層	2	数量 = 掘削第2層土量
（掘削）		0.486 m3 = 0.486

土 工 数 量 計 算 書 （ 計 算 表 ）

設計書管理番号： 02004800

工種番号	06	工種名称	仮設給水管	ルート番号	01	ルート名称	仮設給水管(AS)

層種別	層	計 算 凡 例 ／ 計 算 式
舗装切断	1	数量 = ((土工延長 + 余掘り延長 + 試掘延長 + 撤去延長) + ((継手掘削幅 - 普通掘削幅) × 継手掘箇所数)) × 切断回数
		51.000 m = ((25.500 + 0.000 + 0.000 + 0.000) + ((0.600 - 0.600) * 0.000)) * 2.000
舗装掘削	1	数量 = 掘削幅 × (土工延長 + 余掘延長 + 試掘延長 + 撤去延長)
		15.300 m2 = 0.600 * (25.500 + 0.000 + 0.000 + 0.000)
掘削	1	数量 = 掘削幅 × 厚み × (土工延長 + 余掘延長 + 試掘延長 + 撤去延長)
		5.814 m3 = 0.600 * 0.380 * (25.500 + 0.000 + 0.000 + 0.000)
舗装復旧	1	数量 = 掘削幅 × (土工延長 + 余掘延長 + 試掘延長 + 撤去延長)
		15.300 m2 = 0.600 * (25.500 + 0.000 + 0.000 + 0.000)
路盤復旧	1	数量 = 掘削幅 × (土工延長 + 余掘延長 + 試掘延長 + 撤去延長)
		15.300 m2 = 0.600 * (25.500 + 0.000 + 0.000 + 0.000)
掘削埋め戻し	1	数量 = 掘削幅 × 厚み × (土工延長 + 余掘延長 + 試掘延長 + 撤去延長)
		2.142 m3 = 0.600 * 0.140 * (25.500 + 0.000 + 0.000 + 0.000)
残土処分層	1	舗装掘削数量 = 掘削幅 × 厚み × (土工延長 + 余掘延長 + 試掘延長 + 撤去延長)
(舗装掘削)		0.765 m3 = 0.600 * 0.050 * (25.500 + 0.000 + 0.000 + 0.000)
残土処分層	1	数量 = 舗装掘削第1層土量
(舗装掘削)		0.765 m3 = 0.765

土 工 数 量 計 算 書 （ 計 算 表 ）

設計書管理番号： 02004800[当初設計書]

工種番号	06	工種名称	仮設給水管	ルート番号	01	ルート名称	仮設給水管(AS)

層種別	層	計 算 凡 例 ／ 計 算 式
残土処分層	1	数量 = 掘削第1層土量
(掘削)		5.814 m3 = 5.814

土 工 数 量 計 算 書 （ 計 算 表 ）

設計書管理番号： 02004800[当初設計書]

工種番号	06	工種名称	仮設給水管	ルート番号	02	ルート名称	仮設給水管(砂利)

層種別	層	計 算 凡 例 ／ 計 算 式
掘削	1	数量 = 掘削幅 × 厚み ×（土工延長 + 余掘延長 + 試掘延長 + 撤去延長）
		1.419 m3 = 0.600 * 0.430 *（5.500 + 0.000 + 0.000 + 0.000）
路盤復旧	1	数量 = 掘削幅 ×（土工延長 + 余掘延長 + 試掘延長 + 撤去延長）
		3.300 m2 = 0.600 *（5.500 + 0.000 + 0.000 + 0.000）
掘削埋め戻し	1	数量 = 掘削幅 × 厚み ×（土工延長 + 余掘延長 + 試掘延長 + 撤去延長）
		0.924 m3 = 0.600 * 0.280 *（5.500 + 0.000 + 0.000 + 0.000）
残土処分層	1	数量 = 掘削第1層土量
（掘削）		1.419 m3 = 1.419

土 工 数 量 計 算 書 （ 計 算 表 ）

設計書管理番号： 02004800[当初設計書]

工種番号	06	工種名称	仮設給水管	ルート番号	03	ルート名称	民地内給水管(CO)1条

層種別	層	計 算 凡 例 ／ 計 算 式
舗装切断	1	数量 = ((土工延長 + 余掘り延長 + 試掘延長 + 撤去延長) + ((継手掘削幅 - 普通掘削幅) × 継手掘箇所数)) × 切断回数
		27.000 m = ((13.500 + 0.000 + 0.000 + 0.000) + ((1.000 - 1.000) * 0.000)) * 2.000
舗装掘削	1	数量 = 掘削幅 × 厚み × (土工延長 + 余掘延長 + 試掘延長 + 撤去延長)
		1.350 m3 = 1.000 * 0.100 * (13.500 + 0.000 + 0.000 + 0.000)
掘削	1	数量 = 掘削幅 × 厚み × (土工延長 + 余掘延長 + 試掘延長 + 撤去延長)
		12.150 m3 = 1.000 * 0.900 * (13.500 + 0.000 + 0.000 + 0.000)
路盤復旧	1	数量 = 掘削幅 × (土工延長 + 余掘延長 + 試掘延長 + 撤去延長)
		13.500 m2 = 1.000 * (13.500 + 0.000 + 0.000 + 0.000)
掘削埋め戻し	1	数量 = 掘削幅 × 厚み × (土工延長 + 余掘延長 + 試掘延長 + 撤去延長)
		11.475 m3 = 1.000 * 0.850 * (13.500 + 0.000 + 0.000 + 0.000)
残土処分層	1	数量 = 舗装掘削第1層土量
(舗装掘削)		1.350 m3 = 1.350
残土処分層	1	数量 = 掘削第1層土量
(掘削)		12.150 m3 = 12.150

土 工 数 量 計 算 書 （ 計 算 表 ）

設計書管理番号： 02004800

工種番号	06	工種名称	仮設給水管	ルート番号	04	ルート名称	市道給水管撤去(AS)

層種別	層	計 算 凡 例 ／ 計 算 式
舗装掘削	1	数量 = 掘削幅 × (土工延長 + 余掘延長 + 試掘延長 + 撤去延長)
		15.300 m2 = 0.600 * (25.500 + 0.000 + 0.000 + 0.000)
掘削	1	数量 = 掘削幅 × 厚み × (土工延長 + 余掘延長 + 試掘延長 + 撤去延長)
		2.142 m3 = 0.600 * 0.140 * (25.500 + 0.000 + 0.000 + 0.000)
掘削	2	数量 = 掘削幅 × 厚み × (土工延長 + 余掘延長 + 試掘延長 + 撤去延長)
		3.672 m3 = 0.600 * 0.240 * (25.500 + 0.000 + 0.000 + 0.000)
舗装復旧	1	数量 = 掘削幅 × (土工延長 + 余掘延長 + 試掘延長 + 撤去延長)
		15.300 m2 = 0.600 * (25.500 + 0.000 + 0.000 + 0.000)
路盤復旧	1	数量 = 掘削幅 × (土工延長 + 余掘延長 + 試掘延長 + 撤去延長)
		15.300 m2 = 0.600 * (25.500 + 0.000 + 0.000 + 0.000)
掘削埋め戻し	1	数量 = 掘削幅 × 厚み × (土工延長 + 余掘延長 + 試掘延長 + 撤去延長)
		2.142 m3 = 0.600 * 0.140 * (25.500 + 0.000 + 0.000 + 0.000)
残土処分層	1	舗装掘削数量 = 掘削幅 × 厚み × (土工延長 + 余掘延長 + 試掘延長 + 撤去延長)
(舗装掘削)		0.765 m3 = 0.600 * 0.050 * (25.500 + 0.000 + 0.000 + 0.000)
残土処分層	1	数量 = 舗装掘削第1層土量
(舗装掘削)		0.765 m3 = 0.765

土 工 数 量 計 算 書 （ 計 算 表 ）

設計書管理番号： 02004800[当初設計書]

工種番号	06	工種名称	仮設給水管	ルート番号	04	ルート名称	市道給水管撤去(AS)

層種別	層	計 算 凡 例 ／ 計 算 式
残土処分層	1	数量 = 掘削第1層土量
(掘削)		2.142 m3 = 2.142

土 工 数 量 計 算 書 （ 計 算 表 ）

設計書管理番号： 02004800[当初設計書]

工種番号	06	工種名称	仮設給水管	ルート番号	05	ルート名称	仮設給水管撤去(砂利)

層種別	層	計 算 凡 例 ／ 計 算 式
掘削	1	数量 = 掘削幅 × 厚み ×（土工延長 + 余掘延長 + 試掘延長 + 撤去延長）
		0.924 m3 = 0.600 * 0.280 *（5.500 + 0.000 + 0.000 + 0.000）
掘削	2	数量 = 掘削幅 × 厚み ×（土工延長 + 余掘延長 + 試掘延長 + 撤去延長）
		0.495 m3 = 0.600 * 0.150 *（5.500 + 0.000 + 0.000 + 0.000）
路盤復旧	1	数量 = 掘削幅 ×（土工延長 + 余掘延長 + 試掘延長 + 撤去延長）
		3.300 m2 = 0.600 *（5.500 + 0.000 + 0.000 + 0.000）
掘削埋め戻し	1	数量 = 掘削幅 × 厚み ×（土工延長 + 余掘延長 + 試掘延長 + 撤去延長）
		0.924 m3 = 0.600 * 0.280 *（5.500 + 0.000 + 0.000 + 0.000）
残土処分層	1	数量 = 掘削第1層土量
（掘削）		0.924 m3 = 0.924
残土処分層	2	数量 = 掘削第2層土量
（掘削）		0.495 m3 = 0.495

土 工 数 量 計 算 書 （ 計 算 表 ）

設計書管理番号： 02004800

工種番号	09	工種名称	本設ガスPEφ50①	ルート番号	01	ルート名称	県道G50A切替

層種別	層	計 算 凡 例 ／ 計 算 式
舗装切断	1	数量 = ((土工延長 + 余掘り延長 + 試掘延長 + 撤去延長) + ((継手掘削幅 - 普通掘削幅) × 継手掘箇所数)) × 切断回数
		6.000 m = ((3.000 + 0.000 + 0.000 + 0.000) + ((1.500 - 1.500) * 0.000)) * 2.000
舗装掘削	1	数量 = 掘削幅 × (土工延長 + 余掘延長 + 試掘延長 + 撤去延長)
		4.500 m2 = 1.500 * (3.000 + 0.000 + 0.000 + 0.000)
掘削	1	数量 = 掘削幅 × 厚み × (土工延長 + 余掘延長 + 試掘延長 + 撤去延長)
		2.070 m3 = 1.500 * 0.460 * (3.000 + 0.000 + 0.000 + 0.000)
掘削	2	数量 = ((掘削幅 × 厚み - 管面積) × (土工延長 + 撤去延長)) + (掘削幅 × 厚み × (余掘延長 + 試掘延長))
		5.151 m3 = ((1.500 * 1.170 - 0.038) * (3.000 + 0.000)) + (1.500 * 1.170 * (0.000 + 0.000))
舗装復旧	1	数量 = 掘削幅 × (土工延長 + 余掘延長 + 試掘延長 + 撤去延長)
		4.500 m2 = 1.500 * (3.000 + 0.000 + 0.000 + 0.000)
舗装復旧	2	数量 = 掘削幅 × (土工延長 + 余掘延長 + 試掘延長 + 撤去延長)
		4.500 m2 = 1.500 * (3.000 + 0.000 + 0.000 + 0.000)
舗装復旧	3	数量 = 掘削幅 × (土工延長 + 余掘延長 + 試掘延長 + 撤去延長)
		4.500 m2 = 1.500 * (3.000 + 0.000 + 0.000 + 0.000)
路盤復旧	1	数量 = 掘削幅 × (土工延長 + 余掘延長 + 試掘延長 + 撤去延長)
		4.500 m2 = 1.500 * (3.000 + 0.000 + 0.000 + 0.000)

土 工 数 量 計 算 書 （ 計 算 表 ）

設計書管理番号： 02004800[当初設計書]

工種番号	09	工種名称	本設ガスPEφ50①	ルート番号	01	ルート名称	県道G50A切替

層種別	層	計 算 凡 例 ／ 計 算 式
路盤復旧	2	数量 = 掘削幅 × (土工延長 + 余掘延長 + 試掘延長 + 撤去延長)
		4.500 m2 = 1.500 * (3.000 + 0.000 + 0.000 + 0.000)
掘削埋め戻し	1	数量 = 掘削幅 × 厚み × (土工延長 + 余掘延長 + 試掘延長 + 撤去延長)
		2.070 m3 = 1.500 * 0.460 * (3.000 + 0.000 + 0.000 + 0.000)
掘削埋め戻し	2	数量 = ((掘削幅 × 厚み - 管面積) × 土工延長) + (掘削幅 × 厚み × (余掘延長 + 試掘延長 + 撤去延長))
		2.676 m3 = ((1.500 * 0.620 - 0.038) * 3.000) + (1.500 * 0.620 * (0.000 + 0.000 + 0.000))
残土処分層	1	舗装掘削数量 = 掘削幅 × 厚み × (土工延長 + 余掘延長 + 試掘延長 + 撤去延長)
(舗装掘削)		0.675 m3 = 1.500 * 0.150 * (3.000 + 0.000 + 0.000 + 0.000)
残土処分層	1	数量 = 舗装掘削第1層土量
(舗装掘削)		0.675 m3 = 0.675
残土処分層	1	数量 = 掘削第1層土量
(掘削)		2.070 m3 = 2.070
残土処分層	2	数量 = 掘削第2層土量
(掘削)		5.151 m3 = 5.151

土 工 数 量 計 算 書 （ 計 算 表 ）

設計書管理番号： 02004800

工種番号	09	工種名称	本設ガスPEφ50①	ルート番号	02	ルート名称	市道G50切替

層種別	層	計 算 凡 例 ／ 計 算 式
舗装切断	1	数量 = ((土工延長 + 余掘り延長 + 試掘延長 + 撤去延長) + ((継手掘削幅 - 普通掘削幅) × 継手掘箇所数)) × 切断回数
		6.000 m = ((3.000 + 0.000 + 0.000 + 0.000) + ((1.500 - 1.500) * 0.000)) * 2.000
舗装掘削	1	数量 = 掘削幅 × (土工延長 + 余掘延長 + 試掘延長 + 撤去延長)
		4.500 m2 = 1.500 * (3.000 + 0.000 + 0.000 + 0.000)
掘削	1	数量 = 掘削幅 × 厚み × (土工延長 + 余掘延長 + 試掘延長 + 撤去延長)
		3.195 m3 = 1.500 * 0.710 * (3.000 + 0.000 + 0.000 + 0.000)
掘削	2	数量 = ((掘削幅 × 厚み - 管面積) × (土工延長 + 撤去延長)) + (掘削幅 × 厚み × (余掘延長 + 試掘延長))
		3.144 m3 = ((1.500 * 0.700 - 0.002) * (3.000 + 0.000)) + (1.500 * 0.700 * (0.000 + 0.000))
舗装復旧	1	数量 = 掘削幅 × (土工延長 + 余掘延長 + 試掘延長 + 撤去延長)
		4.500 m2 = 1.500 * (3.000 + 0.000 + 0.000 + 0.000)
路盤復旧	1	数量 = 掘削幅 × (土工延長 + 余掘延長 + 試掘延長 + 撤去延長)
		4.500 m2 = 1.500 * (3.000 + 0.000 + 0.000 + 0.000)
路盤復旧	2	数量 = 掘削幅 × (土工延長 + 余掘延長 + 試掘延長 + 撤去延長)
		4.500 m2 = 1.500 * (3.000 + 0.000 + 0.000 + 0.000)
掘削埋め戻し	1	数量 = 掘削幅 × 厚み × (土工延長 + 余掘延長 + 試掘延長 + 撤去延長)
		3.195 m3 = 1.500 * 0.710 * (3.000 + 0.000 + 0.000 + 0.000)

土 工 数 量 計 算 書 （ 計 算 表 ）

設計書管理番号： 02004800[当初設計書]

工種番号	09	工種名称	本設ガスPEφ50①	ルート番号	02	ルート名称	市道G50切替

層種別	層	計 算 凡 例 ／ 計 算 式
掘削埋め戻し	2	数量 = ((掘削幅 × 厚み - 管面積) × 土工延長) + (掘削幅 × 厚み × (余掘延長 + 試掘延長 + 撤去延長))
		2.064 m3 = ((1.500 * 0.460 - 0.002) * 3.000) + (1.500 * 0.460 * (0.000 + 0.000 + 0.000))
残土処分層	1	舗装掘削数量 = 掘削幅 × 厚み × (土工延長 + 余掘延長 + 試掘延長 + 撤去延長)
(舗装掘削)		0.225 m3 = 1.500 * 0.050 * (3.000 + 0.000 + 0.000 + 0.000)
残土処分層	1	数量 = 舗装掘削第1層土量
(舗装掘削)		0.225 m3 = 0.225
残土処分層	1	数量 = 掘削第1層土量
(掘削)		3.195 m3 = 3.195
残土処分層	2	数量 = 掘削第2層土量
(掘削)		3.144 m3 = 3.144

土 工 数 量 計 算 書 （ 計 算 表 ）

設計書管理番号： 02004800

工種番号	09	工種名称	本設ガスPEφ50①	ルート番号	03	ルート名称	市道G50布設1条

層種別	層	計 算 凡 例 ／ 計 算 式
舗装切断	1	数量 = ((土工延長 + 余掘り延長 + 試掘延長 + 撤去延長) + ((継手掘削幅 - 普通掘削幅) × 継手掘箇所数)) × 切断回数
		11.200 m = ((5.600 + 0.000 + 0.000 + 0.000) + ((0.600 - 0.600) * 0.000)) * 2.000
舗装掘削	1	数量 = 掘削幅 × (土工延長 + 余掘延長 + 試掘延長 + 撤去延長)
		3.360 m2 = 0.600 * (5.600 + 0.000 + 0.000 + 0.000)
掘削	1	数量 = 掘削幅 × 厚み × (土工延長 + 余掘延長 + 試掘延長 + 撤去延長)
		2.385 m3 = 0.600 * 0.710 * (5.600 + 0.000 + 0.000 + 0.000)
掘削	2	数量 = ((掘削幅 × 厚み - 管面積) × (土工延長 + 撤去延長)) + (掘削幅 × 厚み × (余掘延長 + 試掘延長))
		1.836 m3 = ((0.600 * 0.550 - 0.002) * (5.600 + 0.000)) + (0.600 * 0.550 * (0.000 + 0.000))
舗装復旧	1	数量 = 掘削幅 × (土工延長 + 余掘延長 + 試掘延長 + 撤去延長)
		3.360 m2 = 0.600 * (5.600 + 0.000 + 0.000 + 0.000)
路盤復旧	1	数量 = 掘削幅 × (土工延長 + 余掘延長 + 試掘延長 + 撤去延長)
		3.360 m2 = 0.600 * (5.600 + 0.000 + 0.000 + 0.000)
路盤復旧	2	数量 = 掘削幅 × (土工延長 + 余掘延長 + 試掘延長 + 撤去延長)
		3.360 m2 = 0.600 * (5.600 + 0.000 + 0.000 + 0.000)
掘削埋め戻し	1	数量 = 掘削幅 × 厚み × (土工延長 + 余掘延長 + 試掘延長 + 撤去延長)
		2.385 m3 = 0.600 * 0.710 * (5.600 + 0.000 + 0.000 + 0.000)

土 工 数 量 計 算 書 （ 計 算 表 ）

設計書管理番号： 02004800[当初設計書]

工種番号	09	工種名称	本設ガスPEφ50①	ルート番号	03	ルート名称	市道G50布設1条

層種別	層	計 算 凡 例 ／ 計 算 式
掘削埋め戻し	2	数量 = ((掘削幅 × 厚み - 管面積) × 土工延長) + (掘削幅 × 厚み × (余掘延長 + 試掘延長 + 撤去延長))
		1.030 m3 = ((0.600 * 0.310 - 0.002) * 5.600) + (0.600 * 0.310 * (0.000 + 0.000 + 0.000))
残土処分層	1	舗装掘削数量 = 掘削幅 × 厚み × (土工延長 + 余掘延長 + 試掘延長 + 撤去延長)
(舗装掘削)		0.168 m3 = 0.600 * 0.050 * (5.600 + 0.000 + 0.000 + 0.000)
残土処分層	1	数量 = 舗装掘削第1層土量
(舗装掘削)		0.168 m3 = 0.168
残土処分層	1	数量 = 掘削第1層土量
(掘削)		2.385 m3 = 2.385
残土処分層	2	数量 = 掘削第2層土量
(掘削)		1.836 m3 = 1.836

土 工 数 量 計 算 書 （ 計 算 表 ）

設計書管理番号： 02004800

工種番号	09	工種名称	本設ガスPEφ50①	ルート番号	04	ルート名称	市道G50布設2条

層種別	層	計 算 凡 例 ／ 計 算 式
舗装切断	1	数量 = ((土工延長 + 余掘り延長 + 試掘延長 + 撤去延長) + ((継手掘削幅 - 普通掘削幅) × 継手掘箇所数)) × 切断回数
		86.600 m = ((86.600 + 0.000 + 0.000 + 0.000) + ((0.399 - 0.399) * 0.000)) * 1.000
舗装掘削	1	数量 = 掘削幅 × (土工延長 + 余掘延長 + 試掘延長 + 撤去延長)
		34.553 m2 = 0.399 * (86.600 + 0.000 + 0.000 + 0.000)
掘削	1	数量 = 掘削幅 × 厚み × (土工延長 + 余掘延長 + 試掘延長 + 撤去延長)
		24.532 m3 = 0.399 * 0.710 * (86.600 + 0.000 + 0.000 + 0.000)
掘削	2	数量 = ((掘削幅 × 厚み - 管面積) × (土工延長 + 撤去延長)) + (掘削幅 × 厚み × (余掘延長 + 試掘延長))
		22.632 m3 = ((0.399 * 0.660 - 0.002) * (86.600 + 0.000)) + (0.399 * 0.660 * (0.000 + 0.000))
舗装復旧	1	数量 = 掘削幅 × (土工延長 + 余掘延長 + 試掘延長 + 撤去延長)
		34.553 m2 = 0.399 * (86.600 + 0.000 + 0.000 + 0.000)
路盤復旧	1	数量 = 掘削幅 × (土工延長 + 余掘延長 + 試掘延長 + 撤去延長)
		34.553 m2 = 0.399 * (86.600 + 0.000 + 0.000 + 0.000)
路盤復旧	2	数量 = 掘削幅 × (土工延長 + 余掘延長 + 試掘延長 + 撤去延長)
		34.553 m2 = 0.399 * (86.600 + 0.000 + 0.000 + 0.000)
掘削埋め戻し	1	数量 = 掘削幅 × 厚み × (土工延長 + 余掘延長 + 試掘延長 + 撤去延長)
		24.532 m3 = 0.399 * 0.710 * (86.600 + 0.000 + 0.000 + 0.000)

土 工 数 量 計 算 書 （ 計 算 表 ）

設計書管理番号： 02004800[当初設計書]

工種番号	09	工種名称	本設ガスPEφ50①	ルート番号	04	ルート名称	市道G50布設2条

層種別	層	計 算 凡 例 ／ 計 算 式
掘削埋め戻し	2	数量 = ((掘削幅 × 厚み - 管面積) × 土工延長) + (掘削幅 × 厚み × (余掘延長 + 試掘延長 + 撤去延長))
		14.339 m3 = ((0.399 * 0.420 - 0.002) * 86.600) + (0.399 * 0.420 * (0.000 + 0.000 + 0.000))
残土処分層	1	舗装掘削数量 = 掘削幅 × 厚み × (土工延長 + 余掘延長 + 試掘延長 + 撤去延長)
(舗装掘削)		1.727 m3 = 0.399 * 0.050 * (86.600 + 0.000 + 0.000 + 0.000)
残土処分層	1	数量 = 舗装掘削第1層土量
(舗装掘削)		1.727 m3 = 1.727
残土処分層	1	数量 = 掘削第1層土量
(掘削)		24.532 m3 = 24.532
残土処分層	2	数量 = 掘削第2層土量
(掘削)		22.632 m3 = 22.632

土 工 数 量 計 算 書 （ 計 算 表 ）

設計書管理番号： 02004800

工種番号	09	工種名称	本設ガスPEφ50①	ルート番号	05	ルート名称	市道G50撤去(AS)

層種別	層	計 算 凡 例 ／ 計 算 式
舗装切断	1	数量 = ((土工延長 + 余掘り延長 + 試掘延長 + 撤去延長) + ((継手掘削幅 - 普通掘削幅) × 継手掘箇所数)) × 切断回数
		152.000 m = ((76.000 + 0.000 + 0.000 + 0.000) + ((0.600 - 0.600) * 0.000)) * 2.000
舗装掘削	1	数量 = 掘削幅 × (土工延長 + 余掘延長 + 試掘延長 + 撤去延長)
		45.600 m2 = 0.600 * (76.000 + 0.000 + 0.000 + 0.000)
掘削	1	数量 = 掘削幅 × 厚み × (土工延長 + 余掘延長 + 試掘延長 + 撤去延長)
		47.424 m3 = 0.600 * 1.040 * (76.000 + 0.000 + 0.000 + 0.000)
掘削	2	数量 = ((掘削幅 × 厚み - 管面積) × (土工延長 + 撤去延長)) + (掘削幅 × 厚み × (余掘延長 + 試掘延長))
		10.868 m3 = ((0.600 * 0.240 - 0.001) * (76.000 + 0.000)) + (0.600 * 0.240 * (0.000 + 0.000))
舗装復旧	1	数量 = 掘削幅 × (土工延長 + 余掘延長 + 試掘延長 + 撤去延長)
		45.600 m2 = 0.600 * (76.000 + 0.000 + 0.000 + 0.000)
路盤復旧	1	数量 = 掘削幅 × (土工延長 + 余掘延長 + 試掘延長 + 撤去延長)
		45.600 m2 = 0.600 * (76.000 + 0.000 + 0.000 + 0.000)
路盤復旧	2	数量 = 掘削幅 × (土工延長 + 余掘延長 + 試掘延長 + 撤去延長)
		45.600 m2 = 0.600 * (76.000 + 0.000 + 0.000 + 0.000)
掘削埋め戻し	1	数量 = 掘削幅 × 厚み × (土工延長 + 余掘延長 + 試掘延長 + 撤去延長)
		47.424 m3 = 0.600 * 1.040 * (76.000 + 0.000 + 0.000 + 0.000)

土 工 数 量 計 算 書 （ 計 算 表 ）

設計書管理番号： 02004800[当初設計書]

工種番号	09	工種名称	本設ガスPEφ50①	ルート番号	05	ルート名称	市道G50撤去(AS)

層種別	層	計 算 凡 例 ／ 計 算 式
残土処分層	1	舗装掘削数量 = 掘削幅 × 厚み ×（土工延長 + 余掘延長 + 試掘延長 + 撤去延長）
（舗装掘削）		2.280 m3 = 0.600 * 0.050 *（76.000 + 0.000 + 0.000 + 0.000）
残土処分層	1	数量 = 舗装掘削第1層土量
（舗装掘削）		2.280 m3 = 2.280
残土処分層	1	数量 = 掘削第1層土量
（掘削）		47.424 m3 = 47.424
残土処分層	2	数量 = 掘削第2層土量
（掘削）		10.868 m3 = 10.868

土 工 数 量 計 算 書 （ 計 算 表 ）

設計書管理番号： 02004800

工種番号	09	工種名称	本設ガスPEφ50①	ルート番号	06	ルート名称	市道G50試掘

層種別	層	計 算 凡 例 ／ 計 算 式
舗装切断	1	数量 = ((土工延長 + 余掘り延長 + 試掘延長 + 撤去延長) + ((継手掘削幅 - 普通掘削幅) × 継手掘箇所数)) × 切断回数
		4.000 m = ((2.000 + 0.000 + 0.000 + 0.000) + ((1.000 - 1.000) * 0.000)) * 2.000
舗装掘削	1	数量 = 掘削幅 × (土工延長 + 余掘延長 + 試掘延長 + 撤去延長)
		2.000 m2 = 1.000 * (2.000 + 0.000 + 0.000 + 0.000)
掘削	1	数量 = 掘削幅 × 厚み × (土工延長 + 余掘延長 + 試掘延長 + 撤去延長)
		2.100 m3 = 1.000 * 1.050 * (2.000 + 0.000 + 0.000 + 0.000)
掘削	2	数量 = 掘削幅 × 厚み × (土工延長 + 余掘延長 + 試掘延長 + 撤去延長)
		0.400 m3 = 1.000 * 0.200 * (2.000 + 0.000 + 0.000 + 0.000)
舗装復旧	1	数量 = 掘削幅 × (土工延長 + 余掘延長 + 試掘延長 + 撤去延長)
		2.000 m2 = 1.000 * (2.000 + 0.000 + 0.000 + 0.000)
路盤復旧	1	数量 = 掘削幅 × (土工延長 + 余掘延長 + 試掘延長 + 撤去延長)
		2.000 m2 = 1.000 * (2.000 + 0.000 + 0.000 + 0.000)
掘削埋め戻し	1	数量 = 掘削幅 × 厚み × (土工延長 + 余掘延長 + 試掘延長 + 撤去延長)
		2.020 m3 = 1.000 * 1.010 * (2.000 + 0.000 + 0.000 + 0.000)
残土処分層	1	舗装掘削数量 = 掘削幅 × 厚み × (土工延長 + 余掘延長 + 試掘延長 + 撤去延長)
(舗装掘削)		0.100 m3 = 1.000 * 0.050 * (2.000 + 0.000 + 0.000 + 0.000)

土 工 数 量 計 算 書 （ 計 算 表 ）

設計書管理番号： 02004800[当初設計書]

工種番号	09	工種名称	本設ガスPEφ50①	ルート番号	06	ルート名称	市道G50試掘

層種別	層	計 算 凡 例 ／ 計 算 式
残土処分層	1	数量 = 舗装掘削第1層土量
(舗装掘削)		0.100 m3 = 0.100
残土処分層	1	数量 = 掘削第1層土量
(掘削)		2.100 m3 = 2.100
残土処分層	2	数量 = 掘削第2層土量
(掘削)		0.400 m3 = 0.400

土 工 数 量 計 算 書 （ 計 算 表 ）

設計書管理番号： 02004800

工種番号	10	工種名称	本設ガスPEφ50②	ルート番号	01	ルート名称	県道G50A切替

層種別	層	計 算 凡 例 ／ 計 算 式
舗装切断	1	数量 = ((土工延長 + 余掘り延長 + 試掘延長 + 撤去延長) + ((継手掘削幅 - 普通掘削幅) × 継手掘箇所数)) × 切断回数
		6.000 m = ((3.000 + 0.000 + 0.000 + 0.000) + ((1.500 - 1.500) * 0.000)) * 2.000
舗装掘削	1	数量 = 掘削幅 × (土工延長 + 余掘延長 + 試掘延長 + 撤去延長)
		4.500 m2 = 1.500 * (3.000 + 0.000 + 0.000 + 0.000)
掘削	1	数量 = 掘削幅 × 厚み × (土工延長 + 余掘延長 + 試掘延長 + 撤去延長)
		2.070 m3 = 1.500 * 0.460 * (3.000 + 0.000 + 0.000 + 0.000)
掘削	2	数量 = ((掘削幅 × 厚み - 管面積) × (土工延長 + 撤去延長)) + (掘削幅 × 厚み × (余掘延長 + 試掘延長))
		5.151 m3 = ((1.500 * 1.170 - 0.038) * (3.000 + 0.000)) + (1.500 * 1.170 * (0.000 + 0.000))
舗装復旧	1	数量 = 掘削幅 × (土工延長 + 余掘延長 + 試掘延長 + 撤去延長)
		4.500 m2 = 1.500 * (3.000 + 0.000 + 0.000 + 0.000)
舗装復旧	2	数量 = 掘削幅 × (土工延長 + 余掘延長 + 試掘延長 + 撤去延長)
		4.500 m2 = 1.500 * (3.000 + 0.000 + 0.000 + 0.000)
舗装復旧	3	数量 = 掘削幅 × (土工延長 + 余掘延長 + 試掘延長 + 撤去延長)
		4.500 m2 = 1.500 * (3.000 + 0.000 + 0.000 + 0.000)
路盤復旧	1	数量 = 掘削幅 × (土工延長 + 余掘延長 + 試掘延長 + 撤去延長)
		4.500 m2 = 1.500 * (3.000 + 0.000 + 0.000 + 0.000)

土 工 数 量 計 算 書 （ 計 算 表 ）

設計書管理番号： 02004800[当初設計書]

工種番号	10	工種名称	本設ガスPEφ50②	ルート番号	01	ルート名称	県道G50A切替

層種別	層	計 算 凡 例 ／ 計 算 式
路盤復旧	2	数量 = 掘削幅 × (土工延長 + 余掘延長 + 試掘延長 + 撤去延長)
		4.500 m2 = 1.500 * (3.000 + 0.000 + 0.000 + 0.000)
掘削埋め戻し	1	数量 = 掘削幅 × 厚み × (土工延長 + 余掘延長 + 試掘延長 + 撤去延長)
		2.070 m3 = 1.500 * 0.460 * (3.000 + 0.000 + 0.000 + 0.000)
掘削埋め戻し	2	数量 = ((掘削幅 × 厚み - 管面積) × 土工延長) + (掘削幅 × 厚み × (余掘延長 + 試掘延長 + 撤去延長))
		2.676 m3 = ((1.500 * 0.620 - 0.038) * 3.000) + (1.500 * 0.620 * (0.000 + 0.000 + 0.000))
残土処分層	1	舗装掘削数量 = 掘削幅 × 厚み × (土工延長 + 余掘延長 + 試掘延長 + 撤去延長)
(舗装掘削)		0.675 m3 = 1.500 * 0.150 * (3.000 + 0.000 + 0.000 + 0.000)
残土処分層	1	数量 = 舗装掘削第1層土量
(舗装掘削)		0.675 m3 = 0.675
残土処分層	1	数量 = 掘削第1層土量
(掘削)		2.070 m3 = 2.070
残土処分層	2	数量 = 掘削第2層土量
(掘削)		5.151 m3 = 5.151

土 工 数 量 計 算 書 （ 計 算 表 ）

設計書管理番号： 02004800[当初設計書]

工種番号	10	工種名称	本設ガスPEφ50②	ルート番号	02	ルート名称	市道G50布設2条(砂利)

層種別	層	計 算 凡 例 ／ 計 算 式
掘削	1	数量 = 掘削幅 × 厚み ×（土工延長 + 余掘延長 + 試掘延長 + 撤去延長）
		3.780 m3 = 0.336 * 0.450 *（25.000 + 0.000 + 0.000 + 0.000）
掘削	2	数量 = 掘削幅 × 厚み ×（土工延長 + 余掘延長 + 試掘延長 + 撤去延長）
		4.452 m3 = 0.336 * 0.530 *（25.000 + 0.000 + 0.000 + 0.000）
路盤復旧	1	数量 = 掘削幅 ×（土工延長 + 余掘延長 + 試掘延長 + 撤去延長）
		8.400 m2 = 0.336 *（25.000 + 0.000 + 0.000 + 0.000）
掘削埋め戻し	1	数量 = 掘削幅 × 厚み ×（土工延長 + 余掘延長 + 試掘延長 + 撤去延長）
		3.780 m3 = 0.336 * 0.450 *（25.000 + 0.000 + 0.000 + 0.000）
掘削埋め戻し	2	数量 =（(掘削幅 × 厚み - 管面積) × 土工延長）+（掘削幅 × 厚み ×（余掘延長 + 試掘延長 + 撤去延長））
		3.142 m3 =（(0.336 * 0.380 - 0.002) * 25.000）+（0.336 * 0.380 *（0.000 + 0.000 + 0.000））
残土処分層	1	数量 = 掘削第1層土量
(掘削)		3.780 m3 = 3.780
残土処分層	2	数量 = 掘削第2層土量
(掘削)		4.452 m3 = 4.452

土 工 数 量 計 算 書 （ 計 算 表 ）

設計書管理番号： 02004800[当初設計書]

工種番号	10	工種名称	本設ガスPEφ50②	ルート番号	03	ルート名称	市道G50撤去2条(砂利)

層種別	層	計 算 凡 例 ／ 計 算 式
掘削	1	数量 = 掘削幅 × 厚み ×（土工延長 + 余掘延長 + 試掘延長 + 撤去延長）
		3.540 m3 = 0.300 * 1.180 *（10.000 + 0.000 + 0.000 + 0.000）
掘削	2	数量 =（(掘削幅 × 厚み - 管面積）×（土工延長 + 撤去延長)）+（掘削幅 × 厚み ×（余掘延長 + 試掘延長)）
		0.440 m3 =（(0.300 * 0.150 - 0.001）*（10.000 + 0.000)）+（0.300 * 0.150 *（0.000 + 0.000)）
路盤復旧	1	数量 = 掘削幅 ×（土工延長 + 余掘延長 + 試掘延長 + 撤去延長）
		3.000 m2 = 0.300 *（10.000 + 0.000 + 0.000 + 0.000）
掘削埋め戻し	1	数量 = 掘削幅 × 厚み ×（土工延長 + 余掘延長 + 試掘延長 + 撤去延長）
		3.540 m3 = 0.300 * 1.180 *（10.000 + 0.000 + 0.000 + 0.000）
残土処分層	1	数量 = 掘削第1層土量
(掘削)		3.540 m3 = 3.540
残土処分層	2	数量 = 掘削第2層土量
(掘削)		0.440 m3 = 0.440

土 工 数 量 計 算 書 （ 計 算 表 ）

設計書管理番号： 02004800[当初設計書]

工種番号	10	工種名称	本設ガスPEφ50②	ルート番号	04	ルート名称	敷砂利

層種別	層	計 算 凡 例 ／ 計 算 式
路盤本復旧	1	数量 = 本復旧面積 - 付帯設備面積
		7.700 m2 = 7.700 - 0.000

土 工 数 量 計 算 書 （ 計 算 表 ）

設計書管理番号： 02004800

工種番号	11	工種名称	本設供給管	ルート番号	01	ルート名称	供給管布設(AS)

層種別	層	計 算 凡 例 ／ 計 算 式
舗装切断	1	数量 = ((土工延長 + 余掘り延長 + 試掘延長 + 撤去延長) + ((継手掘削幅 - 普通掘削幅) × 継手掘箇所数)) × 切断回数
		45.000 m = ((22.500 + 0.000 + 0.000 + 0.000) + ((0.600 - 0.600) * 0.000)) * 2.000
舗装掘削	1	数量 = 掘削幅 × (土工延長 + 余掘延長 + 試掘延長 + 撤去延長)
		13.500 m2 = 0.600 * (22.500 + 0.000 + 0.000 + 0.000)
掘削	1	数量 = 掘削幅 × 厚み × (土工延長 + 余掘延長 + 試掘延長 + 撤去延長)
		9.585 m3 = 0.600 * 0.710 * (22.500 + 0.000 + 0.000 + 0.000)
掘削	2	数量 = 掘削幅 × 厚み × (土工延長 + 余掘延長 + 試掘延長 + 撤去延長)
		7.020 m3 = 0.600 * 0.520 * (22.500 + 0.000 + 0.000 + 0.000)
舗装復旧	1	数量 = 掘削幅 × (土工延長 + 余掘延長 + 試掘延長 + 撤去延長)
		13.500 m2 = 0.600 * (22.500 + 0.000 + 0.000 + 0.000)
路盤復旧	1	数量 = 掘削幅 × (土工延長 + 余掘延長 + 試掘延長 + 撤去延長)
		13.500 m2 = 0.600 * (22.500 + 0.000 + 0.000 + 0.000)
路盤復旧	2	数量 = 掘削幅 × (土工延長 + 余掘延長 + 試掘延長 + 撤去延長)
		13.500 m2 = 0.600 * (22.500 + 0.000 + 0.000 + 0.000)
掘削埋め戻し	1	数量 = 掘削幅 × 厚み × (土工延長 + 余掘延長 + 試掘延長 + 撤去延長)
		9.585 m3 = 0.600 * 0.710 * (22.500 + 0.000 + 0.000 + 0.000)

土 工 数 量 計 算 書 （ 計 算 表 ）

設計書管理番号： 02004800[当初設計書]

工種番号	11	工種名称	本設供給管	ルート番号	01	ルート名称	供給管布設(AS)

層種別	層	計 算 凡 例 ／ 計 算 式
掘削埋め戻し	2	数量 = 掘削幅 × 厚み ×（土工延長 + 余掘延長 + 試掘延長 + 撤去延長）
		3.780 m3 = 0.600 * 0.280 *（22.500 + 0.000 + 0.000 + 0.000）
残土処分層	1	舗装掘削数量 = 掘削幅 × 厚み ×（土工延長 + 余掘延長 + 試掘延長 + 撤去延長）
（舗装掘削）		0.675 m3 = 0.600 * 0.050 *（22.500 + 0.000 + 0.000 + 0.000）
残土処分層	1	数量 = 舗装掘削第1層土量
（舗装掘削）		0.675 m3 = 0.675
残土処分層	1	数量 = 掘削第1層土量
（掘削）		9.585 m3 = 9.585
残土処分層	2	数量 = 掘削第2層土量
（掘削）		7.020 m3 = 7.020

土 工 数 量 計 算 書 （ 計 算 表 ）

設計書管理番号： 02004800[当初設計書]

工種番号	11	工種名称	本設供給管	ルート番号	02	ルート名称	供給管布設(砂利)

層種別	層	計 算 凡 例 ／ 計 算 式
掘削	1	数量 = 掘削幅 × 厚み ×（土工延長 + 余掘延長 + 試掘延長 + 撤去延長）
		0.540 m3 = 0.600 * 0.450 *（2.000 + 0.000 + 0.000 + 0.000）
掘削	2	数量 = 掘削幅 × 厚み ×（土工延長 + 余掘延長 + 試掘延長 + 撤去延長）
		0.516 m3 = 0.600 * 0.430 *（2.000 + 0.000 + 0.000 + 0.000）
路盤復旧	1	数量 = 掘削幅 ×（土工延長 + 余掘延長 + 試掘延長 + 撤去延長）
		1.200 m2 = 0.600 *（2.000 + 0.000 + 0.000 + 0.000）
掘削埋め戻し	1	数量 = 掘削幅 × 厚み ×（土工延長 + 余掘延長 + 試掘延長 + 撤去延長）
		0.540 m3 = 0.600 * 0.450 *（2.000 + 0.000 + 0.000 + 0.000）
掘削埋め戻し	2	数量 = 掘削幅 × 厚み ×（土工延長 + 余掘延長 + 試掘延長 + 撤去延長）
		0.336 m3 = 0.600 * 0.280 *（2.000 + 0.000 + 0.000 + 0.000）
残土処分層	1	数量 = 掘削第1層土量
（掘削）		0.540 m3 = 0.540
残土処分層	2	数量 = 掘削第2層土量
（掘削）		0.516 m3 = 0.516

土 工 数 量 計 算 書 （ 計 算 表 ）

設計書管理番号： 02004800[当初設計書]

工種番号	11	工種名称	本設供給管	ルート番号	03	ルート名称	民地内供給管

層種別	層	計 算 凡 例 ／ 計 算 式
掘削	1	数量 = 掘削幅 × 厚み ×（土工延長 + 余掘延長 + 試掘延長 + 撤去延長）
		1.000 m3 = 1.000 * 1.000 *（1.000 + 0.000 + 0.000 + 0.000）
舗装復旧	1	数量 = 掘削幅 × 厚み ×（土工延長 + 余掘延長 + 試掘延長 + 撤去延長）
		0.100 m3 = 1.000 * 0.100 *（1.000 + 0.000 + 0.000 + 0.000）
路盤復旧	1	数量 = 掘削幅 ×（土工延長 + 余掘延長 + 試掘延長 + 撤去延長）
		1.000 m2 = 1.000 *（1.000 + 0.000 + 0.000 + 0.000）
掘削埋め戻し	1	数量 = 掘削幅 × 厚み ×（土工延長 + 余掘延長 + 試掘延長 + 撤去延長）
		0.750 m3 = 1.000 * 0.750 *（1.000 + 0.000 + 0.000 + 0.000）
残土処分層	1	数量 = 掘削第1層土量
（掘削）		1.000 m3 = 1.000

土 工 数 量 計 算 書 （ 計 算 表 ）

設計書管理番号： 02004800[当初設計書]

工種番号	11	工種名称	本設供給管	ルート番号	04	ルート名称	民地内供給管CO1条

層種別	層	計 算 凡 例 ／ 計 算 式
舗装切断	1	数量 = ((土工延長 + 余掘り延長 + 試掘延長 + 撤去延長) + ((継手掘削幅 - 普通掘削幅) × 継手掘箇所数)) × 切断回数
		6.000 m = ((3.000 + 0.000 + 0.000 + 0.000) + ((1.000 - 1.000) * 0.000)) * 2.000
舗装掘削	1	数量 = 掘削幅 × 厚み × (土工延長 + 余掘延長 + 試掘延長 + 撤去延長)
		0.300 m3 = 1.000 * 0.100 * (3.000 + 0.000 + 0.000 + 0.000)
掘削	1	数量 = 掘削幅 × 厚み × (土工延長 + 余掘延長 + 試掘延長 + 撤去延長)
		2.700 m3 = 1.000 * 0.900 * (3.000 + 0.000 + 0.000 + 0.000)
舗装復旧	1	数量 = 掘削幅 × 厚み × (土工延長 + 余掘延長 + 試掘延長 + 撤去延長)
		0.300 m3 = 1.000 * 0.100 * (3.000 + 0.000 + 0.000 + 0.000)
路盤復旧	1	数量 = 掘削幅 × (土工延長 + 余掘延長 + 試掘延長 + 撤去延長)
		3.000 m2 = 1.000 * (3.000 + 0.000 + 0.000 + 0.000)
掘削埋め戻し	1	数量 = 掘削幅 × 厚み × (土工延長 + 余掘延長 + 試掘延長 + 撤去延長)
		2.250 m3 = 1.000 * 0.750 * (3.000 + 0.000 + 0.000 + 0.000)
残土処分層	1	数量 = 舗装掘削第1層土量
(舗装掘削)		0.300 m3 = 0.300
残土処分層	1	数量 = 掘削第1層土量
(掘削)		2.700 m3 = 2.700

土 工 数 量 計 算 書 （ 計 算 表 ）

設計書管理番号： 02004800

工種番号	11	工種名称	本設供給管	ルート番号	05	ルート名称	供給管撤去(AS)

層種別	層	計 算 凡 例 ／ 計 算 式
舗装切断	1	数量 = ((土工延長 + 余掘り延長 + 試掘延長 + 撤去延長) + ((継手掘削幅 - 普通掘削幅) × 継手掘箇所数)) × 切断回数
		34.000 m = ((17.000 + 0.000 + 0.000 + 0.000) + ((0.600 - 0.600) * 0.000)) * 2.000
舗装掘削	1	数量 = 掘削幅 × (土工延長 + 余掘延長 + 試掘延長 + 撤去延長)
		10.200 m2 = 0.600 * (17.000 + 0.000 + 0.000 + 0.000)
掘削	1	数量 = 掘削幅 × 厚み × (土工延長 + 余掘延長 + 試掘延長 + 撤去延長)
		9.282 m3 = 0.600 * 0.910 * (17.000 + 0.000 + 0.000 + 0.000)
掘削	2	数量 = 掘削幅 × 厚み × (土工延長 + 余掘延長 + 試掘延長 + 撤去延長)
		2.448 m3 = 0.600 * 0.240 * (17.000 + 0.000 + 0.000 + 0.000)
舗装復旧	1	数量 = 掘削幅 × (土工延長 + 余掘延長 + 試掘延長 + 撤去延長)
		10.200 m2 = 0.600 * (17.000 + 0.000 + 0.000 + 0.000)
路盤復旧	1	数量 = 掘削幅 × (土工延長 + 余掘延長 + 試掘延長 + 撤去延長)
		10.200 m2 = 0.600 * (17.000 + 0.000 + 0.000 + 0.000)
路盤復旧	2	数量 = 掘削幅 × (土工延長 + 余掘延長 + 試掘延長 + 撤去延長)
		10.200 m2 = 0.600 * (17.000 + 0.000 + 0.000 + 0.000)
掘削埋め戻し	1	数量 = 掘削幅 × 厚み × (土工延長 + 余掘延長 + 試掘延長 + 撤去延長)
		9.282 m3 = 0.600 * 0.910 * (17.000 + 0.000 + 0.000 + 0.000)

土 工 数 量 計 算 書 （ 計 算 表 ）

設計書管理番号： 02004800[当初設計書]

工種番号	11	工種名称	本設供給管	ルート番号	05	ルート名称	供給管撤去(AS)

層種別	層	計 算 凡 例 ／ 計 算 式
残土処分層	1	舗装掘削数量 = 掘削幅 × 厚み ×（土工延長 + 余掘延長 + 試掘延長 + 撤去延長）
（舗装掘削）		0.510 m3 = 0.600 * 0.050 *（17.000 + 0.000 + 0.000 + 0.000）
残土処分層	1	数量 = 舗装掘削第1層土量
（舗装掘削）		0.510 m3 = 0.510
残土処分層	1	数量 = 掘削第1層土量
（掘削）		9.282 m3 = 9.282
残土処分層	2	数量 = 掘削第2層土量
（掘削）		2.448 m3 = 2.448

土 工 数 量 計 算 書 （ 計 算 表 ）

設計書管理番号： 02004800[当初設計書]

工種番号	11	工種名称	本設供給管	ルート番号	06	ルート名称	民地内供給管CO2条

層種別	層	計 算 凡 例 ／ 計 算 式
舗装切断	1	数量 = ((土工延長 + 余掘り延長 + 試掘延長 + 撤去延長) + ((継手掘削幅 - 普通掘削幅) × 継手掘箇所数)) × 切断回数
		6.000 m = ((3.000 + 0.000 + 0.000 + 0.000) + ((0.500 - 0.500) * 0.000)) * 2.000
舗装掘削	1	数量 = 掘削幅 × 厚み × (土工延長 + 余掘延長 + 試掘延長 + 撤去延長)
		0.150 m3 = 0.500 * 0.100 * (3.000 + 0.000 + 0.000 + 0.000)
掘削	1	数量 = 掘削幅 × 厚み × (土工延長 + 余掘延長 + 試掘延長 + 撤去延長)
		1.350 m3 = 0.500 * 0.900 * (3.000 + 0.000 + 0.000 + 0.000)
舗装復旧	1	数量 = 掘削幅 × 厚み × (土工延長 + 余掘延長 + 試掘延長 + 撤去延長)
		0.150 m3 = 0.500 * 0.100 * (3.000 + 0.000 + 0.000 + 0.000)
路盤復旧	1	数量 = 掘削幅 × (土工延長 + 余掘延長 + 試掘延長 + 撤去延長)
		1.500 m2 = 0.500 * (3.000 + 0.000 + 0.000 + 0.000)
掘削埋め戻し	1	数量 = 掘削幅 × 厚み × (土工延長 + 余掘延長 + 試掘延長 + 撤去延長)
		1.125 m3 = 0.500 * 0.750 * (3.000 + 0.000 + 0.000 + 0.000)
残土処分層	1	数量 = 舗装掘削第1層土量
(舗装掘削)		0.150 m3 = 0.150
残土処分層	1	数量 = 掘削第1層土量
(掘削)		1.350 m3 = 1.350

土 工 数 量 計 算 書 （ 計 算 表 ）

設計書管理番号： 02004800

工種番号	14	工種名称	本設水道DC(GX)φ200	ルート番号	01	ルート名称	県道W200A切替

層種別	層	計 算 凡 例 ／ 計 算 式
舗装切断	1	数量 = ((土工延長 + 余掘り延長 + 試掘延長 + 撤去延長) + ((継手掘削幅 - 普通掘削幅) × 継手掘箇所数)) × 切断回数
		8.000 m = ((4.000 + 0.000 + 0.000 + 0.000) + ((1.500 - 1.500) * 6.000)) * 2.000
舗装掘削	1	数量 = 掘削幅 × (土工延長 + 余掘延長 + 試掘延長 + 撤去延長)
		6.000 m2 = 1.500 * (4.000 + 0.000 + 0.000 + 0.000)
掘削	1	数量 = 掘削幅 × 厚み × (土工延長 + 余掘延長 + 試掘延長 + 撤去延長)
		2.760 m3 = 1.500 * 0.460 * (4.000 + 0.000 + 0.000 + 0.000)
掘削	2	数量 = ((掘削幅 × 厚み - 管面積) × (土工延長 + 撤去延長)) + (掘削幅 × 厚み × (余掘延長 + 試掘延長))
		6.868 m3 = ((1.500 * 1.170 - 0.038) * (4.000 + 0.000)) + (1.500 * 1.170 * (0.000 + 0.000))
舗装復旧	1	数量 = 掘削幅 × (土工延長 + 余掘延長 + 試掘延長 + 撤去延長)
		6.000 m2 = 1.500 * (4.000 + 0.000 + 0.000 + 0.000)
舗装復旧	2	数量 = 掘削幅 × (土工延長 + 余掘延長 + 試掘延長 + 撤去延長)
		6.000 m2 = 1.500 * (4.000 + 0.000 + 0.000 + 0.000)
舗装復旧	3	数量 = 掘削幅 × (土工延長 + 余掘延長 + 試掘延長 + 撤去延長)
		6.000 m2 = 1.500 * (4.000 + 0.000 + 0.000 + 0.000)
路盤復旧	1	数量 = 掘削幅 × (土工延長 + 余掘延長 + 試掘延長 + 撤去延長)
		6.000 m2 = 1.500 * (4.000 + 0.000 + 0.000 + 0.000)

土 工 数 量 計 算 書 （ 計 算 表 ）

設計書管理番号： 02004800[当初設計書]

工種番号	14	工種名称	本設水道DC(GX)φ200	ルート番号	01	ルート名称	県道W200A切替

層種別	層	計 算 凡 例 ／ 計 算 式
路盤復旧	2	数量 = 掘削幅 × (土工延長 + 余掘延長 + 試掘延長 + 撤去延長)
		6.000 m2 = 1.500 * (4.000 + 0.000 + 0.000 + 0.000)
掘削埋め戻し	1	数量 = 掘削幅 × 厚み × (土工延長 + 余掘延長 + 試掘延長 + 撤去延長)
		2.760 m3 = 1.500 * 0.460 * (4.000 + 0.000 + 0.000 + 0.000)
掘削埋め戻し	2	数量 = ((掘削幅 × 厚み - 管面積) × 土工延長) + (掘削幅 × 厚み × (余掘延長 + 試掘延長 + 撤去延長))
		3.568 m3 = ((1.500 * 0.620 - 0.038) * 4.000) + (1.500 * 0.620 * (0.000 + 0.000 + 0.000))
残土処分層	1	舗装掘削数量 = 掘削幅 × 厚み × (土工延長 + 余掘延長 + 試掘延長 + 撤去延長)
(舗装掘削)		0.900 m3 = 1.500 * 0.150 * (4.000 + 0.000 + 0.000 + 0.000)
残土処分層	1	数量 = 舗装掘削第1層土量
(舗装掘削)		0.900 m3 = 0.900
残土処分層	1	数量 = 掘削第1層土量
(掘削)		2.760 m3 = 2.760
残土処分層	2	数量 = 掘削第2層土量
(掘削)		6.868 m3 = 6.868

土 工 数 量 計 算 書 （ 計 算 表 ）

設計書管理番号： 02004800

工種番号	14	工種名称	本設水道DC(GX)φ200	ルート番号	02	ルート名称	県道W200A布設

層種別	層	計 算 凡 例 ／ 計 算 式
舗装切断	1	数量 = ((土工延長 + 余掘り延長 + 試掘延長 + 撤去延長) + ((継手掘削幅 - 普通掘削幅) × 継手掘箇所数)) × 切断回数
		16.000 m = ((8.000 + 0.000 + 0.000 + 0.000) + ((0.600 - 0.600) * 6.000)) * 2.000
舗装掘削	1	数量 = 掘削幅 × (土工延長 + 余掘延長 + 試掘延長 + 撤去延長)
		4.800 m2 = 0.600 * (8.000 + 0.000 + 0.000 + 0.000)
掘削	1	数量 = 掘削幅 × 厚み × (土工延長 + 余掘延長 + 試掘延長 + 撤去延長)
		1.440 m3 = 0.600 * 0.300 * (8.000 + 0.000 + 0.000 + 0.000)
掘削	2	数量 = 掘削幅 × 厚み × (土工延長 + 余掘延長 + 試掘延長 + 撤去延長)
		4.656 m3 = 0.600 * 0.970 * (8.000 + 0.000 + 0.000 + 0.000)
舗装復旧	1	数量 = 掘削幅 × (土工延長 + 余掘延長 + 試掘延長 + 撤去延長)
		4.800 m2 = 0.600 * (8.000 + 0.000 + 0.000 + 0.000)
舗装復旧	2	数量 = 掘削幅 × (土工延長 + 余掘延長 + 試掘延長 + 撤去延長)
		4.800 m2 = 0.600 * (8.000 + 0.000 + 0.000 + 0.000)
舗装復旧	3	数量 = 掘削幅 × (土工延長 + 余掘延長 + 試掘延長 + 撤去延長)
		4.800 m2 = 0.600 * (8.000 + 0.000 + 0.000 + 0.000)
路盤復旧	1	数量 = 掘削幅 × (土工延長 + 余掘延長 + 試掘延長 + 撤去延長)
		4.800 m2 = 0.600 * (8.000 + 0.000 + 0.000 + 0.000)

土 工 数 量 計 算 書 （ 計 算 表 ）

設計書管理番号： 02004800[当初設計書]

工種番号	14	工種名称	本設水道DC(GX)φ200	ルート番号	02	ルート名称	県道W200A布設

層種別	層	計 算 凡 例 ／ 計 算 式
路盤復旧	2	数量 = 掘削幅 × (土工延長 + 余掘延長 + 試掘延長 + 撤去延長)
		4.800 m2 = 0.600 * (8.000 + 0.000 + 0.000 + 0.000)
掘削埋め戻し	1	数量 = 掘削幅 × 厚み × (土工延長 + 余掘延長 + 試掘延長 + 撤去延長)
		1.440 m3 = 0.600 * 0.300 * (8.000 + 0.000 + 0.000 + 0.000)
掘削埋め戻し	2	数量 = ((掘削幅 × 厚み - 管面積) × 土工延長) + (掘削幅 × 厚み × (余掘延長 + 試掘延長 + 撤去延長))
		1.712 m3 = ((0.600 * 0.420 - 0.038) * 8.000) + (0.600 * 0.420 * (0.000 + 0.000 + 0.000))
残土処分層	1	舗装掘削数量 = 掘削幅 × 厚み × (土工延長 + 余掘延長 + 試掘延長 + 撤去延長)
(舗装掘削)		0.720 m3 = 0.600 * 0.150 * (8.000 + 0.000 + 0.000 + 0.000)
残土処分層	1	数量 = 舗装掘削第1層土量
(舗装掘削)		0.720 m3 = 0.720
残土処分層	1	数量 = 掘削第1層土量
(掘削)		1.440 m3 = 1.440
残土処分層	2	数量 = 掘削第2層土量
(掘削)		4.656 m3 = 4.656

土 工 数 量 計 算 書 （ 計 算 表 ）

設計書管理番号： 02004800

工種番号	14	工種名称	本設水道DC(GX)φ200	ルート番号	03	ルート名称	市道W200A切替

層種別	層	計 算 凡 例 ／ 計 算 式
舗装切断	1	数量 = ((土工延長 + 余掘り延長 + 試掘延長 + 撤去延長) + ((継手掘削幅 - 普通掘削幅) × 継手掘箇所数)) × 切断回数
		8.000 m = ((4.000 + 0.000 + 0.000 + 0.000) + ((1.500 - 1.500) * 6.000)) * 2.000
舗装掘削	1	数量 = 掘削幅 × (土工延長 + 余掘延長 + 試掘延長 + 撤去延長)
		6.000 m2 = 1.500 * (4.000 + 0.000 + 0.000 + 0.000)
掘削	1	数量 = 掘削幅 × 厚み × (土工延長 + 余掘延長 + 試掘延長 + 撤去延長)
		4.260 m3 = 1.500 * 0.710 * (4.000 + 0.000 + 0.000 + 0.000)
掘削	2	数量 = 掘削幅 × 厚み × (土工延長 + 余掘延長 + 試掘延長 + 撤去延長)
		5.160 m3 = 1.500 * 0.860 * (4.000 + 0.000 + 0.000 + 0.000)
舗装復旧	1	数量 = 掘削幅 × (土工延長 + 余掘延長 + 試掘延長 + 撤去延長)
		6.000 m2 = 1.500 * (4.000 + 0.000 + 0.000 + 0.000)
路盤復旧	1	数量 = 掘削幅 × (土工延長 + 余掘延長 + 試掘延長 + 撤去延長)
		6.000 m2 = 1.500 * (4.000 + 0.000 + 0.000 + 0.000)
路盤復旧	2	数量 = 掘削幅 × (土工延長 + 余掘延長 + 試掘延長 + 撤去延長)
		6.000 m2 = 1.500 * (4.000 + 0.000 + 0.000 + 0.000)
掘削埋め戻し	1	数量 = 掘削幅 × 厚み × (土工延長 + 余掘延長 + 試掘延長 + 撤去延長)
		4.260 m3 = 1.500 * 0.710 * (4.000 + 0.000 + 0.000 + 0.000)

土 工 数 量 計 算 書 （ 計 算 表 ）

設計書管理番号： 02004800[当初設計書]

工種番号	14	工種名称	本設水道DC(GX)φ200	ルート番号	03	ルート名称	市道W200A切替

層種別	層	計 算 凡 例 ／ 計 算 式
掘削埋め戻し	2	数量 = ((掘削幅 × 厚み - 管面積) × 土工延長) + (掘削幅 × 厚み × (余掘延長 + 試掘延長 + 撤去延長))
		3.568 m3 = ((1.500 * 0.620 - 0.038) * 4.000) + (1.500 * 0.620 * (0.000 + 0.000 + 0.000))
残土処分層	1	舗装掘削数量 = 掘削幅 × 厚み × (土工延長 + 余掘延長 + 試掘延長 + 撤去延長)
(舗装掘削)		0.300 m3 = 1.500 * 0.050 * (4.000 + 0.000 + 0.000 + 0.000)
残土処分層	1	数量 = 舗装掘削第1層土量
(舗装掘削)		0.300 m3 = 0.300
残土処分層	1	数量 = 掘削第1層土量
(掘削)		4.260 m3 = 4.260
残土処分層	2	数量 = 掘削第2層土量
(掘削)		5.160 m3 = 5.160

土 工 数 量 計 算 書 （ 計 算 表 ）

設計書管理番号： 02004800

工種番号	14	工種名称	本設水道DC(GX)φ200	ルート番号	04	ルート名称	市道φ200布設2条

層種別	層	計 算 凡 例 ／ 計 算 式
舗装切断	1	数量 = ((土工延長 + 余掘り延長 + 試掘延長 + 撤去延長) + ((継手掘削幅 - 普通掘削幅) × 継手掘箇所数)) × 切断回数
		86.000 m = ((86.000 + 0.000 + 0.000 + 0.000) + ((0.451 - 0.451) * 2.000)) * 1.000
舗装掘削	1	数量 = 掘削幅 × (土工延長 + 余掘延長 + 試掘延長 + 撤去延長)
		38.786 m2 = 0.451 * (86.000 + 0.000 + 0.000 + 0.000)
掘削	1	数量 = 掘削幅 × 厚み × (土工延長 + 余掘延長 + 試掘延長 + 撤去延長)
		27.538 m3 = 0.451 * 0.710 * (86.000 + 0.000 + 0.000 + 0.000)
掘削	2	数量 = ((掘削幅 × 厚み - 管面積) × (土工延長 + 撤去延長)) + (掘削幅 × 厚み × (余掘延長 + 試掘延長))
		23.792 m3 = ((0.451 * 0.660 - 0.021) * (86.000 + 0.000)) + (0.451 * 0.660 * (0.000 + 0.000))
舗装復旧	1	数量 = 掘削幅 × (土工延長 + 余掘延長 + 試掘延長 + 撤去延長)
		38.786 m2 = 0.451 * (86.000 + 0.000 + 0.000 + 0.000)
路盤復旧	1	数量 = 掘削幅 × (土工延長 + 余掘延長 + 試掘延長 + 撤去延長)
		38.786 m2 = 0.451 * (86.000 + 0.000 + 0.000 + 0.000)
路盤復旧	2	数量 = 掘削幅 × (土工延長 + 余掘延長 + 試掘延長 + 撤去延長)
		38.786 m2 = 0.451 * (86.000 + 0.000 + 0.000 + 0.000)
掘削埋め戻し	1	数量 = 掘削幅 × 厚み × (土工延長 + 余掘延長 + 試掘延長 + 撤去延長)
		27.538 m3 = 0.451 * 0.710 * (86.000 + 0.000 + 0.000 + 0.000)

土 工 数 量 計 算 書 （ 計 算 表 ）

設計書管理番号： 02004800[当初設計書]

工種番号	14	工種名称	本設水道DC(GX)φ200	ルート番号	04	ルート名称	市道φ200布設2条

層種別	層	計 算 凡 例 ／ 計 算 式
掘削埋め戻し	2	数量 = ((掘削幅 × 厚み - 管面積) × 土工延長) + (掘削幅 × 厚み × (余掘延長 + 試掘延長 + 撤去延長))
		13.022 m3 = ((0.451 * 0.420 - 0.038) * 86.000) + (0.451 * 0.420 * (0.000 + 0.000 + 0.000))
残土処分層	1	舗装掘削数量 = 掘削幅 × 厚み × (土工延長 + 余掘延長 + 試掘延長 + 撤去延長)
(舗装掘削)		1.939 m3 = 0.451 * 0.050 * (86.000 + 0.000 + 0.000 + 0.000)
残土処分層	1	数量 = 舗装掘削第1層土量
(舗装掘削)		1.939 m3 = 1.939
残土処分層	1	数量 = 掘削第1層土量
(掘削)		27.538 m3 = 27.538
残土処分層	2	数量 = 掘削第2層土量
(掘削)		23.792 m3 = 23.792

土 工 数 量 計 算 書 （ 計 算 表 ）

設計書管理番号： 02004800

工種番号	14	工種名称	本設水道DC(GX)φ200	ルート番号	05	ルート名称	県道W200A撤去

層種別	層	計 算 凡 例 ／ 計 算 式
舗装切断	1	数量 = ((土工延長 + 余掘り延長 + 試掘延長 + 撤去延長) + ((継手掘削幅 - 普通掘削幅) × 継手掘箇所数)) × 切断回数
		10.000 m = ((5.000 + 0.000 + 0.000 + 0.000) + ((0.600 - 0.600) * 0.000)) * 2.000
舗装掘削	1	数量 = 掘削幅 × (土工延長 + 余掘延長 + 試掘延長 + 撤去延長)
		3.000 m2 = 0.600 * (5.000 + 0.000 + 0.000 + 0.000)
掘削	1	数量 = 掘削幅 × 厚み × (土工延長 + 余掘延長 + 試掘延長 + 撤去延長)
		2.250 m3 = 0.600 * 0.750 * (5.000 + 0.000 + 0.000 + 0.000)
掘削	2	数量 = ((掘削幅 × 厚み - 管面積) × (土工延長 + 撤去延長)) + (掘削幅 × 厚み × (余掘延長 + 試掘延長))
		1.590 m3 = ((0.600 * 0.550 - 0.012) * (5.000 + 0.000)) + (0.600 * 0.550 * (0.000 + 0.000))
舗装復旧	1	数量 = 掘削幅 × (土工延長 + 余掘延長 + 試掘延長 + 撤去延長)
		3.000 m2 = 0.600 * (5.000 + 0.000 + 0.000 + 0.000)
舗装復旧	2	数量 = 掘削幅 × (土工延長 + 余掘延長 + 試掘延長 + 撤去延長)
		3.000 m2 = 0.600 * (5.000 + 0.000 + 0.000 + 0.000)
舗装復旧	3	数量 = 掘削幅 × (土工延長 + 余掘延長 + 試掘延長 + 撤去延長)
		3.000 m2 = 0.600 * (5.000 + 0.000 + 0.000 + 0.000)
路盤復旧	1	数量 = 掘削幅 × (土工延長 + 余掘延長 + 試掘延長 + 撤去延長)
		3.000 m2 = 0.600 * (5.000 + 0.000 + 0.000 + 0.000)

土 工 数 量 計 算 書 （ 計 算 表 ）

設計書管理番号： 02004800[当初設計書]

工種番号	14	工種名称	本設水道DC(GX)φ200	ルート番号	05	ルート名称	県道W200A撤去

層種別	層	計 算 凡 例 ／ 計 算 式
路盤復旧	2	数量 = 掘削幅 × (土工延長 + 余掘延長 + 試掘延長 + 撤去延長)
		3.000 m2 = 0.600 * (5.000 + 0.000 + 0.000 + 0.000)
掘削埋め戻し	1	数量 = 掘削幅 × 厚み × (土工延長 + 余掘延長 + 試掘延長 + 撤去延長)
		2.250 m3 = 0.600 * 0.750 * (5.000 + 0.000 + 0.000 + 0.000)
残土処分層	1	舗装掘削数量 = 掘削幅 × 厚み × (土工延長 + 余掘延長 + 試掘延長 + 撤去延長)
(舗装掘削)		0.450 m3 = 0.600 * 0.150 * (5.000 + 0.000 + 0.000 + 0.000)
残土処分層	1	数量 = 舗装掘削第1層土量
(舗装掘削)		0.450 m3 = 0.450
残土処分層	1	数量 = 掘削第1層土量
(掘削)		2.250 m3 = 2.250
残土処分層	2	数量 = 掘削第2層土量
(掘削)		1.590 m3 = 1.590

土 工 数 量 計 算 書 （ 計 算 表 ）

設計書管理番号： 02004800[当初設計書]

工種番号	14	工種名称	本設水道DC(GX)φ200	ルート番号	06	ルート名称	GX200会所

層種別	層	計 算 凡 例 ／ 計 算 式
掘削	1	数量 = 掘削幅 × 厚み ×（土工延長 + 余掘延長 + 試掘延長 + 撤去延長）
		3.150 m3 = 0.600 * 0.300 *（17.500 + 0.000 + 0.000 + 0.000）
掘削埋め戻し	1	数量 = 掘削幅 × 厚み ×（土工延長 + 余掘延長 + 試掘延長 + 撤去延長）
		3.150 m3 = 0.600 * 0.300 *（17.500 + 0.000 + 0.000 + 0.000）
残土処分層	1	数量 = 掘削第1層土量
（掘削）		3.150 m3 = 3.150

土 工 数 量 計 算 書 （ 計 算 表 ）

設計書管理番号： 02004800

工種番号	14	工種名称	本設水道DC(GX)φ200	ルート番号	07	ルート名称	県道W200A試掘

層種別	層	計 算 凡 例 ／ 計 算 式
舗装切断	1	数量 = ((土工延長 + 余掘り延長 + 試掘延長 + 撤去延長) + ((継手掘削幅 - 普通掘削幅) × 継手掘箇所数)) × 切断回数
		4.000 m = ((2.000 + 0.000 + 0.000 + 0.000) + ((1.000 - 1.000) * 0.000)) * 2.000
舗装掘削	1	数量 = 掘削幅 × (土工延長 + 余掘延長 + 試掘延長 + 撤去延長)
		2.000 m2 = 1.000 * (2.000 + 0.000 + 0.000 + 0.000)
掘削	1	数量 = 掘削幅 × 厚み × (土工延長 + 余掘延長 + 試掘延長 + 撤去延長)
		2.020 m3 = 1.000 * 1.010 * (2.000 + 0.000 + 0.000 + 0.000)
掘削	2	数量 = 掘削幅 × 厚み × (土工延長 + 余掘延長 + 試掘延長 + 撤去延長)
		0.400 m3 = 1.000 * 0.200 * (2.000 + 0.000 + 0.000 + 0.000)
舗装復旧	1	数量 = 掘削幅 × (土工延長 + 余掘延長 + 試掘延長 + 撤去延長)
		2.000 m2 = 1.000 * (2.000 + 0.000 + 0.000 + 0.000)
路盤復旧	1	数量 = 掘削幅 × (土工延長 + 余掘延長 + 試掘延長 + 撤去延長)
		2.000 m2 = 1.000 * (2.000 + 0.000 + 0.000 + 0.000)
路盤復旧	2	数量 = 掘削幅 × (土工延長 + 余掘延長 + 試掘延長 + 撤去延長)
		2.000 m2 = 1.000 * (2.000 + 0.000 + 0.000 + 0.000)
掘削埋め戻し	1	数量 = 掘削幅 × 厚み × (土工延長 + 余掘延長 + 試掘延長 + 撤去延長)
		1.520 m3 = 1.000 * 0.760 * (2.000 + 0.000 + 0.000 + 0.000)

土 工 数 量 計 算 書 （ 計 算 表 ）

設計書管理番号： 02004800[当初設計書]

工種番号	14	工種名称	本設水道DC(GX)φ200	ルート番号	07	ルート名称	県道W200A試掘

層種別	層	計 算 凡 例 ／ 計 算 式
残土処分層	1	舗装掘削数量 = 掘削幅 × 厚み ×（土工延長 + 余掘延長 + 試掘延長 + 撤去延長）
（舗装掘削）		0.300 m3 = 1.000 * 0.150 *（2.000 + 0.000 + 0.000 + 0.000）
残土処分層	1	数量 = 舗装掘削第1層土量
（舗装掘削）		0.300 m3 = 0.300
残土処分層	1	数量 = 掘削第1層土量
（掘削）		2.020 m3 = 2.020
残土処分層	2	数量 = 掘削第2層土量
（掘削）		0.400 m3 = 0.400

土 工 数 量 計 算 書 （ 計 算 表 ）

設計書管理番号： 02004800

工種番号	15	工種名称	本設水道HPPEφ100①	ルート番号	01	ルート名称	市道W100A切替(AS)

層種別	層	計 算 凡 例 ／ 計 算 式
舗装切断	1	数量 = ((土工延長 + 余掘り延長 + 試掘延長 + 撤去延長) + ((継手掘削幅 - 普通掘削幅) × 継手掘箇所数)) × 切断回数
		4.000 m = ((2.000 + 0.000 + 0.000 + 0.000) + ((1.500 - 1.500) * 0.000)) * 2.000
舗装掘削	1	数量 = 掘削幅 × (土工延長 + 余掘延長 + 試掘延長 + 撤去延長)
		3.000 m2 = 1.500 * (2.000 + 0.000 + 0.000 + 0.000)
掘削	1	数量 = 掘削幅 × 厚み × (土工延長 + 余掘延長 + 試掘延長 + 撤去延長)
		2.130 m3 = 1.500 * 0.710 * (2.000 + 0.000 + 0.000 + 0.000)
掘削	2	数量 = 掘削幅 × 厚み × (土工延長 + 余掘延長 + 試掘延長 + 撤去延長)
		2.310 m3 = 1.500 * 0.770 * (2.000 + 0.000 + 0.000 + 0.000)
舗装復旧	1	数量 = 掘削幅 × (土工延長 + 余掘延長 + 試掘延長 + 撤去延長)
		3.000 m2 = 1.500 * (2.000 + 0.000 + 0.000 + 0.000)
路盤復旧	1	数量 = 掘削幅 × (土工延長 + 余掘延長 + 試掘延長 + 撤去延長)
		3.000 m2 = 1.500 * (2.000 + 0.000 + 0.000 + 0.000)
路盤復旧	2	数量 = 掘削幅 × (土工延長 + 余掘延長 + 試掘延長 + 撤去延長)
		3.000 m2 = 1.500 * (2.000 + 0.000 + 0.000 + 0.000)
掘削埋め戻し	1	数量 = 掘削幅 × 厚み × (土工延長 + 余掘延長 + 試掘延長 + 撤去延長)
		2.130 m3 = 1.500 * 0.710 * (2.000 + 0.000 + 0.000 + 0.000)

土 工 数 量 計 算 書 （ 計 算 表 ）

設計書管理番号： 02004800[当初設計書]

工種番号	15	工種名称	本設水道HPPEφ100①	ルート番号	01	ルート名称	市道W100A切替(AS)

層種別	層	計 算 凡 例 ／ 計 算 式
掘削埋め戻し	2	数量 = ((掘削幅 × 厚み - 管面積) × 土工延長) + (掘削幅 × 厚み × (余掘延長 + 試掘延長 + 撤去延長))
		1.564 m3 = ((1.500 * 0.530 - 0.013) * 2.000) + (1.500 * 0.530 * (0.000 + 0.000 + 0.000))
残土処分層	1	舗装掘削数量 = 掘削幅 × 厚み × (土工延長 + 余掘延長 + 試掘延長 + 撤去延長)
(舗装掘削)		0.150 m3 = 1.500 * 0.050 * (2.000 + 0.000 + 0.000 + 0.000)
残土処分層	1	数量 = 舗装掘削第1層土量
(舗装掘削)		0.150 m3 = 0.150
残土処分層	1	数量 = 掘削第1層土量
(掘削)		2.130 m3 = 2.130
残土処分層	2	数量 = 掘削第2層土量
(掘削)		2.310 m3 = 2.310

土 工 数 量 計 算 書 （ 計 算 表 ）

設計書管理番号： 02004800[当初設計書]

工種番号	15	工種名称	本設水道HPPEφ100①	ルート番号	02	ルート名称	市道W100A切替(砂利)

層種別	層	計 算 凡 例 ／ 計 算 式
掘削	1	数量 = 掘削幅 × 厚み ×（土工延長 + 余掘延長 + 試掘延長 + 撤去延長）
		2.550 m3 = 1.500 * 0.850 *（2.000 + 0.000 + 0.000 + 0.000）
掘削	2	数量 = 掘削幅 × 厚み ×（土工延長 + 余掘延長 + 試掘延長 + 撤去延長）
		2.040 m3 = 1.500 * 0.680 *（2.000 + 0.000 + 0.000 + 0.000）
路盤復旧	1	数量 = 掘削幅 ×（土工延長 + 余掘延長 + 試掘延長 + 撤去延長）
		3.000 m2 = 1.500 *（2.000 + 0.000 + 0.000 + 0.000）
掘削埋め戻し	1	数量 = 掘削幅 × 厚み ×（土工延長 + 余掘延長 + 試掘延長 + 撤去延長）
		2.550 m3 = 1.500 * 0.850 *（2.000 + 0.000 + 0.000 + 0.000）
掘削埋め戻し	2	数量 =（(掘削幅 × 厚み - 管面積）× 土工延長）+（掘削幅 × 厚み ×（余掘延長 + 試掘延長 + 撤去延長)）
		1.564 m3 =（(1.500 * 0.530 - 0.013）* 2.000）+（1.500 * 0.530 *（0.000 + 0.000 + 0.000)）
残土処分層	1	数量 = 掘削第1層土量
(掘削)		2.550 m3 = 2.550
残土処分層	2	数量 = 掘削第2層土量
(掘削)		2.040 m3 = 2.040

土 工 数 量 計 算 書 （ 計 算 表 ）

設計書管理番号： 02004800

工種番号	15	工種名称	本設水道HPPEφ100①	ルート番号	03	ルート名称	市道W100布設(AS)

層種別	層	計 算 凡 例 ／ 計 算 式
舗装切断	1	数量 = ((土工延長 + 余掘り延長 + 試掘延長 + 撤去延長) + ((継手掘削幅 - 普通掘削幅) × 継手掘箇所数)) × 切断回数
		20.000 m = ((10.000 + 0.000 + 0.000 + 0.000) + ((0.600 - 0.600) * 0.000)) * 2.000
舗装掘削	1	数量 = 掘削幅 × (土工延長 + 余掘延長 + 試掘延長 + 撤去延長)
		6.000 m2 = 0.600 * (10.000 + 0.000 + 0.000 + 0.000)
掘削	1	数量 = 掘削幅 × 厚み × (土工延長 + 余掘延長 + 試掘延長 + 撤去延長)
		4.260 m3 = 0.600 * 0.710 * (10.000 + 0.000 + 0.000 + 0.000)
掘削	2	数量 = 掘削幅 × 厚み × (土工延長 + 余掘延長 + 試掘延長 + 撤去延長)
		3.720 m3 = 0.600 * 0.620 * (10.000 + 0.000 + 0.000 + 0.000)
舗装復旧	1	数量 = 掘削幅 × (土工延長 + 余掘延長 + 試掘延長 + 撤去延長)
		6.000 m2 = 0.600 * (10.000 + 0.000 + 0.000 + 0.000)
路盤復旧	1	数量 = 掘削幅 × (土工延長 + 余掘延長 + 試掘延長 + 撤去延長)
		6.000 m2 = 0.600 * (10.000 + 0.000 + 0.000 + 0.000)
路盤復旧	2	数量 = 掘削幅 × (土工延長 + 余掘延長 + 試掘延長 + 撤去延長)
		6.000 m2 = 0.600 * (10.000 + 0.000 + 0.000 + 0.000)
掘削埋め戻し	1	数量 = 掘削幅 × 厚み × (土工延長 + 余掘延長 + 試掘延長 + 撤去延長)
		4.260 m3 = 0.600 * 0.710 * (10.000 + 0.000 + 0.000 + 0.000)

土 工 数 量 計 算 書 （ 計 算 表 ）

設計書管理番号： 02004800[当初設計書]

工種番号	15	工種名称	本設水道HPPEφ100①	ルート番号	03	ルート名称	市道W100布設(AS)

層種別	層	計 算 凡 例 ／ 計 算 式
掘削埋め戻し	2	数量 = ((掘削幅 × 厚み - 管面積) × 土工延長) + (掘削幅 × 厚み × (余掘延長 + 試掘延長 + 撤去延長))
		2.150 m3 = ((0.600 * 0.380 - 0.013) * 10.000) + (0.600 * 0.380 * (0.000 + 0.000 + 0.000))
残土処分層	1	舗装掘削数量 = 掘削幅 × 厚み × (土工延長 + 余掘延長 + 試掘延長 + 撤去延長)
(舗装掘削)		0.300 m3 = 0.600 * 0.050 * (10.000 + 0.000 + 0.000 + 0.000)
残土処分層	1	数量 = 舗装掘削第1層土量
(舗装掘削)		0.300 m3 = 0.300
残土処分層	1	数量 = 掘削第1層土量
(掘削)		4.260 m3 = 4.260
残土処分層	2	数量 = 掘削第2層土量
(掘削)		3.720 m3 = 3.720

土 工 数 量 計 算 書 （ 計 算 表 ）

設計書管理番号： 02004800[当初設計書]

工種番号	15	工種名称	本設水道HPPEφ100①	ルート番号	04	ルート名称	市道W100A布設(砂利)

層種別	層	計 算 凡 例 ／ 計 算 式
掘削	1	数量 = 掘削幅 × 厚み ×（土工延長 + 余掘延長 + 試掘延長 + 撤去延長）
		8.160 m3 = 0.600 * 0.850 *（16.000 + 0.000 + 0.000 + 0.000）
掘削	2	数量 = 掘削幅 × 厚み ×（土工延長 + 余掘延長 + 試掘延長 + 撤去延長）
		5.088 m3 = 0.600 * 0.530 *（16.000 + 0.000 + 0.000 + 0.000）
路盤復旧	1	数量 = 掘削幅 ×（土工延長 + 余掘延長 + 試掘延長 + 撤去延長）
		9.600 m2 = 0.600 *（16.000 + 0.000 + 0.000 + 0.000）
掘削埋め戻し	1	数量 = 掘削幅 × 厚み ×（土工延長 + 余掘延長 + 試掘延長 + 撤去延長）
		8.160 m3 = 0.600 * 0.850 *（16.000 + 0.000 + 0.000 + 0.000）
掘削埋め戻し	2	数量 =（(掘削幅 × 厚み − 管面積）× 土工延長）+（掘削幅 × 厚み ×（余掘延長 + 試掘延長 + 撤去延長)）
		3.440 m3 =（(0.600 * 0.380 − 0.013）* 16.000）+（0.600 * 0.380 *（0.000 + 0.000 + 0.000)）
残土処分層	1	数量 = 掘削第1層土量
(掘削)		8.160 m3 = 8.160
残土処分層	2	数量 = 掘削第2層土量
(掘削)		5.088 m3 = 5.088

土 工 数 量 計 算 書 （ 計 算 表 ）

設計書管理番号： 02004800[当初設計書]

工種番号	15	工種名称	本設水道HPPEφ100①	ルート番号	05	ルート名称	敷砂利

層種別	層	計 算 凡 例 ／ 計 算 式
路盤本復旧	1	数量 = 本復旧面積 - 付帯設備面積
		14.400 m2 = 14.400 - 0.000

土 工 数 量 計 算 書 （ 計 算 表 ）

設計書管理番号： 02004800

工種番号	16	工種名称	本設水道HPPEφ100②	ルート番号	01	ルート名称	市道W100A切替(AS)800

層種別	層	計 算 凡 例 ／ 計 算 式
舗装切断	1	数量 = ((土工延長 + 余掘り延長 + 試掘延長 + 撤去延長) + ((継手掘削幅 - 普通掘削幅) × 継手掘箇所数)) × 切断回数
		4.000 m = ((2.000 + 0.000 + 0.000 + 0.000) + ((1.500 - 1.500) * 0.000)) * 2.000
舗装掘削	1	数量 = 掘削幅 × (土工延長 + 余掘延長 + 試掘延長 + 撤去延長)
		3.000 m2 = 1.500 * (2.000 + 0.000 + 0.000 + 0.000)
掘削	1	数量 = 掘削幅 × 厚み × (土工延長 + 余掘延長 + 試掘延長 + 撤去延長)
		0.930 m3 = 1.500 * 0.310 * (2.000 + 0.000 + 0.000 + 0.000)
掘削	2	数量 = 掘削幅 × 厚み × (土工延長 + 余掘延長 + 試掘延長 + 撤去延長)
		2.310 m3 = 1.500 * 0.770 * (2.000 + 0.000 + 0.000 + 0.000)
舗装復旧	1	数量 = 掘削幅 × (土工延長 + 余掘延長 + 試掘延長 + 撤去延長)
		3.000 m2 = 1.500 * (2.000 + 0.000 + 0.000 + 0.000)
路盤復旧	1	数量 = 掘削幅 × (土工延長 + 余掘延長 + 試掘延長 + 撤去延長)
		3.000 m2 = 1.500 * (2.000 + 0.000 + 0.000 + 0.000)
路盤復旧	2	数量 = 掘削幅 × (土工延長 + 余掘延長 + 試掘延長 + 撤去延長)
		3.000 m2 = 1.500 * (2.000 + 0.000 + 0.000 + 0.000)
掘削埋め戻し	1	数量 = 掘削幅 × 厚み × (土工延長 + 余掘延長 + 試掘延長 + 撤去延長)
		0.930 m3 = 1.500 * 0.310 * (2.000 + 0.000 + 0.000 + 0.000)

土 工 数 量 計 算 書 （ 計 算 表 ）

設計書管理番号： 02004800[当初設計書]

工種番号	16	工種名称	本設水道HPPEφ100②	ルート番号	01	ルート名称	市道W100A切替(AS)800

層種別	層	計 算 凡 例 ／ 計 算 式
掘削埋め戻し	2	数量 = ((掘削幅 × 厚み - 管面積) × 土工延長) + (掘削幅 × 厚み × (余掘延長 + 試掘延長 + 撤去延長))
		1.564 m3 = ((1.500 * 0.530 - 0.013) * 2.000) + (1.500 * 0.530 * (0.000 + 0.000 + 0.000))
残土処分層	1	舗装掘削数量 = 掘削幅 × 厚み × (土工延長 + 余掘延長 + 試掘延長 + 撤去延長)
(舗装掘削)		0.150 m3 = 1.500 * 0.050 * (2.000 + 0.000 + 0.000 + 0.000)
残土処分層	1	数量 = 舗装掘削第1層土量
(舗装掘削)		0.150 m3 = 0.150
残土処分層	1	数量 = 掘削第1層土量
(掘削)		0.930 m3 = 0.930
残土処分層	2	数量 = 掘削第2層土量
(掘削)		2.310 m3 = 2.310

土 工 数 量 計 算 書 （ 計 算 表 ）

設計書管理番号： 02004800[当初設計書]

工種番号	16	工種名称	本設水道HPPEφ100②	ルート番号	02	ルート名称	市道W100A切替(砂利)800

層種別	層	計 算 凡 例 ／ 計 算 式
掘削	1	数量 = 掘削幅 × 厚み ×（土工延長 + 余掘延長 + 試掘延長 + 撤去延長）
		1.350 m3 = 1.500 * 0.450 *（2.000 + 0.000 + 0.000 + 0.000）
掘削	2	数量 = 掘削幅 × 厚み ×（土工延長 + 余掘延長 + 試掘延長 + 撤去延長）
		2.040 m3 = 1.500 * 0.680 *（2.000 + 0.000 + 0.000 + 0.000）
路盤復旧	1	数量 = 掘削幅 ×（土工延長 + 余掘延長 + 試掘延長 + 撤去延長）
		3.000 m2 = 1.500 *（2.000 + 0.000 + 0.000 + 0.000）
掘削埋め戻し	1	数量 = 掘削幅 × 厚み ×（土工延長 + 余掘延長 + 試掘延長 + 撤去延長）
		1.350 m3 = 1.500 * 0.450 *（2.000 + 0.000 + 0.000 + 0.000）
掘削埋め戻し	2	数量 =（(掘削幅 × 厚み - 管面積）× 土工延長）+（掘削幅 × 厚み ×（余掘延長 + 試掘延長 + 撤去延長)）
		1.564 m3 =（(1.500 * 0.530 - 0.013）* 2.000）+（1.500 * 0.530 *（0.000 + 0.000 + 0.000)）
残土処分層	1	数量 = 掘削第1層土量
(掘削)		1.350 m3 = 1.350
残土処分層	2	数量 = 掘削第2層土量
(掘削)		2.040 m3 = 2.040

土 工 数 量 計 算 書 （ 計 算 表 ）

設計書管理番号： 02004800

工種番号	16	工種名称	本設水道HPPEφ100②	ルート番号	03	ルート名称	市道W100布設(AS)800

層種別	層	計 算 凡 例 ／ 計 算 式
舗装切断	1	数量 = ((土工延長 + 余掘り延長 + 試掘延長 + 撤去延長) + ((継手掘削幅 - 普通掘削幅) × 継手掘箇所数)) × 切断回数
		6.000 m = ((3.000 + 0.000 + 0.000 + 0.000) + ((0.600 - 0.600) * 0.000)) * 2.000
舗装掘削	1	数量 = 掘削幅 × (土工延長 + 余掘延長 + 試掘延長 + 撤去延長)
		1.800 m2 = 0.600 * (3.000 + 0.000 + 0.000 + 0.000)
掘削	1	数量 = 掘削幅 × 厚み × (土工延長 + 余掘延長 + 試掘延長 + 撤去延長)
		0.558 m3 = 0.600 * 0.310 * (3.000 + 0.000 + 0.000 + 0.000)
掘削	2	数量 = 掘削幅 × 厚み × (土工延長 + 余掘延長 + 試掘延長 + 撤去延長)
		1.116 m3 = 0.600 * 0.620 * (3.000 + 0.000 + 0.000 + 0.000)
舗装復旧	1	数量 = 掘削幅 × (土工延長 + 余掘延長 + 試掘延長 + 撤去延長)
		1.800 m2 = 0.600 * (3.000 + 0.000 + 0.000 + 0.000)
路盤復旧	1	数量 = 掘削幅 × (土工延長 + 余掘延長 + 試掘延長 + 撤去延長)
		1.800 m2 = 0.600 * (3.000 + 0.000 + 0.000 + 0.000)
路盤復旧	2	数量 = 掘削幅 × (土工延長 + 余掘延長 + 試掘延長 + 撤去延長)
		1.800 m2 = 0.600 * (3.000 + 0.000 + 0.000 + 0.000)
掘削埋め戻し	1	数量 = 掘削幅 × 厚み × (土工延長 + 余掘延長 + 試掘延長 + 撤去延長)
		0.558 m3 = 0.600 * 0.310 * (3.000 + 0.000 + 0.000 + 0.000)

土 工 数 量 計 算 書 （ 計 算 表 ）

設計書管理番号： 02004800[当初設計書]

工種番号	16	工種名称	本設水道HPPEφ100②	ルート番号	03	ルート名称	市道W100布設(AS)800

層種別	層	計 算 凡 例 ／ 計 算 式
掘削埋め戻し	2	数量 = ((掘削幅 × 厚み - 管面積) × 土工延長) + (掘削幅 × 厚み × (余掘延長 + 試掘延長 + 撤去延長))
		0.645 m3 = ((0.600 * 0.380 - 0.013) * 3.000) + (0.600 * 0.380 * (0.000 + 0.000 + 0.000))
残土処分層	1	舗装掘削数量 = 掘削幅 × 厚み × (土工延長 + 余掘延長 + 試掘延長 + 撤去延長)
(舗装掘削)		0.090 m3 = 0.600 * 0.050 * (3.000 + 0.000 + 0.000 + 0.000)
残土処分層	1	数量 = 舗装掘削第1層土量
(舗装掘削)		0.090 m3 = 0.090
残土処分層	1	数量 = 掘削第1層土量
(掘削)		0.558 m3 = 0.558
残土処分層	2	数量 = 掘削第2層土量
(掘削)		1.116 m3 = 1.116

土 工 数 量 計 算 書 （ 計 算 表 ）

設計書管理番号： 02004800[当初設計書]

工種番号	16	工種名称	本設水道HPPEφ100②	ルート番号	04	ルート名称	市道W100A布設(砂利)800

層種別	層	計 算 凡 例 ／ 計 算 式
掘削	1	数量 = 掘削幅 × 厚み ×（土工延長 + 余掘延長 + 試掘延長 + 撤去延長）
		16.200 m3 = 0.600 * 0.450 *（60.000 + 0.000 + 0.000 + 0.000）
掘削	2	数量 = 掘削幅 × 厚み ×（土工延長 + 余掘延長 + 試掘延長 + 撤去延長）
		19.080 m3 = 0.600 * 0.530 *（60.000 + 0.000 + 0.000 + 0.000）
路盤復旧	1	数量 = 掘削幅 ×（土工延長 + 余掘延長 + 試掘延長 + 撤去延長）
		36.000 m2 = 0.600 *（60.000 + 0.000 + 0.000 + 0.000）
掘削埋め戻し	1	数量 = 掘削幅 × 厚み ×（土工延長 + 余掘延長 + 試掘延長 + 撤去延長）
		16.200 m3 = 0.600 * 0.450 *（60.000 + 0.000 + 0.000 + 0.000）
掘削埋め戻し	2	数量 =（(掘削幅 × 厚み - 管面積）× 土工延長）+（掘削幅 × 厚み ×（余掘延長 + 試掘延長 + 撤去延長)）
		12.900 m3 =（(0.600 * 0.380 - 0.013) * 60.000）+（0.600 * 0.380 *（0.000 + 0.000 + 0.000)）
残土処分層	1	数量 = 掘削第1層土量
(掘削)		16.200 m3 = 16.200
残土処分層	2	数量 = 掘削第2層土量
(掘削)		19.080 m3 = 19.080

土 工 数 量 計 算 書 （ 計 算 表 ）

設計書管理番号： 02004800[当初設計書]

工種番号	16	工種名称	本設水道HPPEφ100②	ルート番号	05	ルート名称	市道W100布設2条(砂利)

層種別	層	計 算 凡 例 ／ 計 算 式
掘削	1	数量 = 掘削幅 × 厚み ×（土工延長 + 余掘延長 + 試掘延長 + 撤去延長）
		4.095 m3 = 0.364 * 0.450 *（25.000 + 0.000 + 0.000 + 0.000）
掘削	2	数量 = 掘削幅 × 厚み ×（土工延長 + 余掘延長 + 試掘延長 + 撤去延長）
		4.823 m3 = 0.364 * 0.530 *（25.000 + 0.000 + 0.000 + 0.000）
路盤復旧	1	数量 = 掘削幅 ×（土工延長 + 余掘延長 + 試掘延長 + 撤去延長）
		9.100 m2 = 0.364 *（25.000 + 0.000 + 0.000 + 0.000）
掘削埋め戻し	1	数量 = 掘削幅 × 厚み ×（土工延長 + 余掘延長 + 試掘延長 + 撤去延長）
		4.095 m3 = 0.364 * 0.450 *（25.000 + 0.000 + 0.000 + 0.000）
掘削埋め戻し	2	数量 =（(掘削幅 × 厚み - 管面積）× 土工延長）+（掘削幅 × 厚み ×（余掘延長 + 試掘延長 + 撤去延長)）
		3.133 m3 =（(0.364 * 0.380 - 0.013）* 25.000）+（0.364 * 0.380 *（0.000 + 0.000 + 0.000)）
残土処分層	1	数量 = 掘削第1層土量
(掘削)		4.095 m3 = 4.095
残土処分層	2	数量 = 掘削第2層土量
(掘削)		4.823 m3 = 4.823

土 工 数 量 計 算 書 （ 計 算 表 ）

設計書管理番号： 02004800[当初設計書]

工種番号	16	工種名称	本設水道HPPEφ100②	ルート番号	06	ルート名称	市道W50撤去2条(砂利)

層種別	層	計 算 凡 例 ／ 計 算 式
掘削	1	数量 = 掘削幅 × 厚み ×（土工延長 + 余掘延長 + 試掘延長 + 撤去延長）
		3.894 m3 = 0.300 * 1.180 *（11.000 + 0.000 + 0.000 + 0.000）
掘削	2	数量 =（(掘削幅 × 厚み - 管面積）×（土工延長 + 撤去延長)）+（掘削幅 × 厚み ×（余掘延長 + 試掘延長)）
		0.484 m3 =（(0.300 * 0.150 - 0.001）*（11.000 + 0.000)）+（0.300 * 0.150 *（0.000 + 0.000)）
路盤復旧	1	数量 = 掘削幅 ×（土工延長 + 余掘延長 + 試掘延長 + 撤去延長）
		3.300 m2 = 0.300 *（11.000 + 0.000 + 0.000 + 0.000）
掘削埋め戻し	1	数量 = 掘削幅 × 厚み ×（土工延長 + 余掘延長 + 試掘延長 + 撤去延長）
		3.894 m3 = 0.300 * 1.180 *（11.000 + 0.000 + 0.000 + 0.000）
残土処分層	1	数量 = 掘削第1層土量
(掘削)		3.894 m3 = 3.894
残土処分層	2	数量 = 掘削第2層土量
(掘削)		0.484 m3 = 0.484

土 工 数 量 計 算 書 （ 計 算 表 ）

設計書管理番号： 02004800[当初設計書]

工種番号	16	工種名称	本設水道HPPEφ100②	ルート番号	07	ルート名称	敷砂利

層種別	層	計 算 凡 例 ／ 計 算 式
路盤本復旧	1	数量 = 本復旧面積 - 付帯設備面積
		47.300 m2 = 47.300 - 0.000

土 工 数 量 計 算 書 （ 計 算 表 ）

設計書管理番号： 02004800

工種番号	17	工種名称	本設給水管	ルート番号	01	ルート名称	給水管布設(AS)

層種別	層	計 算 凡 例 ／ 計 算 式
舗装切断	1	数量 = ((土工延長 + 余掘り延長 + 試掘延長 + 撤去延長) + ((継手掘削幅 - 普通掘削幅) × 継手掘箇所数)) × 切断回数
		60.000 m = ((30.000 + 0.000 + 0.000 + 0.000) + ((0.600 - 0.600) * 0.000)) * 2.000
舗装掘削	1	数量 = 掘削幅 × (土工延長 + 余掘延長 + 試掘延長 + 撤去延長)
		18.000 m2 = 0.600 * (30.000 + 0.000 + 0.000 + 0.000)
掘削	1	数量 = 掘削幅 × 厚み × (土工延長 + 余掘延長 + 試掘延長 + 撤去延長)
		12.780 m3 = 0.600 * 0.710 * (30.000 + 0.000 + 0.000 + 0.000)
掘削	2	数量 = 掘削幅 × 厚み × (土工延長 + 余掘延長 + 試掘延長 + 撤去延長)
		9.360 m3 = 0.600 * 0.520 * (30.000 + 0.000 + 0.000 + 0.000)
舗装復旧	1	数量 = 掘削幅 × (土工延長 + 余掘延長 + 試掘延長 + 撤去延長)
		18.000 m2 = 0.600 * (30.000 + 0.000 + 0.000 + 0.000)
路盤復旧	1	数量 = 掘削幅 × (土工延長 + 余掘延長 + 試掘延長 + 撤去延長)
		18.000 m2 = 0.600 * (30.000 + 0.000 + 0.000 + 0.000)
路盤復旧	2	数量 = 掘削幅 × (土工延長 + 余掘延長 + 試掘延長 + 撤去延長)
		18.000 m2 = 0.600 * (30.000 + 0.000 + 0.000 + 0.000)
掘削埋め戻し	1	数量 = 掘削幅 × 厚み × (土工延長 + 余掘延長 + 試掘延長 + 撤去延長)
		12.780 m3 = 0.600 * 0.710 * (30.000 + 0.000 + 0.000 + 0.000)

土 工 数 量 計 算 書 （ 計 算 表 ）

設計書管理番号： 02004800[当初設計書]

工種番号	17	工種名称	本設給水管	ルート番号	01	ルート名称	給水管布設(AS)

層種別	層	計 算 凡 例 ／ 計 算 式
掘削埋め戻し	2	数量 = 掘削幅 × 厚み ×（土工延長 + 余掘延長 + 試掘延長 + 撤去延長）
		5.040 m3 = 0.600 * 0.280 *（30.000 + 0.000 + 0.000 + 0.000）
残土処分層	1	舗装掘削数量 = 掘削幅 × 厚み ×（土工延長 + 余掘延長 + 試掘延長 + 撤去延長）
（舗装掘削）		0.900 m3 = 0.600 * 0.050 *（30.000 + 0.000 + 0.000 + 0.000）
残土処分層	1	数量 = 舗装掘削第1層土量
（舗装掘削）		0.900 m3 = 0.900
残土処分層	1	数量 = 掘削第1層土量
（掘削）		12.780 m3 = 12.780
残土処分層	2	数量 = 掘削第2層土量
（掘削）		9.360 m3 = 9.360

土 工 数 量 計 算 書 （ 計 算 表 ）

設計書管理番号： 02004800[当初設計書]

工種番号	17	工種名称	本設給水管	ルート番号	02	ルート名称	給水管布設(砂利)

層種別	層	計 算 凡 例 ／ 計 算 式
掘削	1	数量 = 掘削幅 × 厚み ×（土工延長 + 余掘延長 + 試掘延長 + 撤去延長）
		1.620 m3 = 0.600 * 0.450 *（6.000 + 0.000 + 0.000 + 0.000）
掘削	2	数量 = 掘削幅 × 厚み ×（土工延長 + 余掘延長 + 試掘延長 + 撤去延長）
		1.548 m3 = 0.600 * 0.430 *（6.000 + 0.000 + 0.000 + 0.000）
路盤復旧	1	数量 = 掘削幅 ×（土工延長 + 余掘延長 + 試掘延長 + 撤去延長）
		3.600 m2 = 0.600 *（6.000 + 0.000 + 0.000 + 0.000）
掘削埋め戻し	1	数量 = 掘削幅 × 厚み ×（土工延長 + 余掘延長 + 試掘延長 + 撤去延長）
		1.620 m3 = 0.600 * 0.450 *（6.000 + 0.000 + 0.000 + 0.000）
掘削埋め戻し	2	数量 = 掘削幅 × 厚み ×（土工延長 + 余掘延長 + 試掘延長 + 撤去延長）
		1.008 m3 = 0.600 * 0.280 *（6.000 + 0.000 + 0.000 + 0.000）
残土処分層	1	数量 = 掘削第1層土量
（掘削）		1.620 m3 = 1.620
残土処分層	2	数量 = 掘削第2層土量
（掘削）		1.548 m3 = 1.548

土 工 数 量 計 算 書 （ 計 算 表 ）

設計書管理番号： 02004800[当初設計書]

工種番号	17	工種名称	本設給水管	ルート番号	03	ルート名称	給水管(民地)1条

層種別	層	計 算 凡 例 ／ 計 算 式
掘削	1	数量 = 掘削幅 × 厚み ×（土工延長 + 余掘延長 + 試掘延長 + 撤去延長）
		12.000 m3 = 1.000 * 1.000 *（12.000 + 0.000 + 0.000 + 0.000）
舗装復旧	1	数量 = 掘削幅 × 厚み ×（土工延長 + 余掘延長 + 試掘延長 + 撤去延長）
		1.200 m3 = 1.000 * 0.100 *（12.000 + 0.000 + 0.000 + 0.000）
路盤復旧	1	数量 = 掘削幅 ×（土工延長 + 余掘延長 + 試掘延長 + 撤去延長）
		12.000 m2 = 1.000 *（12.000 + 0.000 + 0.000 + 0.000）
掘削埋め戻し	1	数量 = 掘削幅 × 厚み ×（土工延長 + 余掘延長 + 試掘延長 + 撤去延長）
		9.000 m3 = 1.000 * 0.750 *（12.000 + 0.000 + 0.000 + 0.000）
残土処分層	1	数量 = 掘削第1層土量
（掘削）		12.000 m3 = 12.000

土 工 数 量 計 算 書 （ 計 算 表 ）

設計書管理番号： 02004800

工種番号	17	工種名称	本設給水管	ルート番号	04	ルート名称	給水管(民地)2条

層種別	層	計 算 凡 例 ／ 計 算 式
掘削	1	数量 = 掘削幅 × 厚み ×（土工延長 + 余掘延長 + 試掘延長 + 撤去延長）
		1.500 m3 = 0.500 * 1.000 *（3.000 + 0.000 + 0.000 + 0.000）
舗装復旧	1	数量 = 掘削幅 × 厚み ×（土工延長 + 余掘延長 + 試掘延長 + 撤去延長）
		0.150 m3 = 0.500 * 0.100 *（3.000 + 0.000 + 0.000 + 0.000）
路盤復旧	1	数量 = 掘削幅 ×（土工延長 + 余掘延長 + 試掘延長 + 撤去延長）
		1.500 m2 = 0.500 *（3.000 + 0.000 + 0.000 + 0.000）
掘削埋め戻し	1	数量 = 掘削幅 × 厚み ×（土工延長 + 余掘延長 + 試掘延長 + 撤去延長）
		1.125 m3 = 0.500 * 0.750 *（3.000 + 0.000 + 0.000 + 0.000）
残土処分層	1	数量 = 掘削第1層土量
（掘削）		1.500 m3 = 1.500

R1.7月修正版

ルート番号	矢板の規格･寸法			施工土留工			矢板の使用回数	矢板の使用重量	供用日数	掘削深	矢板支保工掘削幅	備考
	1枚の幅	1枚の長さ	1m当りの重量	延長	枚数	総重量						
	① (m)	② (m)	③ (t/m･枚)	④ (m)	⑤ ④/①*2 (枚)	⑥ ⑤*②*③ (t)	⑦ (回)	⑧ ⑥/⑦ (t)	⑨ (日)		(m)	
ガス分												
0-1	0.25	2.0	0.0118	3.0	24	0.5664	1	0.5664	7	2.0m以下	1.1～1.5	
9-1	0.25	2.0	0.0118	6.0	48	1.1328	1	1.1328	7	2.0m以下	1.1～1.5	
10-1	0.25	2.0	0.0118	3.0	24	0.5664	1	0.5664	7	2.0m以下	1.1～1.5	
水道分												
3-1	0.25	2.0	0.0118	2.0	16	0.3776	1	0.3776	7	2.0m以下	1.1～1.5	
3-2	0.25	2.0	0.0118	2.0	16	0.3776	1	0.3776	7	2.0m以下	1.1～1.5	
4-1	0.25	2.0	0.0118	2.0	16	0.3776	1	0.3776	7	2.0m以下	1.1～1.5	
4-2	0.25	2.0	0.0118	2.0	16	0.3776	1	0.3776	7	2.0m以下	1.1～1.5	
5-1	0.25	2.0	0.0118	2.0	16	0.3776	1	0.3776	7	2.0m以下	1.1～1.5	
5-2	0.25	2.0	0.0118	2.0	16	0.3776	1	0.3776	7	2.0m以下	1.1～1.5	
14-1	0.25	2.0	0.0118	4.0	32	0.7552	1	0.7552	7	2.0m以下	1.1～1.5	
14-3	0.25	2.0	0.0118	2.0	16	0.3776	1	0.3776	7	2.0m以下	1.1～1.5	
15-1	0.25	2.0	0.0118	2.0	16	0.3776	1	0.3776	7	2.0m以下	1.1～1.5	
15-2	0.25	2.0	0.0118	2.0	16	0.3776	1	0.3776	7	2.0m以下	1.1～1.5	

〔軽量鋼矢板たて込み・引抜工〕

	掘削深					
	1.5m以下	2.0m以下	2.5m以下	3.0m以下	3.5m以下	3.8m以下
ガス		12.0				
水道		22.0				

〔支保工〕

	掘削幅	掘削深		
		2.0m以下	3.5m以下	3.8m以下
ガス	0.9以下			
	0.9～1.1			
	1.1～1.5	12.0		
	1.5～2.0			
水道	0.9以下			
	0.9～1.1			
	1.1～1.5	22.0		
	1.5～2.0			

〔軽量鋼矢板賃料〕

	使用回数	供用日数	矢板使用重量	矢板使用重量（丸め）
ガス	1回	7日	2.2656	2.3t
水道	1回	7日	4.1536	4.2t