FD84-88

ガス配管図

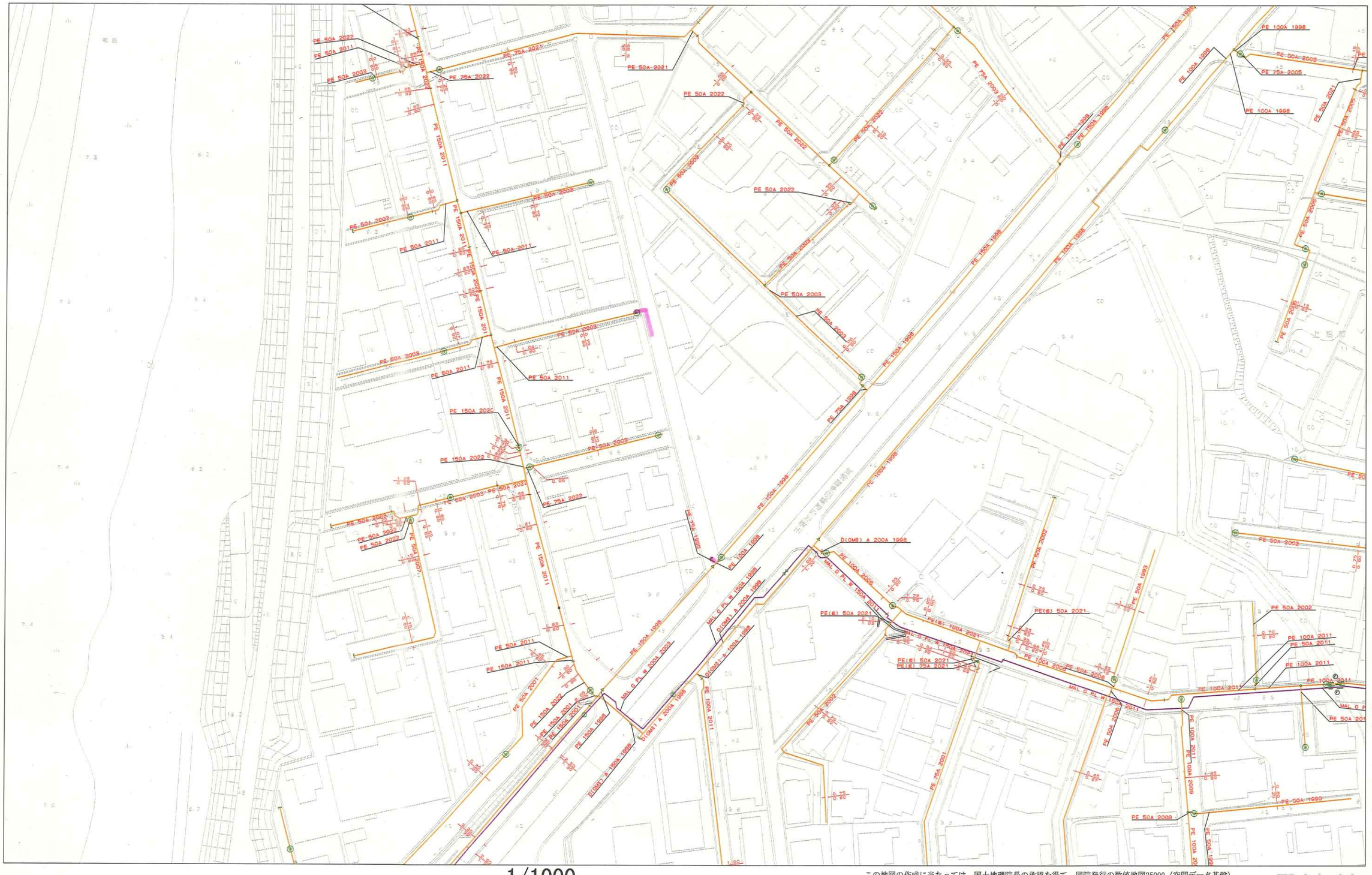

上越市ガス水道局

1/1000

0　　80m

この地図の作成に当たっては、国土地理院長の承認を得て、同院発行の数値地図25000（空間データ基盤）、数値地図（国土基本情報）電子国土基本図（地図情報）、数値地図（国土基本情報）電子国土基本図（地名情報）、数値地図（国土基本情報）基盤地図情報（数値標高モデル）及び基盤地図情報を使用した。
（承認番号 平25情使、第954号）

FD84-99

FD84-88

水道配管図

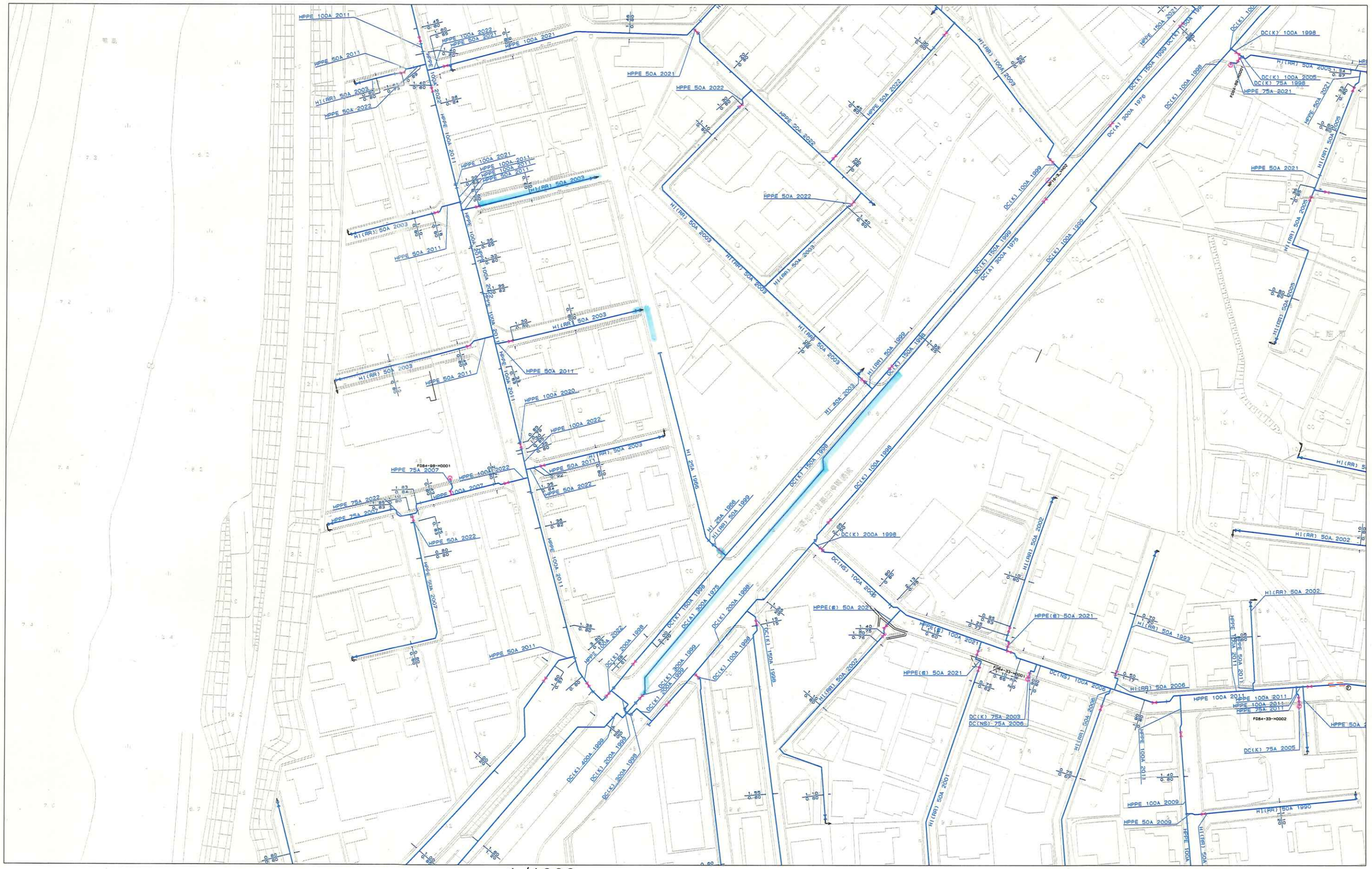

上越市ガス水道局

1/1000

0 80m

この地図の作成に当たっては、国土地理院長の承認を得て、同院発行の数値地図25000（空間データ基盤）、数値地図（国土基本情報）電子国土基本図（地図情報）、数値地図（国土基本情報）電子国土基本図（地名情報）、数値地図（国土基本情報）基盤地図情報（数値標高モデル）及び基盤地図情報を使用した。
（承認番号 平25情使、第954号）

FD84-99

N=6件

仮設給水管標準配管立体図 S=Free

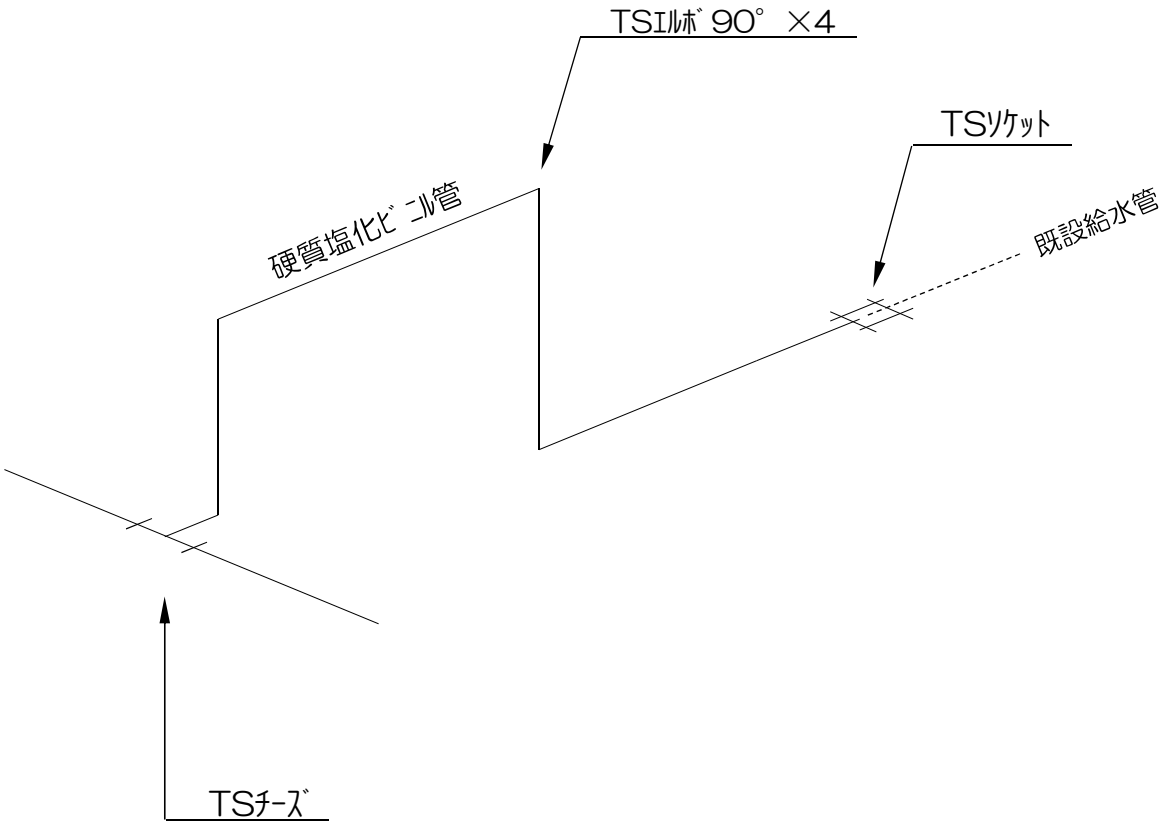

N=7件

本設給水管標準配管立体図 S=Free

φ20・25

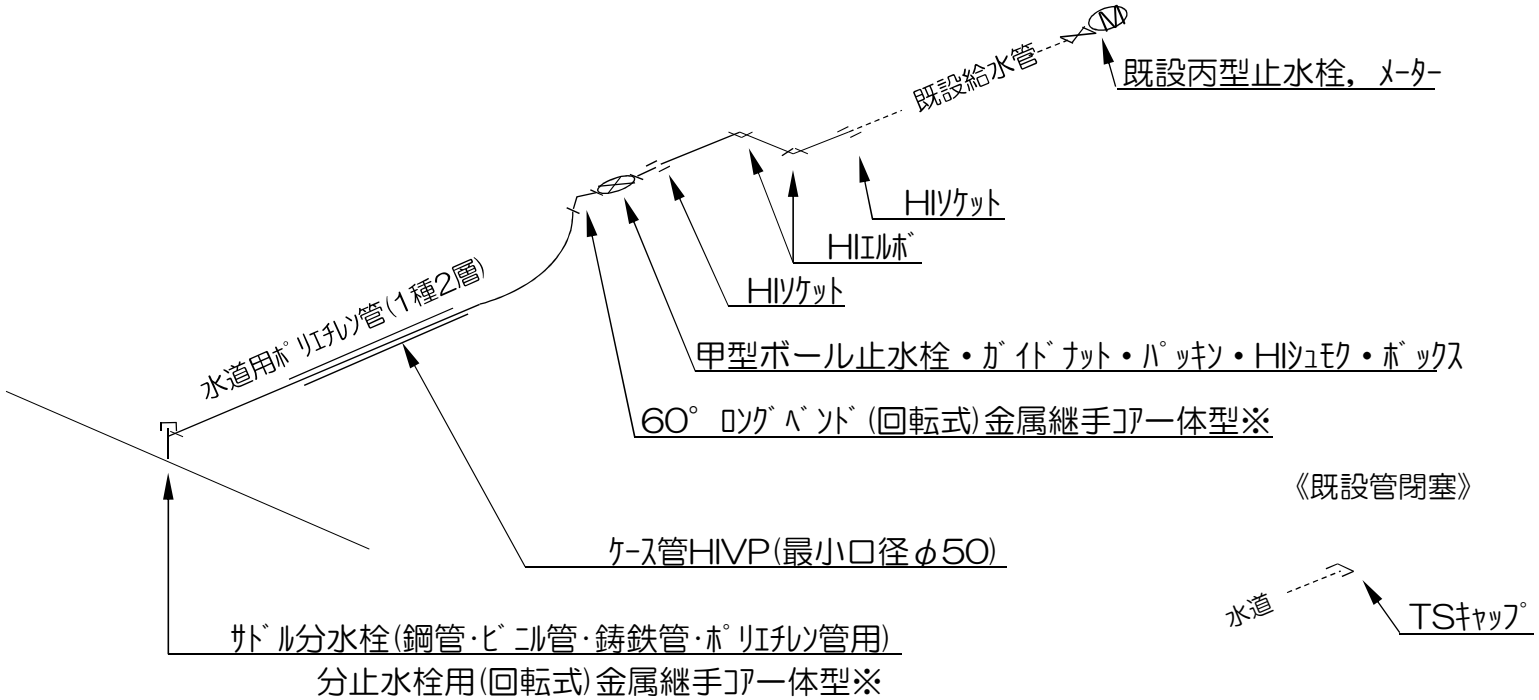

《既設管閉塞》

※WSA B 012適合品、ﾈｼﾞ側接続ﾊﾟｯｷﾝはJIS K6353 Ⅰ類A70の
ｺﾞﾑ製品を用いた芯金入りとする。

N=1件

本設供給管標準配管立体図 S=Free

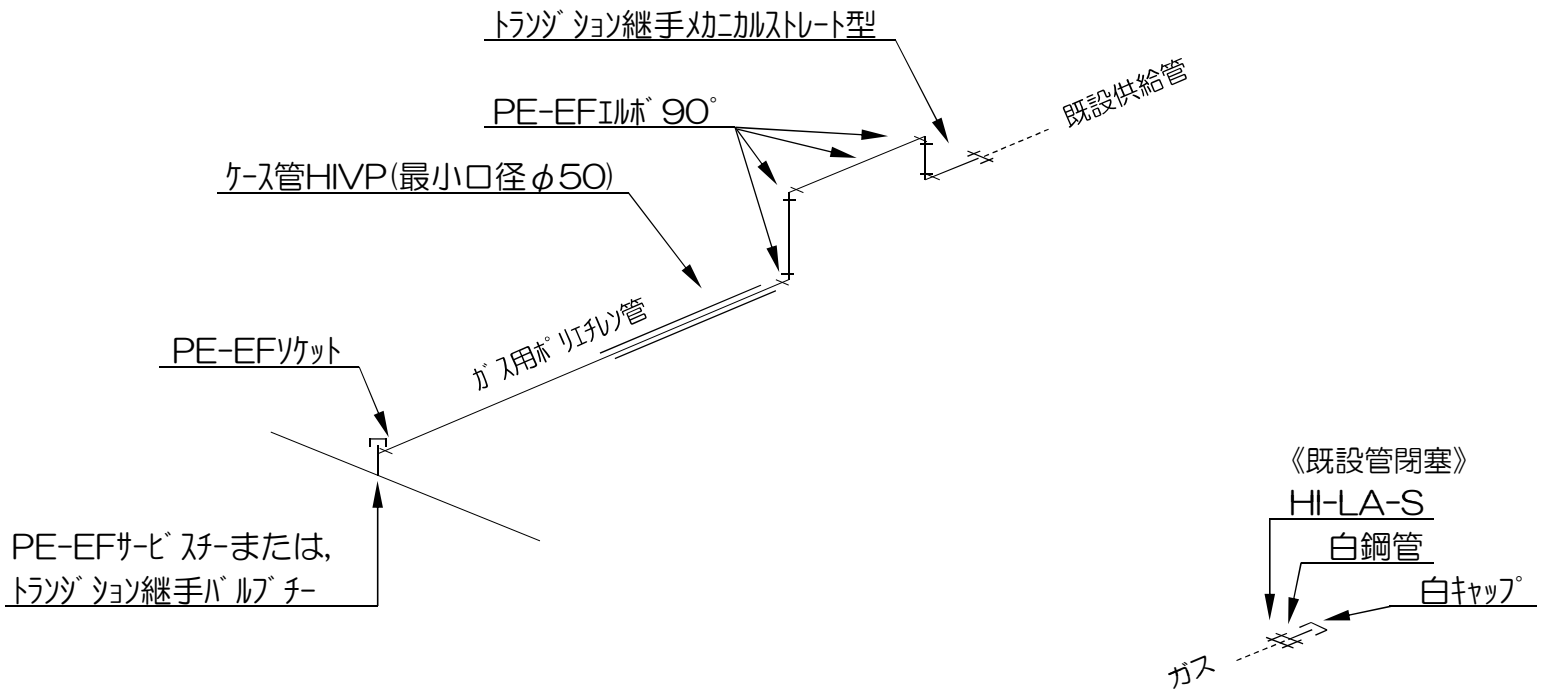

掘削復旧断面図(1)　S=FREE

33:仮設水道TSVPφ30本管工事　01: 切替　(掘削・埋戻し)

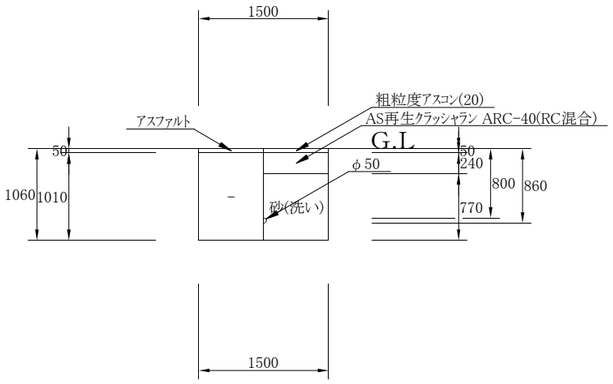

33:仮設水道TSVPφ30本管工事　11: 仮設布設(H=400)　(掘削・埋戻し)

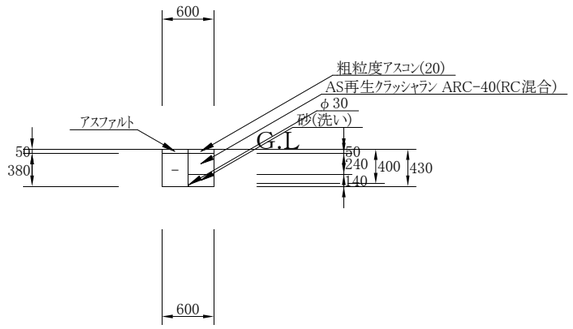

33:仮設水道TSVPφ30本管工事　21: 仮設撤去(H=400)　(掘削・埋戻し)

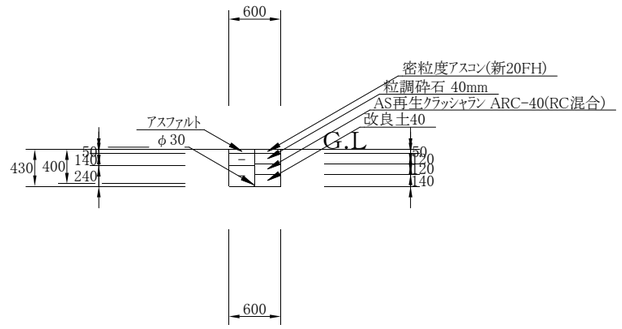

36:仮設給水管工事　01: 民地(Co)　(掘削・埋戻し)

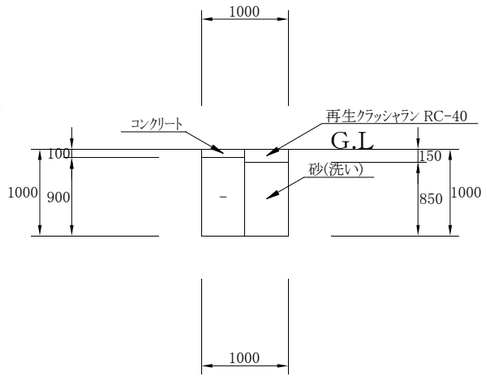

42:本設水道HPPEφ50①本管工事　01: W50①切替　(掘削・埋戻し)

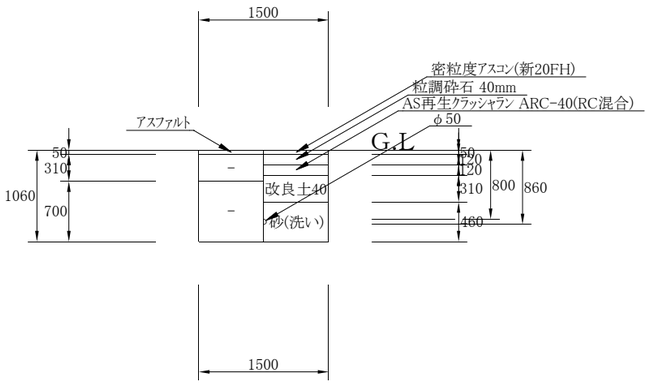

42:本設水道HPPEφ50①本管工事　11: W50①布設　(掘削・埋戻し)

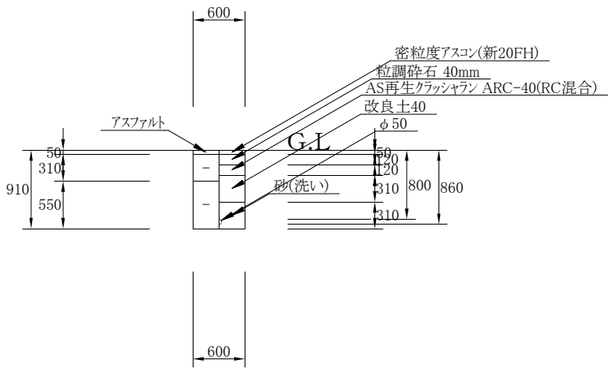

48:本設給水管工事　01: 民地1条(Co)仮設有　(掘削・埋戻し)

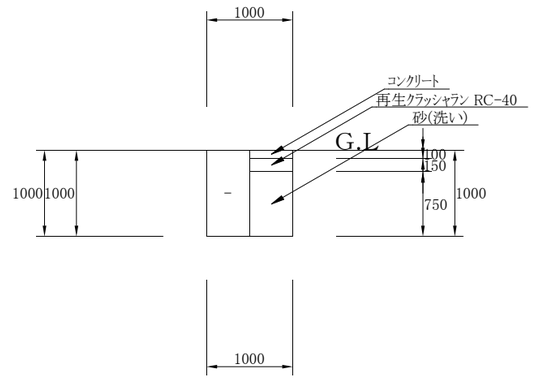

27:本設供給管工事　01: 民地1条(Co)仮設無　(掘削・埋戻し)
48:本設給水管工事　02: 民地1条(Co)仮設無　(掘削・埋戻し)

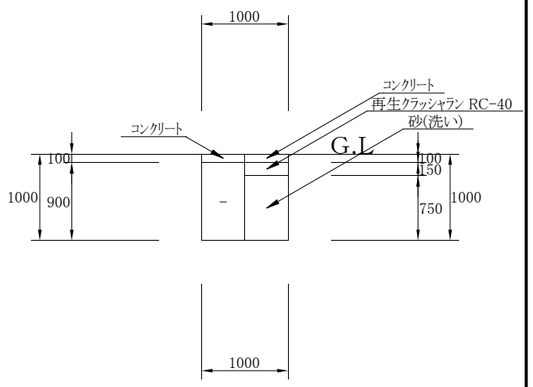

21:本設ガスPEφ50本管工事　01: G50W50②切替　(掘削・埋戻し)
45:本設水道HPPEφ50②本管工事　01: G50W50②切替　(掘削・埋戻し)

21:本設ガスPEφ50本管工事　11: G50W50②布設　(掘削・埋戻し)
45:本設水道HPPEφ50②本管工事　11: G50W50②布設　(掘削・埋戻し)

27:本設供給管工事　11: 布設1条　(掘削・埋戻し)
48:本設給水管工事　11: 布設1条　(掘削・埋戻し)

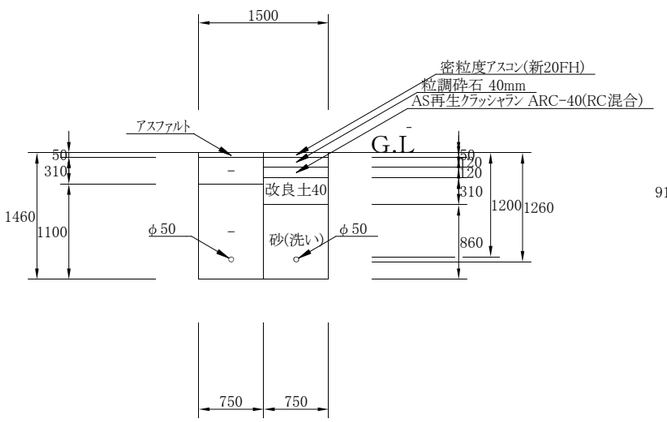

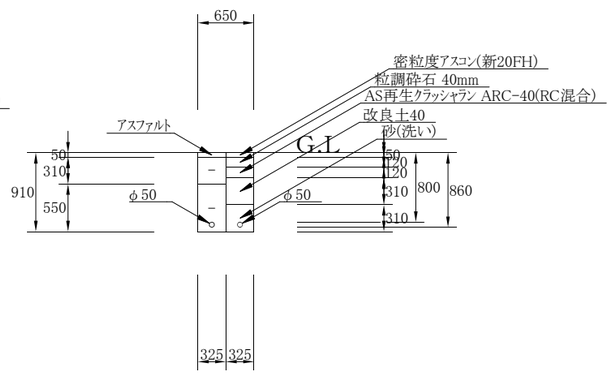

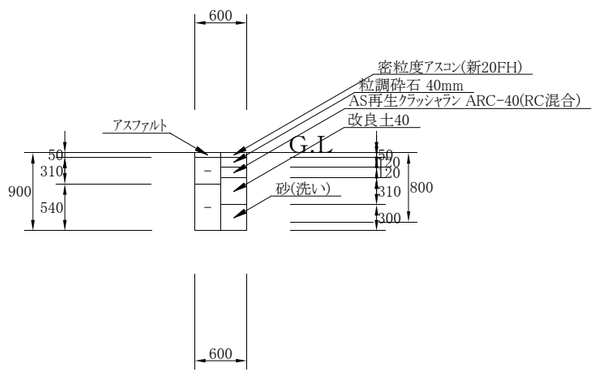

掘削復旧断面図(2)　S=FREE

39:本設水道DC(GX)φ250本管工事　01: 切替　(掘削・埋戻し)

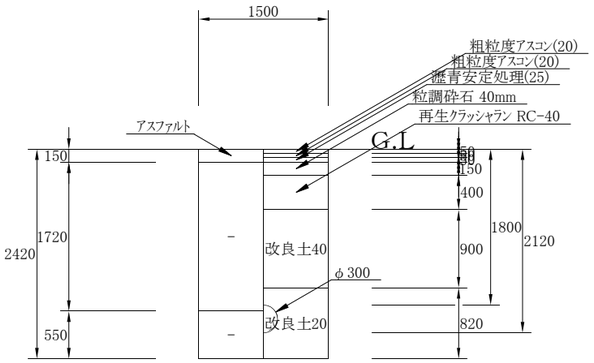

39:本設水道DC(GX)φ250本管工事　12: W250県道布設[同時撤去]　(掘削・埋戻し)

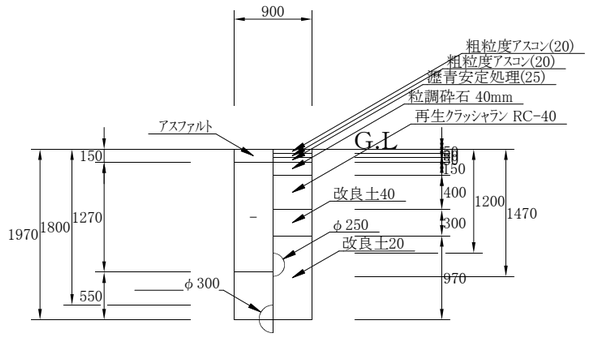

39:本設水道DC(GX)φ250本管工事　22: W250県道布設(会所)[同時撤去]　(掘削・埋戻し)

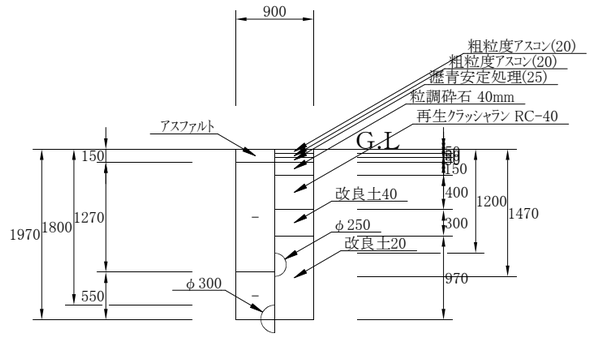

39:本設水道DC(GX)φ250本管工事　31: 排泥管　(掘削・埋戻し)

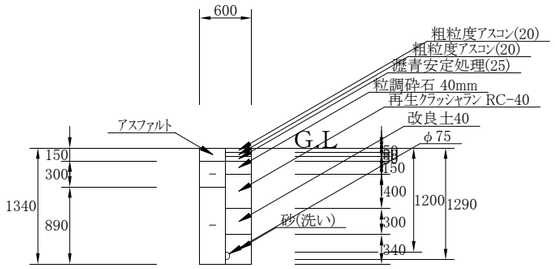

39:本設水道DC(GX)φ250本管工事　51: 試掘　(掘削・埋戻し)

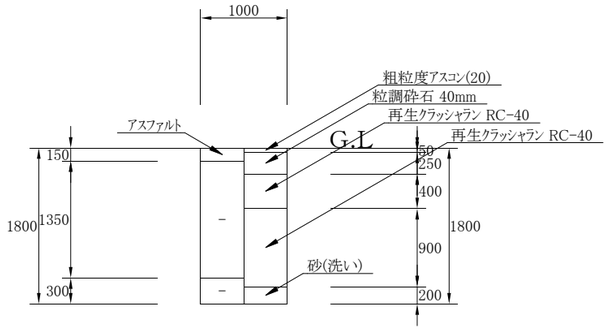

24:本設ガス閉塞工事　01: 切替(閉塞)　(掘削・埋戻し)
47:本設水道閉塞工事　01: 切替(閉塞)　(掘削・埋戻し)

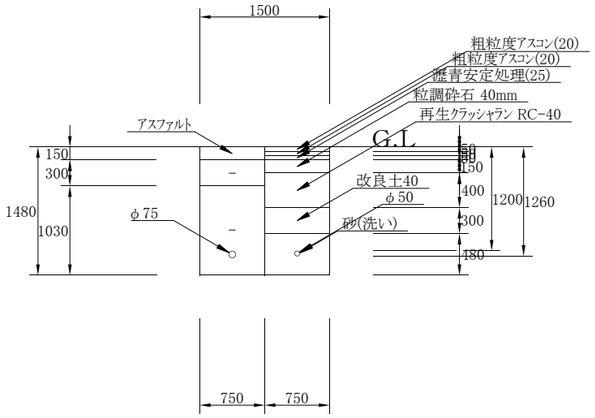

51:水道舗装本復旧工事　21: 県道本復旧【切削ｵｰﾊﾞｰﾚｲ】(掘削・埋戻し)

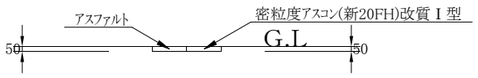

工 種 集 計 表(土工)

設計書管理番号:　13005400[当初設計書]

工種番号	21	工種名称	本設ガスPEφ50本管工事	工種規格	

名称	単位	工種総延長		ルート 01	11	99		
土工延長	m	13.800		4.500	9.300			

土工延長の値は土工延長・余堀延長・試掘延長・撤去延長を合計した値です

単価コード	単価名称／種別	形状寸法／備考	単位	区分		設計数量	小計	ルート 01	11	99		
TSP1D21000	舗装版切断 ｱｽﾌｧﾙﾄ舗装版 舗装厚:15cm以下	 県積算基準	m			14.000	13.800	4.500	9.300			
TSS1000 00	バックホウ掘削積込 BH ｸﾛｰﾗ型 山積0.28m3排ｶﾞｽ2次	 水道事業実務必携	m3			7.000	7.356	4.758	2.598			
TSS1040 00	舗装版取り壊し積込工 0cm超え10cm以下	BH ｸﾛｰﾗ山積0.28m3排ｶﾞｽ2次 水道事業実務必携	m2			6.000	6.397	3.375	3.022			
TSX1300 00	路床工(洗砂) 山積0.28m3	1層max仕上厚20cm 複合代価(水道事業実務必携)	m3			4.000	3.811	2.893	0.918			
TSX1300 00	路床工(改良土40(改良土D)) 山積0.28m3　ＤＩＤ区域内　0.5km　4t積	1層max仕上厚20cm 複合代価(水道事業実務必携)	m3			2.000	1.982	1.046	0.936			
TSXG002000	産廃運搬処理　ｱｽﾌｧﾙﾄ殻運搬工 ﾊﾞｯｸﾎｳ 山積0.28m3　4t積	L=6.5km ＤＩＤ区域内 廃材ﾌﾟﾗﾝﾄ (R) 複合代価(県積算基準・水道事業実務必携)	m3			0.300	0.319	0.168	0.151			
TSXG003000	発生土処理 ﾊﾞｯｸﾎｳ 山積0.28m3　4t積	L=4.5km 改良分 ＤＩＤ区域内 複合代価(県積算基準・水道事業実務必携)	m3			2.000	1.982	1.046	0.936			
TSXG003000	発生土処理 ﾊﾞｯｸﾎｳ 山積0.28m3　4t積	L=4.5km 発生土処分先(D) ＤＩＤ区域内 複合代価(県積算基準・水道事業実務必携)	m3			5.000	5.374	3.712	1.662			
TSY1050 00	上層路盤工 仕上り厚 12cm 1層(幅1.8m未満)	粒調砕石 M-40 水道事業実務必携	m2			6.000	6.397	3.375	3.022			
TSY1050 00	下層路盤工 仕上り厚 12cm 1層(幅1.8m未満)	ARC 40 (RC混合) 水道事業実務必携	m2			6.000	6.397	3.375	3.022			
TSY1070 00	表層工(人力施工) 密粒度ｱｽｺﾝ (新20FH) ﾌﾟﾗｲﾑｺｰﾄ 小型車	仕上厚5cm　車道及び路肩 砂無 水道事業実務必携	m2・1層			6.000	6.397	3.375	3.022			

給水・図形単価は集計されません

上越市ガス水道局

工 種 集 計 表(土工)

設計書管理番号:　13005400[当初設計書]

工種番号	24	工種名称	本設ガス閉塞工事	工種規格	

名称	単位	工種総延長		ルート 01	99			
土工延長	m	4.500		4.500				

土工延長の値は土工延長・余堀延長・試掘延長・撤去延長を合計した値です

単価コード	単価名称／種別	形状寸法／備考	単位	区分		設計数量	小計	ルート 01	99			
TSP1D21000	舗装版切断 ｱｽﾌｧﾙﾄ舗装版 舗装厚:15cm以下	県積算基準	m			5.000	4.500	4.500				
TSS1000 00	バックホウ掘削積込 BH ｸﾛｰﾗ型 山積0.28m3排ｶﾞｽ2次	水道事業実務必携	m3			4.000	4.488	4.488				
TSS1040 00	舗装版取り壊し積込工 10cm超え15cm以下	BH ｸﾛｰﾗ山積0.28m3排ｶﾞｽ2次 水道事業実務必携	m2			3.000	3.375	3.375				
TSX1300 00	路床工(洗砂) 山積0.28m3	1層max仕上厚20cm 複合代価(水道事業実務必携)	m3			2.000	1.597	1.597				
TSX1300 00	路床工(改良土40(改良土D)) 山積0.28m3　ＤＩＤ区域内　0.5km　4t積	1層max仕上厚20cm 複合代価(水道事業実務必携)	m3			1.000	1.012	1.012				
TSXG002000	産廃運搬処理　ｱｽﾌｧﾙﾄ殻運搬工 ﾊﾞｯｸﾎｳ 山積0.28m3　4t積	L=6.5km ＤＩＤ区域内 廃材ﾌﾟﾗﾝﾄ (R) 複合代価(県積算基準・水道事業実務必携)	m3			0.500	0.506	0.506				
TSXG003000	発生土処理 ﾊﾞｯｸﾎｳ 山積0.28m3　4t積	L=4.5km 改良分 ＤＩＤ区域内 複合代価(県積算基準・水道事業実務必携)	m3			1.000	1.012	1.012				
TSXG003000	発生土処理 ﾊﾞｯｸﾎｳ 山積0.28m3　4t積	L=4.5km 発生土処分先(D) ＤＩＤ区域内 複合代価(県積算基準・水道事業実務必携)	m3			3.000	3.476	3.476				
TSY1050 00	上層路盤工 仕上り厚 15cm 1層(幅1.8m未満)	粒調砕石 M-40 水道事業実務必携	m2			3.000	3.375	3.375				
TSY1050 00	下層路盤工 仕上り厚 40cm 2層(幅1.8m未満)	再生ｸﾗｯｼｬｰﾗﾝ RC-40 水道事業実務必携	m2			3.000	3.375	3.375				
TSY1070 00	表層工(人力施工) 粗粒度ｱｽｺﾝ (20) ﾀｯｸｺｰﾄ 小型車	仕上厚5cm　車道及び路肩 砂無 水道事業実務必携	m2・1層			3.000	3.375	3.375				

工 種 集 計 表(土工)

設計書管理番号:　13005400[当初設計書]

工種番号	24	工種名称	本設ガス閉塞工事	工種規格	

単価コード	単価名称／種別	形状寸法／備考	単位	区分		設計数量	小計	ルート				
								01	99			
TSY1070 00	基層工(人力施工)	仕上厚5cm　車道及び路肩 砂無	m2・1層			3.000	3.375	3.375				
	粗粒度ｱｽｺﾝ (20) ﾀｯｸｺｰﾄ 小型車	水道事業実務必携										
TSY1070 00	基層工(人力施工)	仕上厚5cm　車道及び路肩 砂無	m2・1層			3.000	3.375	3.375				
	瀝青安定処理 (25) ﾌﾟﾗｲﾑｺｰﾄ 小型車	水道事業実務必携										

工 種 集 計 表(土工)

設計書管理番号:　13005400[当初設計書]

工種番号	27	工種名称	本設供給管工事	工種規格	

名称	単位	工種総延長		ルート 01	02	11	12	
土工延長	m	4.887		1.500		3.387		

土工延長の値は土工延長・余堀延長・試掘延長・撤去延長を合計した値です

単価コード	単価名称／種別	形状寸法／備考	単位	区分		設計数量	小計	ルート 01	02	11	12	
TSP1208000	人力積込 土砂	 県積算基準	m3			1.000	1.350	1.350				
TSP1211000	床掘り　土砂 現場制約あり	 県積算基準	m3			1.000	1.350	1.350				
TSP1D21000	舗装版切断 ｱｽﾌｧﾙﾄ舗装版 舗装厚:15cm以下	 県積算基準	m			7.000	6.774			6.774		
TSP1D21000	舗装版切断 ｺﾝｸﾘｰﾄ舗装版 舗装厚:15cm以下	 県積算基準	m			3.000	3.000	3.000				
TSPZ501000	ｺﾝｸﾘｰﾄ 無筋・鉄筋構造物 人力打設18-8-25(20) W/C≦65% (高炉)	一般養生 小運搬無 県積算基準	m3			0.200	0.150	0.150				
TSS1000 00	バックホウ掘削積込 BH ｸﾛｰﾗ型 山積0.28m3排ｶﾞｽ2次	 水道事業実務必携	m3			2.000	1.726			1.726		
TSS1040 00	舗装版取り壊し積込工 0cm超え10cm以下	BH ｸﾛｰﾗ山積0.28m3排ｶﾞｽ2次 水道事業実務必携	m2			2.000	2.032			2.032		
TSX1001 00	路床工(洗砂) 人力投入	1層max仕上厚20cm 複合代価(県積算基準)	m3			1.000	1.125	1.125				
TSX1300 00	路床工(洗砂) 山積0.28m3	1層max仕上厚20cm 複合代価(水道事業実務必携)	m3			0.600	0.609			0.609		
TSX1300 00	路床工(改良土40(改良土D)) 山積0.28m3　ＤＩＤ区域内　0.5km　4t積	1層max仕上厚20cm 複合代価(水道事業実務必携)	m3			0.600	0.629			0.629		
TSXG002000	産廃運搬処理　ｱｽﾌｧﾙﾄ殻運搬工 ﾊﾞｯｸﾎｳ 山積0.28m3　4t積	L=6.5km ＤＩＤ区域内 廃材ﾌﾟﾗﾝﾄ (R) 複合代価(県積算基準・水道事業実務必携)	m3			0.100	0.101			0.101		

工 種 集 計 表(土工)

設計書管理番号:　13005400[当初設計書]

工種番号	27	工種名称	本設供給管工事	工種規格	

単価コード	単価名称／種別	形状寸法／備考	単位	区分		設計数量	小計	ルート				
								01	02	11	12	
TSXG002000	産廃運搬処理　ｺﾝｸﾘｰﾄ殻(無筋)運搬工	L=4km ＤＩＤ区域内 廃材ﾌﾟﾗﾝﾄ (N)	m3			0.200	0.150	0.150				
	ﾊﾞｯｸﾎｳ 山積0.13m3　2t積	複合代価(県積算基準・水道事業実務必携)										
TSXG003000	発生土処理	L=4.5km 改良分 ＤＩＤ区域内	m3			0.600	0.629			0.629		
	ﾊﾞｯｸﾎｳ 山積0.28m3　4t積	複合代価(県積算基準・水道事業実務必携)										
TSXG003000	発生土処理	L=4.5km 発生土処分先(D) ＤＩＤ区域内	m3			1.000	1.097			1.097		
	ﾊﾞｯｸﾎｳ 山積0.28m3　4t積	複合代価(県積算基準・水道事業実務必携)										
TSXG003000	発生土処理	L=4.5km 発生土処分先(D) ＤＩＤ区域内	m3			1.000	1.350	1.350				
	人力　2t積	複合代価(県積算基準・水道事業実務必携)										
TSY1050 00	上層路盤工	粒調砕石 M-40	m2			2.000	2.032			2.032		
	仕上り厚 12cm 1層(幅1.8m未満)	水道事業実務必携										
TSY1050 00	下層路盤工	ARC 40 (RC混合)	m2			2.000	2.032			2.032		
	仕上り厚 12cm 1層(幅1.8m未満)	水道事業実務必携										
TSY1050 00	上層路盤工	再生ｸﾗｯｼｬｰﾗﾝ RC-40	m2			2.000	1.500	1.500				
	仕上り厚 15cm 1層(幅1.8m未満)	水道事業実務必携										
TSY1070 00	表層工(人力施工)	仕上厚5cm　車道及び路肩 砂無	m2･1層			2.000	2.032			2.032		
	密粒度ｱｽｺﾝ (新20FH) ﾌﾟﾗｲﾑｺｰﾄ 小型車	水道事業実務必携										
TSYS036100	構造物とりこわし工	人力施工 対策無 4週8休以上	m3			0.200	0.150	0.150				
	無筋構造物 時間制約無 夜間無	県積算基準										

工 種 集 計 表(土工)

設計書管理番号:　13005400[当初設計書]

工種番号	33	工種名称	仮設水道TSVPφ30本管工事	工種規格	

名称	単位	工種総延長		ルート 01	11	21	99	
土工延長	m	8.400		2.000	3.200	3.200		

土工延長の値は土工延長・余堀延長・試掘延長・撤去延長を合計した値です

単価コード	単価名称／種別	形状寸法／備考	単位	区分		設計数量	小計	ルート 01	11	21	99	
TSP1D21000	舗装版切断 ｱｽﾌｧﾙﾄ舗装版		m			10.000	10.400	4.000	6.400			
	舗装厚:15cm以下	県積算基準										
TSS1000 00	バックホウ掘削積込		m3			4.000	4.487	3.030	0.729	0.728		
	BH ｸﾛｰﾗ型 山積0.28m3排ｶﾞｽ2次	水道事業実務必携										
TSS1040 00	舗装版取り壊し積込工	BH ｸﾛｰﾗ山積0.28m3排ｶﾞｽ2次	m2			7.000	6.840	3.000	1.920	1.920		
	0cm超え10cm以下	水道事業実務必携										
TSX1300 00	路床工(洗砂)	1層max仕上厚20cm	m3			3.000	2.574	2.306	0.268			
	山積0.28m3	複合代価(水道事業実務必携)										
TSX1300 00	路床工(改良土40(改良土D))	1層max仕上厚20cm	m3			0.300	0.268			0.268		
	山積0.28m3　ＤＩＤ区域内　0.5km　4t積	複合代価(水道事業実務必携)										
TSXG002000	産廃運搬処理　ｱｽﾌｧﾙﾄ殻運搬工	L=6.5km ＤＩＤ区域内 廃材ﾌﾟﾗﾝﾄ (R)	m3			0.300	0.342	0.150	0.096	0.096		
	ﾊﾞｯｸﾎｳ 山積0.28m3　4t積	複合代価(県積算基準・水道事業実務必携)										
TSXG003000	発生土処理	L=4.5km 改良分 ＤＩＤ区域内	m3			0.300	0.268			0.268		
	ﾊﾞｯｸﾎｳ 山積0.28m3　4t積	複合代価(県積算基準・水道事業実務必携)										
TSXG003000	発生土処理	L=4.5km 発生土処分先(D) ＤＩＤ区域内	m3			4.000	4.219	3.030	0.729	0.460		
	ﾊﾞｯｸﾎｳ 山積0.28m3　4t積	複合代価(県積算基準・水道事業実務必携)										
TSY1050 00	上層路盤工	粒調砕石 M-40	m2			2.000	1.920			1.920		
	仕上り厚 12cm 1層(幅1.8m未満)	水道事業実務必携										
TSY1050 00	下層路盤工	ARC 40 (RC混合)	m2			2.000	1.920			1.920		
	仕上り厚 12cm 1層(幅1.8m未満)	水道事業実務必携										
TSY1050 00	下層路盤工	ARC 40 (RC混合)	m2			5.000	4.920	3.000	1.920			
	仕上り厚 24cm 2層(幅1.8m未満)	水道事業実務必携										

工 種 集 計 表(土工)

設計書管理番号:　13005400[当初設計書]

工種番号	33	工種名称	仮設水道TSVPφ30本管工事	工種規格	

単価コード	単価名称／種別	形状寸法／備考	単位	区分		設計数量	小計	ルート				
								01	11	21	99	
TSY1070 00	表層工(人力施工)	仕上厚5cm　車道及び路肩 砂無	m2・1層			5.000	4.920	3.000	1.920			
	粗粒度ｱｽｺﾝ (20) 瀝青材散布なし 小型車	水道事業実務必携										
TSY1070 00	表層工(人力施工)	仕上厚5cm　車道及び路肩 砂無	m2・1層			2.000	1.920			1.920		
	密粒度ｱｽｺﾝ (新20FH) ﾌﾟﾗｲﾑｺｰﾄ 小型車	水道事業実務必携										

工 種 集 計 表(土工)

設計書管理番号:　13005400[当初設計書]

工種番号	36	工種名称	仮設給水管工事	工種規格	

名称	単位	工種総延長		ルート				
				01	99			
土工延長	m	9.000		9.000				

土工延長の値は土工延長・余堀延長・試掘延長・撤去延長を合計した値です

単価コード	単価名称／種別	形状寸法／備考	単位	区分		設計数量	小計	ルート				
								01	99			
TSP1208000	人力積込 土砂	 県積算基準	m3			8.000	8.100	8.100				
TSP1211000	床掘り 土砂 現場制約あり	 県積算基準	m3			8.000	8.100	8.100				
TSP1D21000	舗装版切断 ｺﾝｸﾘｰﾄ舗装版 舗装厚:15cm以下	 県積算基準	m			18.000	18.000	18.000				
TSX1001 00	路床工(洗砂) 人力投入	1層max仕上厚20cm 複合代価(県積算基準)	m3			8.000	7.650	7.650				
TSXG002000	産廃運搬処理　ｺﾝｸﾘｰﾄ殻(無筋)運搬工 ﾊﾞｯｸﾎｳ 山積0.13m3　2t積	L=4km ＤＩＤ区域内 廃材ﾌﾟﾗﾝﾄ (N) 複合代価(県積算基準・水道事業実務必携)	m3			0.900	0.900	0.900				
TSXG003000	発生土処理 人力　2t積	L=4.5km 発生土処分先(D) ＤＩＤ区域内 複合代価(県積算基準・水道事業実務必携)	m3			8.000	8.100	8.100				
TSY1050 00	下層路盤工 仕上り厚 15cm 1層(幅1.8m未満)	再生ｸﾗｯｼｬｰﾗﾝ RC-40 水道事業実務必携	m2			9.000	9.000	9.000				
TSYS036100	構造物とりこわし工 無筋構造物 時間制約無 夜間無	人力施工 対策無 4週8休以上 県積算基準	m3			0.900	0.900	0.900				

工 種 集 計 表(土工)

設計書管理番号:　13005400[当初設計書]

工種番号	39	工種名称	本設水道DC(GX)φ250本管工事	工種規格	

名称	単位	工種総延長		ルート 01	12	22	31	51
土工延長	m	129.900		4.000	96.900	17.000	9.000	3.000

土工延長の値は土工延長・余堀延長・試掘延長・撤去延長を合計した値です

単価コード	単価名称／種別	形状寸法／備考	単位	区分		設計数量	小計	ルート 01	12	22	31	ルート 51
TSP1208000	人力積込 土砂	県積算基準	m3			0.900	0.900					0.900
TSP1211000	床掘り　土砂 現場制約あり	県積算基準	m3			0.900	0.900					0.900
TSP1D21000	舗装版切断 ｱｽﾌｧﾙﾄ舗装版 舗装厚:15cm以下	県積算基準	m			260.000	259.800	8.000	193.800	34.000	18.000	6.000
TSS1000 00	バックホウ掘削積込 BH ｸﾛｰﾗ型　山積0.28m3排ｶﾞｽ2次	水道事業実務必携	m3			210.000	205.765	13.620	154.554	27.115	6.426	4.050
TSS1040 00	舗装版取り壊し積込工 10cm超え15cm以下	BH ｸﾛｰﾗ山積0.28m3排ｶﾞｽ2次 水道事業実務必携	m2			117.000	116.910	6.000	87.210	15.300	5.400	3.000
TSX1300 00	路床工(洗砂) 山積0.28m3	1層max仕上厚20cm 複合代価(水道事業実務必携)	m3			2.000	2.382				1.782	0.600
TSX1300 00	路床工(再生ｸﾗｯｼｬﾗﾝRC-40) 山積0.28m3	1層max仕上厚20cm 複合代価(水道事業実務必携)	m3			3.000	2.700					2.700
TSX1300 00	路床工(改良土40(改良土D)) 山積0.28m3　ＤＩＤ区域内　0.5km　4t積	1層max仕上厚20cm 複合代価(水道事業実務必携)	m3			38.000	37.773	5.400	26.163	4.590	1.620	
TSX1300 00	路床工(改良土20(改良土D)) 山積0.28m3　ＤＩＤ区域内　0.5km　4t積	1層max仕上厚20cm 複合代価(水道事業実務必携)	m3			98.000	97.542	4.600	79.070	13.872		
TSXG002000	産廃運搬処理　ｱｽﾌｧﾙﾄ殻運搬工 ﾊﾞｯｸﾎｳ 山積0.28m3　4t積	L=6.5km ＤＩＤ区域内 廃材ﾌﾟﾗﾝﾄ (R) 複合代価(県積算基準・水道事業実務必携)	m3			18.000	17.536	0.900	13.081	2.295	0.810	0.450
TSXG003000	発生土処理 ﾊﾞｯｸﾎｳ 山積0.28m3　4t積	L=4.5km 改良分 ＤＩＤ区域内 複合代価(県積算基準・水道事業実務必携)	m3			140.000	135.315	10.000	105.233	18.462	1.620	

工 種 集 計 表(土工)

設計書管理番号:　13005400[当初設計書]

工種番号	39	工種名称	本設水道DC(GX)φ250本管工事	工種規格	

単価コード	単価名称／種別	形状寸法／備考	単位	区分		設計数量	小計	ルート				
								01	12	22	31	51
TSXG003000	発生土処理	L=4.5km 発生土処分先(D) ＤＩＤ区域内	m3			70.000	70.450	3.620	49.321	8.653	4.806	4.050
	ﾊﾞｯｸﾎｳ 山積0.28m3　4t積	複合代価(県積算基準・水道事業実務必携)										
TSXG003000	発生土処理	L=4.5km 発生土処分先(D) ＤＩＤ区域内	m3			0.900	0.900					0.900
	人力　2t積	複合代価(県積算基準・水道事業実務必携)										
TSY1050 00	上層路盤工	粒調砕石 M-40	m2			114.000	113.910	6.000	87.210	15.300	5.400	
	仕上り厚 15cm 1層(幅1.8m未満)	水道事業実務必携										
TSY1050 00	上層路盤工	粒調砕石 M-40	m2			3.000	3.000					3.000
	仕上り厚 25cm 2層(幅1.8m未満)	水道事業実務必携										
TSY1050 00	下層路盤工	再生ｸﾗｯｼｬｰﾗﾝ RC-40	m2			117.000	116.910	6.000	87.210	15.300	5.400	3.000
	仕上り厚 40cm 2層(幅1.8m未満)	水道事業実務必携										
TSY1070 00	表層工(人力施工)	仕上厚5cm　車道及び路肩 砂無	m2・1層			114.000	113.910	6.000	87.210	15.300	5.400	
	粗粒度ｱｽｺﾝ (20) ﾀｯｸｺｰﾄ 小型車	水道事業実務必携										
TSY1070 00	基層工(人力施工)	仕上厚5cm　車道及び路肩 砂無	m2・1層			114.000	113.910	6.000	87.210	15.300	5.400	
	粗粒度ｱｽｺﾝ (20) ﾀｯｸｺｰﾄ 小型車	水道事業実務必携										
TSY1070 00	表層工(人力施工)	仕上厚5cm　車道及び路肩 砂無	m2・1層			3.000	3.000					3.000
	粗粒度ｱｽｺﾝ (20) 瀝青材散布なし 小型車	水道事業実務必携										
TSY1070 00	基層工(人力施工)	仕上厚5cm　車道及び路肩 砂無	m2・1層			114.000	113.910	6.000	87.210	15.300	5.400	
	瀝青安定処理 (25) ﾌﾟﾗｲﾑｺｰﾄ 小型車	水道事業実務必携										

工 種 集 計 表(土工)

設計書管理番号:　13005400[当初設計書]

工種番号	42	工種名称	本設水道HPPEφ50①本管工事	工種規格	

名称	単位	工種総延長		ルート 01	11	99		
土工延長	m	28.500		2.000	26.500			

土工延長の値は土工延長・余堀延長・試掘延長・撤去延長を合計した値です

単価コード	単価名称／種別	形状寸法／備考	単位	区分		設計数量	小計	ルート 01	11	99		
TSP1D21000	舗装版切断 ｱｽﾌｧﾙﾄ舗装版		m			53.000	53.000		53.000			
	舗装厚:15cm以下	県積算基準										
TSS1000 00	バックホウ掘削積込		m3			17.000	16.704	3.030	13.674			
	BH ｸﾛｰﾗ型 山積0.28m3排ｶﾞｽ2次	水道事業実務必携										
TSS1040 00	舗装版取り壊し積込工	BH ｸﾛｰﾗ山積0.28m3排ｶﾞｽ2次	m2			19.000	18.900	3.000	15.900			
	0cm超え10cm以下	水道事業実務必携										
TSX1300 00	路床工(洗砂)	1層max仕上厚20cm	m3			6.000	6.252	1.376	4.876			
	山積0.28m3	複合代価(水道事業実務必携)										
TSX1300 00	路床工(改良土40(改良土D))	1層max仕上厚20cm	m3			6.000	5.859	0.930	4.929			
	山積0.28m3　ＤＩＤ区域内　0.5km　4t積	複合代価(水道事業実務必携)										
TSXG002000	産廃運搬処理　ｱｽﾌｧﾙﾄ殻運搬工	L=6.5km ＤＩＤ区域内 廃材ﾌﾟﾗﾝﾄ (R)	m3			0.900	0.945	0.150	0.795			
	ﾊﾞｯｸﾎｳ 山積0.28m3　4t積	複合代価(県積算基準・水道事業実務必携)										
TSXG003000	発生土処理	L=4.5km 改良分 ＤＩＤ区域内	m3			6.000	5.859	0.930	4.929			
	ﾊﾞｯｸﾎｳ 山積0.28m3　4t積	複合代価(県積算基準・水道事業実務必携)										
TSXG003000	発生土処理	L=4.5km 発生土処分先(D) ＤＩＤ区域内	m3			11.000	10.845	2.100	8.745			
	ﾊﾞｯｸﾎｳ 山積0.28m3　4t積	複合代価(県積算基準・水道事業実務必携)										
TSY1050 00	上層路盤工	粒調砕石 M-40	m2			19.000	18.900	3.000	15.900			
	仕上り厚 12cm 1層(幅1.8m未満)	水道事業実務必携										
TSY1050 00	下層路盤工	ARC 40 (RC混合)	m2			19.000	18.900	3.000	15.900			
	仕上り厚 12cm 1層(幅1.8m未満)	水道事業実務必携										
TSY1070 00	表層工(人力施工)	仕上厚5cm　車道及び路肩 砂無	m2・1層			19.000	18.900	3.000	15.900			
	密粒度ｱｽｺﾝ (新20FH) ﾌﾟﾗｲﾑｺｰﾄ 小型車	水道事業実務必携										

工 種 集 計 表(土工)

設計書管理番号:　13005400[当初設計書]

工種番号	45	工種名称	本設水道HPPEφ50②本管工事	工種規格	

名称	単位	工種総延長		ルート 01	11	99		
土工延長	m	13.800		4.500	9.300			

土工延長の値は土工延長・余堀延長・試掘延長・撤去延長を合計した値です

単価コード	単価名称／種別	形状寸法／備考	単位	区分		設計数量	小計	ルート 01	11	99		
TSP1D21000	舗装版切断 ｱｽﾌｧﾙﾄ舗装版 舗装厚:15cm以下	 県積算基準	m			14.000	13.800	4.500	9.300			
TSS1000 00	バックホウ掘削積込 BH ｸﾛｰﾗ型 山積0.28m3排ｶﾞｽ2次	 水道事業実務必携	m3			7.000	7.356	4.758	2.598			
TSS1040 00	舗装版取り壊し積込工 0cm超え10cm以下	BH ｸﾛｰﾗ山積0.28m3排ｶﾞｽ2次 水道事業実務必携	m2			6.000	6.397	3.375	3.022			
TSX1300 00	路床工(洗砂) 山積0.28m3	1層max仕上厚20cm 複合代価(水道事業実務必携)	m3			4.000	3.811	2.893	0.918			
TSX1300 00	路床工(改良土40(改良土D)) 山積0.28m3　ＤＩＤ区域内　0.5km　4t積	1層max仕上厚20cm 複合代価(水道事業実務必携)	m3			2.000	1.982	1.046	0.936			
TSXG002000	産廃運搬処理　ｱｽﾌｧﾙﾄ殻運搬工 ﾊﾞｯｸﾎｳ 山積0.28m3　4t積	L=6.5km ＤＩＤ区域内 廃材ﾌﾟﾗﾝﾄ (R) 複合代価(県積算基準・水道事業実務必携)	m3			0.300	0.319	0.168	0.151			
TSXG003000	発生土処理 ﾊﾞｯｸﾎｳ 山積0.28m3　4t積	L=4.5km 改良分 ＤＩＤ区域内 複合代価(県積算基準・水道事業実務必携)	m3			2.000	1.982	1.046	0.936			
TSXG003000	発生土処理 ﾊﾞｯｸﾎｳ 山積0.28m3　4t積	L=4.5km 発生土処分先(D) ＤＩＤ区域内 複合代価(県積算基準・水道事業実務必携)	m3			5.000	5.374	3.712	1.662			
TSY1050 00	上層路盤工 仕上り厚 12cm 1層(幅1.8m未満)	粒調砕石 M-40 水道事業実務必携	m2			6.000	6.397	3.375	3.022			
TSY1050 00	下層路盤工 仕上り厚 12cm 1層(幅1.8m未満)	ARC 40 (RC混合) 水道事業実務必携	m2			6.000	6.397	3.375	3.022			
TSY1070 00	表層工(人力施工) 密粒度ｱｽｺﾝ (新20FH) ﾌﾟﾗｲﾑｺｰﾄ 小型車	仕上厚5cm　車道及び路肩 砂無 水道事業実務必携	m2・1層			6.000	6.397	3.375	3.022			

工 種 集 計 表(土工)

設計書管理番号:　13005400[当初設計書]

工種番号	47	工種名称	本設水道閉塞工事	工種規格	

名称	単位	工種総延長		ルート 01	99			
土工延長	m	4.500		4.500				

土工延長の値は土工延長・余堀延長・試掘延長・撤去延長を合計した値です

単価コード	単価名称／種別	形状寸法／備考	単位	区分		設計数量	小計	ルート 01	99			
TSP1D21000	舗装版切断 ｱｽﾌｧﾙﾄ舗装版 舗装厚:15cm以下	県積算基準	m			5.000	4.500	4.500				
TSS1000 00	バックホウ掘削積込 BH ｸﾛｰﾗ型 山積0.28m3排ｶﾞｽ2次	水道事業実務必携	m3			4.000	4.488	4.488				
TSS1040 00	舗装版取り壊し積込工 10cm超え15cm以下	BH ｸﾛｰﾗ山積0.28m3排ｶﾞｽ2次 水道事業実務必携	m2			3.000	3.375	3.375				
TSX1300 00	路床工(洗砂) 山積0.28m3	1層max仕上厚20cm 複合代価(水道事業実務必携)	m3			2.000	1.611	1.611				
TSX1300 00	路床工(改良土40(改良土D)) 山積0.28m3　ＤＩＤ区域内　0.5km　4t積	1層max仕上厚20cm 複合代価(水道事業実務必携)	m3			1.000	1.012	1.012				
TSXG002000	産廃運搬処理　ｱｽﾌｧﾙﾄ殻運搬工 ﾊﾞｯｸﾎｳ 山積0.28m3　4t積	L=6.5km ＤＩＤ区域内 廃材ﾌﾟﾗﾝﾄ (R) 複合代価(県積算基準・水道事業実務必携)	m3			0.500	0.506	0.506				
TSXG003000	発生土処理 ﾊﾞｯｸﾎｳ 山積0.28m3　4t積	L=4.5km 改良分 ＤＩＤ区域内 複合代価(県積算基準・水道事業実務必携)	m3			1.000	1.012	1.012				
TSXG003000	発生土処理 ﾊﾞｯｸﾎｳ 山積0.28m3　4t積	L=4.5km 発生土処分先(D) ＤＩＤ区域内 複合代価(県積算基準・水道事業実務必携)	m3			3.000	3.476	3.476				
TSY1050 00	上層路盤工 仕上り厚 15cm 1層(幅1.8m未満)	粒調砕石 M-40 水道事業実務必携	m2			3.000	3.375	3.375				
TSY1050 00	下層路盤工 仕上り厚 40cm 2層(幅1.8m未満)	再生ｸﾗｯｼｬｰﾗﾝ RC-40 水道事業実務必携	m2			3.000	3.375	3.375				
TSY1070 00	表層工(人力施工) 粗粒度ｱｽｺﾝ (20) ﾀｯｸｺｰﾄ 小型車	仕上厚5cm　車道及び路肩 砂無 水道事業実務必携	m2・1層			3.000	3.375	3.375				

工 種 集 計 表(土工)

設計書管理番号:　13005400[当初設計書]

工種番号	47	工種名称	本設水道閉塞工事	工種規格	

単価コード	単価名称／種別	形状寸法／備考	単位	区分		設計数量	小計	ルート				
								01	99			
TSY1070 00	基層工(人力施工)	仕上厚5cm　車道及び路肩 砂無	m2・1層			3.000	3.375	3.375				
	粗粒度ｱｽｺﾝ (20) ﾀｯｸｺｰﾄ 小型車	水道事業実務必携										
TSY1070 00	基層工(人力施工)	仕上厚5cm　車道及び路肩 砂無	m2・1層			3.000	3.375	3.375				
	瀝青安定処理 (25) ﾌﾟﾗｲﾑｺｰﾄ 小型車	水道事業実務必携										

工 種 集 計 表(土工)

設計書管理番号:　13005400[当初設計書]

工種番号	48	工種名称	本設給水管工事	工種規格	

名称	単位	工種総延長		ルート 01	02	11	12	
土工延長	m	28.997		9.000	1.500	18.497		

土工延長の値は土工延長・余堀延長・試掘延長・撤去延長を合計した値です

単価コード	単価名称／種別	形状寸法／備考	単位	区分		設計数量	小計	ルート 01	02	11	12	
TSP1208000	人力積込 土砂	県積算基準	m3			10.000	10.350	9.000	1.350			
TSP1211000	床掘り 土砂 現場制約あり	県積算基準	m3			10.000	10.350	9.000	1.350			
TSP1D21000	舗装版切断 ｱｽﾌｧﾙﾄ舗装版 舗装厚:15cm以下	県積算基準	m			37.000	36.994			36.994		
TSP1D21000	舗装版切断 ｺﾝｸﾘｰﾄ舗装版 舗装厚:15cm以下	県積算基準	m			3.000	3.000		3.000			
TSPZ501000	ｺﾝｸﾘｰﾄ 無筋・鉄筋構造物 人力打設18-8-25(20) W/C≦65% (高炉)	一般養生 小運搬無 県積算基準	m3			1.000	1.050	0.900	0.150			
TSS1000 00	バックホウ掘削積込 BH ｸﾛｰﾗ型 山積0.28m3排ｶﾞｽ2次	水道事業実務必携	m3			9.000	9.433			9.433		
TSS1040 00	舗装版取り壊し積込工 0cm超え10cm以下	BH ｸﾛｰﾗ山積0.28m3排ｶﾞｽ2次 水道事業実務必携	m2			11.000	11.098			11.098		
TSX1001 00	路床工(洗砂) 人力投入	1層max仕上厚20cm 複合代価(県積算基準)	m3			8.000	7.875	6.750	1.125			
TSX1300 00	路床工(洗砂) 山積0.28m3	1層max仕上厚20cm 複合代価(水道事業実務必携)	m3			3.000	3.329			3.329		
TSX1300 00	路床工(改良土40(改良土D)) 山積0.28m3　ＤＩＤ区域内　0.5km　4t積	1層max仕上厚20cm 複合代価(水道事業実務必携)	m3			3.000	3.440			3.440		
TSXG002000	産廃運搬処理　ｱｽﾌｧﾙﾄ殻運搬工 ﾊﾞｯｸﾎｳ 山積0.28m3　4t積	L=6.5km ＤＩＤ区域内 廃材ﾌﾟﾗﾝﾄ (R) 複合代価(県積算基準・水道事業実務必携)	m3			0.600	0.554			0.554		

工 種 集 計 表(土工)

設計書管理番号:　13005400[当初設計書]

工種番号	48	工種名称	本設給水管工事	工種規格	

単価コード	単価名称／種別	形状寸法／備考	単位	区分		設計数量	小計	ルート				
								01	02	11	12	
TSXG002000	産廃運搬処理　ｺﾝｸﾘｰﾄ殻(無筋)運搬工	L=4km ＤＩＤ区域内 廃材ﾌﾟﾗﾝﾄ (N)	m3			0.200	0.150		0.150			
	ﾊﾞｯｸﾎｳ 山積0.13m3　2t積	複合代価(県積算基準・水道事業実務必携)										
TSXG003000	発生土処理	L=4.5km 改良分 ＤＩＤ区域内	m3			3.000	3.440			3.440		
	ﾊﾞｯｸﾎｳ 山積0.28m3　4t積	複合代価(県積算基準・水道事業実務必携)										
TSXG003000	発生土処理	L=4.5km 発生土処分先(D) ＤＩＤ区域内	m3			6.000	5.993			5.993		
	ﾊﾞｯｸﾎｳ 山積0.28m3　4t積	複合代価(県積算基準・水道事業実務必携)										
TSXG003000	発生土処理	L=4.5km 発生土処分先(D) ＤＩＤ区域内	m3			10.000	10.350	9.000	1.350			
	人力　2t積	複合代価(県積算基準・水道事業実務必携)										
TSY1050 00	上層路盤工	粒調砕石 M-40	m2			11.000	11.098			11.098		
	仕上り厚 12cm 1層(幅1.8m未満)	水道事業実務必携										
TSY1050 00	下層路盤工	ARC 40 (RC混合)	m2			11.000	11.098			11.098		
	仕上り厚 12cm 1層(幅1.8m未満)	水道事業実務必携										
TSY1050 00	上層路盤工	再生ｸﾗｯｼｬｰﾗﾝ RC-40	m2			11.000	10.500	9.000	1.500			
	仕上り厚 15cm 1層(幅1.8m未満)	水道事業実務必携										
TSY1070 00	表層工(人力施工)	仕上厚5cm　車道及び路肩 砂無	m2･1層			11.000	11.098			11.098		
	密粒度ｱｽｺﾝ (新20FH) ﾌﾟﾗｲﾑｺｰﾄ 小型車	水道事業実務必携										
TSYS036100	構造物とりこわし工	人力施工 対策無 4週8休以上	m3			0.200	0.150		0.150			
	無筋構造物 時間制約無 夜間無	県積算基準										

工 種 集 計 表(土工)

設計書管理番号:　13005400[当初設計書]

工種番号	51	工種名称	水道舗装本復旧工事	工種規格	

名称	単位	工種総延長		ルート				
				01	02	03	04	11

土工延長の値は土工延長・余堀延長・試掘延長・撤去延長を合計した値です

単価コード	単価名称／種別	形状寸法／備考	単位	区分		設計数量	小計	ルート				
								01	02	03	04	11
TSP1D01000	路面切削	段差すりつけ撤去:無し	m2			604.000	604.000					604.000
	全面切削6cm以下(4000m2以下)	県積算基準										
TSPZB13000	表層(車道・路肩部) ﾀｯｸｺｰﾄ PK-4	50mm 密粒度ｱｽｺﾝ(新20FH)改質Ⅰ型	m2			604.000	604.000					604.000
	3.0m超	県積算基準										
TSX1765 00	ｱｽﾌｧﾙﾄ切削廃材運搬処理	DID区間有り 廃材ﾌﾟﾗﾝﾄ (R)	m3			30.000	30.200					30.200
	運搬距離5.5km	複合代価(県積算基準)										

土 工 数 量 計 算 書 （ 計 算 表 ）

設計書管理番号： 13005400[当初設計書]

工種番号	21	工種名称	本設ガスPEφ50本管工事	ルート番号	01	ルート名称	G50W50②切替

層種別	層	計　算　凡　例　／　計　算　式
舗装切断	1	数量 = ((土工延長 + 余掘り延長 + 試掘延長 + 撤去延長) + ((継手掘削幅 - 普通掘削幅) × 継手掘箇所数)) × 切断回数
		4.500 m = ((4.500 + 0.000 + 0.000 + 0.000) + ((0.750 - 0.750) * 0.000)) * 1.000
舗装掘削	1	数量 = 掘削幅 × (土工延長 + 余掘延長 + 試掘延長 + 撤去延長)
		3.375 m2 = 0.750 * (4.500 + 0.000 + 0.000 + 0.000)
掘削	1	数量 = 掘削幅 × 厚み × (土工延長 + 余掘延長 + 試掘延長 + 撤去延長)
		1.046 m3 = 0.750 * 0.310 * (4.500 + 0.000 + 0.000 + 0.000)
掘削	2	数量 = 掘削幅 × 厚み × (土工延長 + 余掘延長 + 試掘延長 + 撤去延長)
		3.712 m3 = 0.750 * 1.100 * (4.500 + 0.000 + 0.000 + 0.000)
舗装復旧	1	数量 = 掘削幅 × (土工延長 + 余掘延長 + 試掘延長 + 撤去延長)
		3.375 m2 = 0.750 * (4.500 + 0.000 + 0.000 + 0.000)
路盤復旧	1	数量 = 掘削幅 × (土工延長 + 余掘延長 + 試掘延長 + 撤去延長)
		3.375 m2 = 0.750 * (4.500 + 0.000 + 0.000 + 0.000)
路盤復旧	2	数量 = 掘削幅 × (土工延長 + 余掘延長 + 試掘延長 + 撤去延長)
		3.375 m2 = 0.750 * (4.500 + 0.000 + 0.000 + 0.000)
掘削埋め戻し	1	数量 = 掘削幅 × 厚み × (土工延長 + 余掘延長 + 試掘延長 + 撤去延長)
		1.046 m3 = 0.750 * 0.310 * (4.500 + 0.000 + 0.000 + 0.000)

土 工 数 量 計 算 書 （ 計 算 表 ）

設計書管理番号： 13005400[当初設計書]

工種番号	21	工種名称	本設ガスPEφ50本管工事	ルート番号	01	ルート名称	G50W50②切替

層種別	層	計　算　凡　例　／　計　算　式
掘削埋め戻し	2	数量 = ((掘削幅 × 厚み - 管面積) × 土工延長) + (掘削幅 × 厚み × (余掘延長 + 試掘延長 + 撤去延長))
		2.893 m3 = ((0.750 * 0.860 - 0.002) * 4.500) + (0.750 * 0.860 * (0.000 + 0.000 + 0.000))
残土処分層	1	舗装掘削数量 = 掘削幅 × 厚み × (土工延長 + 余掘延長 + 試掘延長 + 撤去延長)
(舗装掘削)		0.168 m3 = 0.750 * 0.050 * (4.500 + 0.000 + 0.000 + 0.000)
残土処分層	1	数量 = 舗装掘削第1層土量
(舗装掘削)		0.168 m3 = 0.168
残土処分層	1	数量 = 掘削第1層土量
(掘削)		1.046 m3 = 1.046
残土処分層	2	数量 = 掘削第2層土量
(掘削)		3.712 m3 = 3.712

土 工 数 量 計 算 書 （ 計 算 表 ）

設計書管理番号： 13005400

工種番号	21	工種名称	本設ガスPEφ50本管工事	ルート番号	11	ルート名称	G50W50②布設

層種別	層	計 算 凡 例 ／ 計 算 式
舗装切断	1	数量 =（(土工延長 + 余掘り延長 + 試掘延長 + 撤去延長）+（(継手掘削幅 - 普通掘削幅） × 継手掘箇所数)）× 切断回数
		9.300 m =（(9.300 + 0.000 + 0.000 + 0.000）+（(0.325 - 0.325) * 0.000)）* 1.000
舗装掘削	1	数量 = 掘削幅 ×（土工延長 + 余掘延長 + 試掘延長 + 撤去延長）
		3.022 m2 = 0.325 *（9.300 + 0.000 + 0.000 + 0.000）
掘削	1	数量 = 掘削幅 × 厚み ×（土工延長 + 余掘延長 + 試掘延長 + 撤去延長）
		0.936 m3 = 0.325 * 0.310 *（9.300 + 0.000 + 0.000 + 0.000）
掘削	2	数量 = 掘削幅 × 厚み ×（土工延長 + 余掘延長 + 試掘延長 + 撤去延長）
		1.662 m3 = 0.325 * 0.550 *（9.300 + 0.000 + 0.000 + 0.000）
舗装復旧	1	数量 = 掘削幅 ×（土工延長 + 余掘延長 + 試掘延長 + 撤去延長）
		3.022 m2 = 0.325 *（9.300 + 0.000 + 0.000 + 0.000）
路盤復旧	1	数量 = 掘削幅 ×（土工延長 + 余掘延長 + 試掘延長 + 撤去延長）
		3.022 m2 = 0.325 *（9.300 + 0.000 + 0.000 + 0.000）
路盤復旧	2	数量 = 掘削幅 ×（土工延長 + 余掘延長 + 試掘延長 + 撤去延長）
		3.022 m2 = 0.325 *（9.300 + 0.000 + 0.000 + 0.000）
掘削埋め戻し	1	数量 = 掘削幅 × 厚み ×（土工延長 + 余掘延長 + 試掘延長 + 撤去延長）
		0.936 m3 = 0.325 * 0.310 *（9.300 + 0.000 + 0.000 + 0.000）

土 工 数 量 計 算 書 （ 計 算 表 ）

設計書管理番号： 13005400[当初設計書]

工種番号	21	工種名称	本設ガスPEφ50本管工事	ルート番号	11	ルート名称	G50W50②布設

層種別	層	計　算　凡　例　／　計　算　式
掘削埋め戻し	2	数量 = ((掘削幅 × 厚み - 管面積) × 土工延長) + (掘削幅 × 厚み × (余掘延長 + 試掘延長 + 撤去延長))
		0.918 m3 = ((0.325 * 0.310 - 0.002) * 9.300) + (0.325 * 0.310 * (0.000 + 0.000 + 0.000))
残土処分層	1	舗装掘削数量 = 掘削幅 × 厚み × (土工延長 + 余掘延長 + 試掘延長 + 撤去延長)
(舗装掘削)		0.151 m3 = 0.325 * 0.050 * (9.300 + 0.000 + 0.000 + 0.000)
残土処分層	1	数量 = 舗装掘削第1層土量
(舗装掘削)		0.151 m3 = 0.151
残土処分層	1	数量 = 掘削第1層土量
(掘削)		0.936 m3 = 0.936
残土処分層	2	数量 = 掘削第2層土量
(掘削)		1.662 m3 = 1.662

土 工 数 量 計 算 書 （ 計 算 表 ）

設計書管理番号： 13005400

工種番号	24	工種名称	本設ガス閉塞工事	ルート番号	01	ルート名称	切替(閉塞)

層種別	層	計　算　凡　例　／　計　算　式
舗装切断	1	数量 = ((土工延長 + 余掘り延長 + 試掘延長 + 撤去延長) + ((継手掘削幅 - 普通掘削幅) × 継手掘箇所数)) × 切断回数
		4.500 m = ((4.500 + 0.000 + 0.000 + 0.000) + ((0.750 - 0.750) * 0.000)) * 1.000
舗装掘削	1	数量 = 掘削幅 × (土工延長 + 余掘延長 + 試掘延長 + 撤去延長)
		3.375 m2 = 0.750 * (4.500 + 0.000 + 0.000 + 0.000)
掘削	1	数量 = 掘削幅 × 厚み × (土工延長 + 余掘延長 + 試掘延長 + 撤去延長)
		1.012 m3 = 0.750 * 0.300 * (4.500 + 0.000 + 0.000 + 0.000)
掘削	2	数量 = 掘削幅 × 厚み × (土工延長 + 余掘延長 + 試掘延長 + 撤去延長)
		3.476 m3 = 0.750 * 1.030 * (4.500 + 0.000 + 0.000 + 0.000)
舗装復旧	1	数量 = 掘削幅 × (土工延長 + 余掘延長 + 試掘延長 + 撤去延長)
		3.375 m2 = 0.750 * (4.500 + 0.000 + 0.000 + 0.000)
舗装復旧	2	数量 = 掘削幅 × (土工延長 + 余掘延長 + 試掘延長 + 撤去延長)
		3.375 m2 = 0.750 * (4.500 + 0.000 + 0.000 + 0.000)
舗装復旧	3	数量 = 掘削幅 × (土工延長 + 余掘延長 + 試掘延長 + 撤去延長)
		3.375 m2 = 0.750 * (4.500 + 0.000 + 0.000 + 0.000)
路盤復旧	1	数量 = 掘削幅 × (土工延長 + 余掘延長 + 試掘延長 + 撤去延長)
		3.375 m2 = 0.750 * (4.500 + 0.000 + 0.000 + 0.000)

土 工 数 量 計 算 書 （ 計 算 表 ）

設計書管理番号： 13005400[当初設計書]

工種番号	24	工種名称	本設ガス閉塞工事	ルート番号	01	ルート名称	切替(閉塞)

層種別	層	計　算　凡　例　／　計　算　式
路盤復旧	2	数量 = 掘削幅 × (土工延長 + 余掘延長 + 試掘延長 + 撤去延長)
		3.375 m2 = 0.750 * (4.500 + 0.000 + 0.000 + 0.000)
掘削埋め戻し	1	数量 = 掘削幅 × 厚み × (土工延長 + 余掘延長 + 試掘延長 + 撤去延長)
		1.012 m3 = 0.750 * 0.300 * (4.500 + 0.000 + 0.000 + 0.000)
掘削埋め戻し	2	数量 = ((掘削幅 × 厚み - 管面積) × 土工延長) + (掘削幅 × 厚み × (余掘延長 + 試掘延長 + 撤去延長))
		1.597 m3 = ((0.750 * 0.480 - 0.005) * 4.500) + (0.750 * 0.480 * (0.000 + 0.000 + 0.000))
残土処分層	1	舗装掘削数量 = 掘削幅 × 厚み × (土工延長 + 余掘延長 + 試掘延長 + 撤去延長)
(舗装掘削)		0.506 m3 = 0.750 * 0.150 * (4.500 + 0.000 + 0.000 + 0.000)
残土処分層	1	数量 = 舗装掘削第1層土量
(舗装掘削)		0.506 m3 = 0.506
残土処分層	1	数量 = 掘削第1層土量
(掘削)		1.012 m3 = 1.012
残土処分層	2	数量 = 掘削第2層土量
(掘削)		3.476 m3 = 3.476

土 工 数 量 計 算 書 （ 計 算 表 ）

設計書管理番号： 13005400[当初設計書]

工種番号	27	工種名称	本設供給管工事	ルート番号	01	ルート名称	民地1条(Co)仮設無

層種別	層	計　算　凡　例　／　計　算　式
舗装切断	1	数量 = ((土工延長 + 余掘り延長 + 試掘延長 + 撤去延長) + ((継手掘削幅 - 普通掘削幅) × 継手掘箇所数)) × 切断回数
		3.000 m = ((1.500 + 0.000 + 0.000 + 0.000) + ((1.000 - 1.000) * 0.000)) * 2.000
舗装掘削	1	数量 = 掘削幅 × 厚み × (土工延長 + 余掘延長 + 試掘延長 + 撤去延長)
		0.150 m3 = 1.000 * 0.100 * (1.500 + 0.000 + 0.000 + 0.000)
掘削	1	数量 = 掘削幅 × 厚み × (土工延長 + 余掘延長 + 試掘延長 + 撤去延長)
		1.350 m3 = 1.000 * 0.900 * (1.500 + 0.000 + 0.000 + 0.000)
舗装復旧	1	数量 = 掘削幅 × 厚み × (土工延長 + 余掘延長 + 試掘延長 + 撤去延長)
		0.150 m3 = 1.000 * 0.100 * (1.500 + 0.000 + 0.000 + 0.000)
路盤復旧	1	数量 = 掘削幅 × (土工延長 + 余掘延長 + 試掘延長 + 撤去延長)
		1.500 m2 = 1.000 * (1.500 + 0.000 + 0.000 + 0.000)
掘削埋め戻し	1	数量 = 掘削幅 × 厚み × (土工延長 + 余掘延長 + 試掘延長 + 撤去延長)
		1.125 m3 = 1.000 * 0.750 * (1.500 + 0.000 + 0.000 + 0.000)
残土処分層	1	数量 = 舗装掘削第1層土量
(舗装掘削)		0.150 m3 = 0.150
残土処分層	1	数量 = 掘削第1層土量
(掘削)		1.350 m3 = 1.350

土 工 数 量 計 算 書 （ 計 算 表 ）

設計書管理番号： 13005400

工種番号	27	工種名称	本設供給管工事	ルート番号	11	ルート名称	布設1条

層種別	層	計 算 凡 例 ／ 計 算 式
舗装切断	1	数量 =（(土工延長 + 余掘り延長 + 試掘延長 + 撤去延長）+（(継手掘削幅 - 普通掘削幅） × 継手掘箇所数)）× 切断回数
		6.774 m =（(3.387 + 0.000 + 0.000 + 0.000）+（(0.600 - 0.600）＊ 0.000)）＊ 2.000
舗装掘削	1	数量 = 掘削幅 ×（土工延長 + 余掘延長 + 試掘延長 + 撤去延長）
		2.032 m2 = 0.600 ＊（3.387 + 0.000 + 0.000 + 0.000）
掘削	1	数量 = 掘削幅 × 厚み ×（土工延長 + 余掘延長 + 試掘延長 + 撤去延長）
		0.629 m3 = 0.600 ＊ 0.310 ＊（3.387 + 0.000 + 0.000 + 0.000）
掘削	2	数量 = 掘削幅 × 厚み ×（土工延長 + 余掘延長 + 試掘延長 + 撤去延長）
		1.097 m3 = 0.600 ＊ 0.540 ＊（3.387 + 0.000 + 0.000 + 0.000）
舗装復旧	1	数量 = 掘削幅 ×（土工延長 + 余掘延長 + 試掘延長 + 撤去延長）
		2.032 m2 = 0.600 ＊（3.387 + 0.000 + 0.000 + 0.000）
路盤復旧	1	数量 = 掘削幅 ×（土工延長 + 余掘延長 + 試掘延長 + 撤去延長）
		2.032 m2 = 0.600 ＊（3.387 + 0.000 + 0.000 + 0.000）
路盤復旧	2	数量 = 掘削幅 ×（土工延長 + 余掘延長 + 試掘延長 + 撤去延長）
		2.032 m2 = 0.600 ＊（3.387 + 0.000 + 0.000 + 0.000）
掘削埋め戻し	1	数量 = 掘削幅 × 厚み ×（土工延長 + 余掘延長 + 試掘延長 + 撤去延長）
		0.629 m3 = 0.600 ＊ 0.310 ＊（3.387 + 0.000 + 0.000 + 0.000）

土 工 数 量 計 算 書 （ 計 算 表 ）

設計書管理番号： 13005400[当初設計書]

工種番号	27	工種名称	本設供給管工事	ルート番号	11	ルート名称	布設1条

層種別	層	計 算 凡 例 ／ 計 算 式
掘削埋め戻し	2	数量 = 掘削幅 × 厚み ×（土工延長 + 余掘延長 + 試掘延長 + 撤去延長）
		0.609 m3 = 0.600 * 0.300 *（3.387 + 0.000 + 0.000 + 0.000）
残土処分層	1	舗装掘削数量 = 掘削幅 × 厚み ×（土工延長 + 余掘延長 + 試掘延長 + 撤去延長）
（舗装掘削）		0.101 m3 = 0.600 * 0.050 *（3.387 + 0.000 + 0.000 + 0.000）
残土処分層	1	数量 = 舗装掘削第1層土量
（舗装掘削）		0.101 m3 = 0.101
残土処分層	1	数量 = 掘削第1層土量
（掘削）		0.629 m3 = 0.629
残土処分層	2	数量 = 掘削第2層土量
（掘削）		1.097 m3 = 1.097

土 工 数 量 計 算 書 （ 計 算 表 ）

設計書管理番号： 13005400

工種番号	33	工種名称	仮設水道TSVPφ30本管工事	ルート番号	01	ルート名称	切替

層種別	層	計 算 凡 例 ／ 計 算 式
舗装切断	1	数量 = ((土工延長 + 余掘り延長 + 試掘延長 + 撤去延長) + ((継手掘削幅 - 普通掘削幅) × 継手掘箇所数)) × 切断回数
		4.000 m = ((2.000 + 0.000 + 0.000 + 0.000) + ((1.500 - 1.500) * 0.000)) * 2.000
舗装掘削	1	数量 = 掘削幅 × (土工延長 + 余掘延長 + 試掘延長 + 撤去延長)
		3.000 m2 = 1.500 * (2.000 + 0.000 + 0.000 + 0.000)
掘削	1	数量 = 掘削幅 × 厚み × (土工延長 + 余掘延長 + 試掘延長 + 撤去延長)
		3.030 m3 = 1.500 * 1.010 * (2.000 + 0.000 + 0.000 + 0.000)
舗装復旧	1	数量 = 掘削幅 × (土工延長 + 余掘延長 + 試掘延長 + 撤去延長)
		3.000 m2 = 1.500 * (2.000 + 0.000 + 0.000 + 0.000)
路盤復旧	1	数量 = 掘削幅 × (土工延長 + 余掘延長 + 試掘延長 + 撤去延長)
		3.000 m2 = 1.500 * (2.000 + 0.000 + 0.000 + 0.000)
掘削埋め戻し	1	数量 = ((掘削幅 × 厚み - 管面積) × 土工延長) + (掘削幅 × 厚み × (余掘延長 + 試掘延長 + 撤去延長))
		2.306 m3 = ((1.500 * 0.770 - 0.002) * 2.000) + (1.500 * 0.770 * (0.000 + 0.000 + 0.000))
残土処分層	1	舗装掘削数量 = 掘削幅 × 厚み × (土工延長 + 余掘延長 + 試掘延長 + 撤去延長)
(舗装掘削)		0.150 m3 = 1.500 * 0.050 * (2.000 + 0.000 + 0.000 + 0.000)
残土処分層	1	数量 = 舗装掘削第1層土量
(舗装掘削)		0.150 m3 = 0.150

土 工 数 量 計 算 書 （ 計 算 表 ）

設計書管理番号： 13005400[当初設計書]

工種番号	33	工種名称	仮設水道TSVPφ30本管工事	ルート番号	01	ルート名称	切替

層種別	層	計　算　凡　例　／　計　算　式
残土処分層	1	数量 = 掘削第1層土量
(掘削)		3.030 m3 = 3.030

土 工 数 量 計 算 書 （ 計 算 表 ）

設計書管理番号： 13005400

工種番号	33	工種名称	仮設水道TSVPφ30本管工事	ルート番号	11	ルート名称	仮設布設(H=400)

層種別	層	計　算　凡　例　／　計　算　式
舗装切断	1	数量 = ((土工延長 + 余掘り延長 + 試掘延長 + 撤去延長) + ((継手掘削幅 - 普通掘削幅) × 継手掘箇所数)) × 切断回数
		6.400 m = ((3.200 + 0.000 + 0.000 + 0.000) + ((0.600 - 0.600) * 0.000)) * 2.000
舗装掘削	1	数量 = 掘削幅 × (土工延長 + 余掘延長 + 試掘延長 + 撤去延長)
		1.920 m2 = 0.600 * (3.200 + 0.000 + 0.000 + 0.000)
掘削	1	数量 = 掘削幅 × 厚み × (土工延長 + 余掘延長 + 試掘延長 + 撤去延長)
		0.729 m3 = 0.600 * 0.380 * (3.200 + 0.000 + 0.000 + 0.000)
舗装復旧	1	数量 = 掘削幅 × (土工延長 + 余掘延長 + 試掘延長 + 撤去延長)
		1.920 m2 = 0.600 * (3.200 + 0.000 + 0.000 + 0.000)
路盤復旧	1	数量 = 掘削幅 × (土工延長 + 余掘延長 + 試掘延長 + 撤去延長)
		1.920 m2 = 0.600 * (3.200 + 0.000 + 0.000 + 0.000)
掘削埋め戻し	1	数量 = 掘削幅 × 厚み × (土工延長 + 余掘延長 + 試掘延長 + 撤去延長)
		0.268 m3 = 0.600 * 0.140 * (3.200 + 0.000 + 0.000 + 0.000)
残土処分層	1	舗装掘削数量 = 掘削幅 × 厚み × (土工延長 + 余掘延長 + 試掘延長 + 撤去延長)
(舗装掘削)		0.096 m3 = 0.600 * 0.050 * (3.200 + 0.000 + 0.000 + 0.000)
残土処分層	1	数量 = 舗装掘削第1層土量
(舗装掘削)		0.096 m3 = 0.096

土 工 数 量 計 算 書 （ 計 算 表 ）

設計書管理番号： 13005400[当初設計書]

工種番号	33	工種名称	仮設水道TSVPφ30本管工事	ルート番号	11	ルート名称	仮設布設(H=400)

層種別	層	計 算 凡 例 ／ 計 算 式
残土処分層	1	数量 = 掘削第1層土量
(掘削)		0.729 m3 = 0.729

土 工 数 量 計 算 書 （ 計 算 表 ）

設計書管理番号： 13005400

工種番号	33	工種名称	仮設水道TSVPφ30本管工事	ルート番号	21	ルート名称	仮設撤去(H=400)

層種別	層	計　算　凡　例　／　計　算　式
舗装掘削	1	数量 = 掘削幅 × (土工延長 + 余掘延長 + 試掘延長 + 撤去延長)
		1.920 m2 = 0.600 * (3.200 + 0.000 + 0.000 + 0.000)
掘削	1	数量 = 掘削幅 × 厚み × (土工延長 + 余掘延長 + 試掘延長 + 撤去延長)
		0.268 m3 = 0.600 * 0.140 * (3.200 + 0.000 + 0.000 + 0.000)
掘削	2	数量 = 掘削幅 × 厚み × (土工延長 + 余掘延長 + 試掘延長 + 撤去延長)
		0.460 m3 = 0.600 * 0.240 * (3.200 + 0.000 + 0.000 + 0.000)
舗装復旧	1	数量 = 掘削幅 × (土工延長 + 余掘延長 + 試掘延長 + 撤去延長)
		1.920 m2 = 0.600 * (3.200 + 0.000 + 0.000 + 0.000)
路盤復旧	1	数量 = 掘削幅 × (土工延長 + 余掘延長 + 試掘延長 + 撤去延長)
		1.920 m2 = 0.600 * (3.200 + 0.000 + 0.000 + 0.000)
路盤復旧	2	数量 = 掘削幅 × (土工延長 + 余掘延長 + 試掘延長 + 撤去延長)
		1.920 m2 = 0.600 * (3.200 + 0.000 + 0.000 + 0.000)
掘削埋め戻し	1	数量 = 掘削幅 × 厚み × (土工延長 + 余掘延長 + 試掘延長 + 撤去延長)
		0.268 m3 = 0.600 * 0.140 * (3.200 + 0.000 + 0.000 + 0.000)
残土処分層	1	舗装掘削数量 = 掘削幅 × 厚み × (土工延長 + 余掘延長 + 試掘延長 + 撤去延長)
(舗装掘削)		0.096 m3 = 0.600 * 0.050 * (3.200 + 0.000 + 0.000 + 0.000)

土 工 数 量 計 算 書 （ 計 算 表 ）

設計書管理番号： 13005400[当初設計書]

工種番号	33	工種名称	仮設水道TSVPφ30本管工事	ルート番号	21	ルート名称	仮設撤去(H=400)

層種別	層	計 算 凡 例 ／ 計 算 式
残土処分層	1	数量 = 舗装掘削第1層土量
(舗装掘削)		0.096 m3 = 0.096
残土処分層	1	数量 = 掘削第1層土量
(掘削)		0.268 m3 = 0.268
残土処分層	2	数量 = 掘削第2層土量
(掘削)		0.460 m3 = 0.460

土 工 数 量 計 算 書 （ 計 算 表 ）

設計書管理番号： 13005400[当初設計書]

工種番号	36	工種名称	仮設給水管工事	ルート番号	01	ルート名称	民地(Co)

層種別	層	計 算 凡 例 ／ 計 算 式
舗装切断	1	数量 = ((土工延長 + 余掘り延長 + 試掘延長 + 撤去延長) + ((継手掘削幅 - 普通掘削幅) × 継手掘箇所数)) × 切断回数
		18.000 m = ((9.000 + 0.000 + 0.000 + 0.000) + ((1.000 - 1.000) * 0.000)) * 2.000
舗装掘削	1	数量 = 掘削幅 × 厚み × (土工延長 + 余掘延長 + 試掘延長 + 撤去延長)
		0.900 m3 = 1.000 * 0.100 * (9.000 + 0.000 + 0.000 + 0.000)
掘削	1	数量 = 掘削幅 × 厚み × (土工延長 + 余掘延長 + 試掘延長 + 撤去延長)
		8.100 m3 = 1.000 * 0.900 * (9.000 + 0.000 + 0.000 + 0.000)
路盤復旧	1	数量 = 掘削幅 × (土工延長 + 余掘延長 + 試掘延長 + 撤去延長)
		9.000 m2 = 1.000 * (9.000 + 0.000 + 0.000 + 0.000)
掘削埋め戻し	1	数量 = 掘削幅 × 厚み × (土工延長 + 余掘延長 + 試掘延長 + 撤去延長)
		7.650 m3 = 1.000 * 0.850 * (9.000 + 0.000 + 0.000 + 0.000)
残土処分層	1	数量 = 舗装掘削第1層土量
(舗装掘削)		0.900 m3 = 0.900
残土処分層	1	数量 = 掘削第1層土量
(掘削)		8.100 m3 = 8.100

土 工 数 量 計 算 書 （ 計 算 表 ）

設計書管理番号： 13005400

工種番号	39	工種名称	本設水道DC(GX)φ250本管工事	ルート番号	01	ルート名称	切替

層種別	層	計 算 凡 例 ／ 計 算 式
舗装切断	1	数量 = ((土工延長 + 余掘り延長 + 試掘延長 + 撤去延長) + ((継手掘削幅 - 普通掘削幅) × 継手掘箇所数)) × 切断回数
		8.000 m = ((4.000 + 0.000 + 0.000 + 0.000) + ((1.500 - 1.500) * 0.000)) * 2.000
舗装掘削	1	数量 = 掘削幅 × (土工延長 + 余掘延長 + 試掘延長 + 撤去延長)
		6.000 m2 = 1.500 * (4.000 + 0.000 + 0.000 + 0.000)
掘削	1	数量 = 掘削幅 × 厚み × (土工延長 + 余掘延長 + 試掘延長 + 撤去延長)
		10.320 m3 = 1.500 * 1.720 * (4.000 + 0.000 + 0.000 + 0.000)
掘削	2	数量 = 掘削幅 × 厚み × (土工延長 + 余掘延長 + 試掘延長 + 撤去延長)
		3.300 m3 = 1.500 * 0.550 * (4.000 + 0.000 + 0.000 + 0.000)
舗装復旧	1	数量 = 掘削幅 × (土工延長 + 余掘延長 + 試掘延長 + 撤去延長)
		6.000 m2 = 1.500 * (4.000 + 0.000 + 0.000 + 0.000)
舗装復旧	2	数量 = 掘削幅 × (土工延長 + 余掘延長 + 試掘延長 + 撤去延長)
		6.000 m2 = 1.500 * (4.000 + 0.000 + 0.000 + 0.000)
舗装復旧	3	数量 = 掘削幅 × (土工延長 + 余掘延長 + 試掘延長 + 撤去延長)
		6.000 m2 = 1.500 * (4.000 + 0.000 + 0.000 + 0.000)
路盤復旧	1	数量 = 掘削幅 × (土工延長 + 余掘延長 + 試掘延長 + 撤去延長)
		6.000 m2 = 1.500 * (4.000 + 0.000 + 0.000 + 0.000)

土 工 数 量 計 算 書 （ 計 算 表 ）

設計書管理番号： 13005400[当初設計書]

工種番号	39	工種名称	本設水道DC(GX)φ250本管工事	ルート番号	01	ルート名称	切替

層種別	層	計 算 凡 例 ／ 計 算 式
路盤復旧	2	数量 = 掘削幅 × (土工延長 + 余掘延長 + 試掘延長 + 撤去延長)
		6.000 m2 = 1.500 * (4.000 + 0.000 + 0.000 + 0.000)
掘削埋め戻し	1	数量 = 掘削幅 × 厚み × (土工延長 + 余掘延長 + 試掘延長 + 撤去延長)
		5.400 m3 = 1.500 * 0.900 * (4.000 + 0.000 + 0.000 + 0.000)
掘削埋め戻し	2	数量 = ((掘削幅 × 厚み - 管面積) × 土工延長) + (掘削幅 × 厚み × (余掘延長 + 試掘延長 + 撤去延長))
		4.600 m3 = ((1.500 * 0.820 - 0.080) * 4.000) + (1.500 * 0.820 * (0.000 + 0.000 + 0.000))
残土処分層	1	舗装掘削数量 = 掘削幅 × 厚み × (土工延長 + 余掘延長 + 試掘延長 + 撤去延長)
(舗装掘削)		0.900 m3 = 1.500 * 0.150 * (4.000 + 0.000 + 0.000 + 0.000)
残土処分層	1	数量 = 舗装掘削第1層土量
(舗装掘削)		0.900 m3 = 0.900
残土処分層	1	数量
(掘削)		13.620 m3

土 工 数 量 計 算 書 （ 計 算 表 ）

設計書管理番号： 13005400

工種番号	39	工種名称	本設水道DC(GX)φ250本管工事	ルート番号	12	ルート名称	W250県道布設[同時撤去]

層種別	層	計 算 凡 例 ／ 計 算 式
舗装切断	1	数量 = ((土工延長 + 余掘り延長 + 試掘延長 + 撤去延長) + ((継手掘削幅 - 普通掘削幅) × 継手掘箇所数)) × 切断回数
		193.800 m = ((96.900 + 0.000 + 0.000 + 0.000) + ((0.900 - 0.900) * 0.000)) * 2.000
舗装掘削	1	数量 = 掘削幅 × (土工延長 + 余掘延長 + 試掘延長 + 撤去延長)
		87.210 m2 = 0.900 * (96.900 + 0.000 + 0.000 + 0.000)
掘削	1	普通数量 = 普通幅 × 厚み × (土工延長 + 余掘延長 + 試掘延長 + 撤去延長)
		110.756 m3 = 0.900 * 1.270 * (96.900 + 0.000 + 0.000 + 0.000)
掘削	2	普通数量 = (((普通幅 × 厚み) - 管面積) × (土工延長 + 撤去延長)) + (普通幅 × 厚み × (余掘延長 + 試掘延長))
		43.798 m3 = (((0.900 * 0.550) - 0.043) * (96.900 + 0.000)) + (0.900 * 0.550 * (0.000 + 0.000))
舗装復旧	1	数量 = 掘削幅 × (土工延長 + 余掘延長 + 試掘延長 + 撤去延長)
		87.210 m2 = 0.900 * (96.900 + 0.000 + 0.000 + 0.000)
舗装復旧	2	数量 = ((継手幅 - 普通幅) × 継手掘延長) + (普通幅 × (土工延長 + 余掘延長 + 試掘延長 + 撤去延長))
		87.210 m2 = ((0.869 - 0.900) * 0.000) + (0.900 * (96.900 + 0.000 + 0.000 + 0.000))
舗装復旧	3	数量 = ((継手幅 - 普通幅) × 継手掘延長) + (普通幅 × (土工延長 + 余掘延長 + 試掘延長 + 撤去延長))
		87.210 m2 = ((0.838 - 0.900) * 0.000) + (0.900 * (96.900 + 0.000 + 0.000 + 0.000))
路盤復旧	1	数量 = ((継手幅 - 普通幅) × 継手掘延長) + (普通幅 × (土工延長 + 余掘延長 + 試掘延長 + 撤去延長))
		87.210 m2 = ((0.808 - 0.900) * 0.000) + (0.900 * (96.900 + 0.000 + 0.000 + 0.000))

土 工 数 量 計 算 書 （ 計 算 表 ）

設計書管理番号： 13005400[当初設計書]

工種番号	39	工種名称	本設水道DC(GX)φ250本管工事	ルート番号	12	ルート名称	W250県道布設[同時撤去]

層種別	層	計 算 凡 例 ／ 計 算 式
路盤復旧	2	数量 = ((継手幅 - 普通幅) × 継手掘延長) + (普通幅 × (土工延長 + 余掘延長 + 試掘延長 + 撤去延長))
		87.210 m2 = ((0.716 - 0.900) * 0.000) + (0.900 * (96.900 + 0.000 + 0.000 + 0.000))
掘削埋め戻し	1	数量 = ((継手幅 - 普通幅) × 厚み × 継手掘延長) + (普通幅 × 厚み × (土工延長 + 余掘延長 + 試掘延長 + 撤去延長))
		26.163 m3 = ((0.471 - 0.900) * 0.300 * 0.000) + (0.900 * 0.300 * (96.900 + 0.000 + 0.000 + 0.000))
掘削埋め戻し	2	数量 = ((継手幅 - 普通幅) × 厚み × 継手掘延長) + (((普通幅 × 厚み) - 管面積) × 土工延長) + (普通幅 × 厚み × (余掘延長 + 試掘延長 + 撤去延長))
		79.070 m3 = ((0.287 - 0.900) * 0.970 * 0.000) + (((0.900 * 0.970) - 0.057) * 96.900) + (0.900 * 0.970 * (0.000 + 0.000 + 0.000))
残土処分層	1	舗装掘削数量 = 掘削幅 × 厚み × (土工延長 + 余掘延長 + 試掘延長 + 撤去延長)
(舗装掘削)		13.081 m3 = 0.900 * 0.150 * (96.900 + 0.000 + 0.000 + 0.000)
残土処分層	1	数量 = 舗装掘削第1層土量
(舗装掘削)		13.081 m3 = 13.081
残土処分層	1	数量
(掘削)		154.554 m3

土 工 数 量 計 算 書 （ 計 算 表 ）

設計書管理番号： 13005400

工種番号	39	工種名称	本設水道DC(GX)φ250本管工事	ルート番号	22	ルート名称	W250県道布設(会所)[同時撤去]

層種別	層	計　算　凡　例　／　計　算　式
舗装切断	1	数量 = ((土工延長 + 余掘り延長 + 試掘延長 + 撤去延長) + ((継手掘削幅 - 普通掘削幅) × 継手掘箇所数)) × 切断回数
		34.000 m = ((17.000 + 0.000 + 0.000 + 0.000) + ((0.900 - 0.900) * 0.000)) * 2.000
舗装掘削	1	数量 = 掘削幅 × (土工延長 + 余掘延長 + 試掘延長 + 撤去延長)
		15.300 m2 = 0.900 * (17.000 + 0.000 + 0.000 + 0.000)
掘削	1	数量 = 掘削幅 × 厚み × (土工延長 + 余掘延長 + 試掘延長 + 撤去延長)
		19.431 m3 = 0.900 * 1.270 * (17.000 + 0.000 + 0.000 + 0.000)
掘削	2	数量 = ((掘削幅 × 厚み - 管面積) × (土工延長 + 撤去延長)) + (掘削幅 × 厚み × (余掘延長 + 試掘延長))
		7.684 m3 = ((0.900 * 0.550 - 0.043) * (17.000 + 0.000)) + (0.900 * 0.550 * (0.000 + 0.000))
舗装復旧	1	数量 = 掘削幅 × (土工延長 + 余掘延長 + 試掘延長 + 撤去延長)
		15.300 m2 = 0.900 * (17.000 + 0.000 + 0.000 + 0.000)
舗装復旧	2	数量 = 掘削幅 × (土工延長 + 余掘延長 + 試掘延長 + 撤去延長)
		15.300 m2 = 0.900 * (17.000 + 0.000 + 0.000 + 0.000)
舗装復旧	3	数量 = 掘削幅 × (土工延長 + 余掘延長 + 試掘延長 + 撤去延長)
		15.300 m2 = 0.900 * (17.000 + 0.000 + 0.000 + 0.000)
路盤復旧	1	数量 = 掘削幅 × (土工延長 + 余掘延長 + 試掘延長 + 撤去延長)
		15.300 m2 = 0.900 * (17.000 + 0.000 + 0.000 + 0.000)

土 工 数 量 計 算 書 （ 計 算 表 ）

設計書管理番号： 13005400[当初設計書]

工種番号	39	工種名称	本設水道DC(GX)φ250本管工事	ルート番号	22	ルート名称	W250県道布設(会所)[同時撤去]

層種別	層	計 算 凡 例 ／ 計 算 式
路盤復旧	2	数量 = 掘削幅 × (土工延長 + 余掘延長 + 試掘延長 + 撤去延長)
		15.300 m2 = 0.900 * (17.000 + 0.000 + 0.000 + 0.000)
掘削埋め戻し	1	数量 = 掘削幅 × 厚み × (土工延長 + 余掘延長 + 試掘延長 + 撤去延長)
		4.590 m3 = 0.900 * 0.300 * (17.000 + 0.000 + 0.000 + 0.000)
掘削埋め戻し	2	数量 = ((掘削幅 × 厚み - 管面積) × 土工延長) + (掘削幅 × 厚み × (余掘延長 + 試掘延長 + 撤去延長))
		13.872 m3 = ((0.900 * 0.970 - 0.057) * 17.000) + (0.900 * 0.970 * (0.000 + 0.000 + 0.000))
残土処分層	1	舗装掘削数量 = 掘削幅 × 厚み × (土工延長 + 余掘延長 + 試掘延長 + 撤去延長)
(舗装掘削)		2.295 m3 = 0.900 * 0.150 * (17.000 + 0.000 + 0.000 + 0.000)
残土処分層	1	数量 = 舗装掘削第1層土量
(舗装掘削)		2.295 m3 = 2.295
残土処分層	1	数量
(掘削)		27.115 m3

土 工 数 量 計 算 書 （ 計 算 表 ）

設計書管理番号： 13005400

工種番号	39	工種名称	本設水道DC(GX)φ250本管工事	ルート番号	31	ルート名称	排泥管

層種別	層	計　算　凡　例　／　計　算　式
舗装切断	1	数量 = ((土工延長 + 余掘り延長 + 試掘延長 + 撤去延長) + ((継手掘削幅 - 普通掘削幅) × 継手掘箇所数)) × 切断回数
		18.000 m = ((9.000 + 0.000 + 0.000 + 0.000) + ((0.600 - 0.600) * 0.000)) * 2.000
舗装掘削	1	数量 = 掘削幅 × (土工延長 + 余掘延長 + 試掘延長 + 撤去延長)
		5.400 m2 = 0.600 * (9.000 + 0.000 + 0.000 + 0.000)
掘削	1	数量 = 掘削幅 × 厚み × (土工延長 + 余掘延長 + 試掘延長 + 撤去延長)
		1.620 m3 = 0.600 * 0.300 * (9.000 + 0.000 + 0.000 + 0.000)
掘削	2	数量 = 掘削幅 × 厚み × (土工延長 + 余掘延長 + 試掘延長 + 撤去延長)
		4.806 m3 = 0.600 * 0.890 * (9.000 + 0.000 + 0.000 + 0.000)
舗装復旧	1	数量 = 掘削幅 × (土工延長 + 余掘延長 + 試掘延長 + 撤去延長)
		5.400 m2 = 0.600 * (9.000 + 0.000 + 0.000 + 0.000)
舗装復旧	2	数量 = 掘削幅 × (土工延長 + 余掘延長 + 試掘延長 + 撤去延長)
		5.400 m2 = 0.600 * (9.000 + 0.000 + 0.000 + 0.000)
舗装復旧	3	数量 = 掘削幅 × (土工延長 + 余掘延長 + 試掘延長 + 撤去延長)
		5.400 m2 = 0.600 * (9.000 + 0.000 + 0.000 + 0.000)
路盤復旧	1	数量 = 掘削幅 × (土工延長 + 余掘延長 + 試掘延長 + 撤去延長)
		5.400 m2 = 0.600 * (9.000 + 0.000 + 0.000 + 0.000)

土 工 数 量 計 算 書 （ 計 算 表 ）

設計書管理番号： 13005400[当初設計書]

工種番号	39	工種名称	本設水道DC(GX)φ250本管工事	ルート番号	31	ルート名称	排泥管

層種別	層	計　算　凡　例　／　計　算　式
路盤復旧	2	数量 = 掘削幅 × (土工延長 + 余掘延長 + 試掘延長 + 撤去延長)
		5.400 m2 = 0.600 * (9.000 + 0.000 + 0.000 + 0.000)
掘削埋め戻し	1	数量 = 掘削幅 × 厚み × (土工延長 + 余掘延長 + 試掘延長 + 撤去延長)
		1.620 m3 = 0.600 * 0.300 * (9.000 + 0.000 + 0.000 + 0.000)
掘削埋め戻し	2	数量 = ((掘削幅 × 厚み - 管面積) × 土工延長) + (掘削幅 × 厚み × (余掘延長 + 試掘延長 + 撤去延長))
		1.782 m3 = ((0.600 * 0.340 - 0.006) * 9.000) + (0.600 * 0.340 * (0.000 + 0.000 + 0.000))
残土処分層	1	舗装掘削数量 = 掘削幅 × 厚み × (土工延長 + 余掘延長 + 試掘延長 + 撤去延長)
(舗装掘削)		0.810 m3 = 0.600 * 0.150 * (9.000 + 0.000 + 0.000 + 0.000)
残土処分層	1	数量 = 舗装掘削第1層土量
(舗装掘削)		0.810 m3 = 0.810
残土処分層	1	数量 = 掘削第1層土量
(掘削)		1.620 m3 = 1.620
残土処分層	2	数量 = 掘削第2層土量
(掘削)		4.806 m3 = 4.806

土 工 数 量 計 算 書 （ 計 算 表 ）

設計書管理番号： 13005400

工種番号	39	工種名称	本設水道DC(GX)φ250本管工事	ルート番号	51	ルート名称	試掘

層種別	層	計　算　凡　例　／　計　算　式
舗装切断	1	数量 = ((土工延長 + 余掘り延長 + 試掘延長 + 撤去延長) + ((継手掘削幅 - 普通掘削幅) × 継手掘箇所数)) × 切断回数
		6.000 m = ((3.000 + 0.000 + 0.000 + 0.000) + ((1.000 - 1.000) * 0.000)) * 2.000
舗装掘削	1	数量 = 掘削幅 × (土工延長 + 余掘延長 + 試掘延長 + 撤去延長)
		3.000 m2 = 1.000 * (3.000 + 0.000 + 0.000 + 0.000)
掘削	1	数量 = 掘削幅 × 厚み × (土工延長 + 余掘延長 + 試掘延長 + 撤去延長)
		4.050 m3 = 1.000 * 1.350 * (3.000 + 0.000 + 0.000 + 0.000)
掘削	2	数量 = 掘削幅 × 厚み × (土工延長 + 余掘延長 + 試掘延長 + 撤去延長)
		0.900 m3 = 1.000 * 0.300 * (3.000 + 0.000 + 0.000 + 0.000)
舗装復旧	1	数量 = 掘削幅 × (土工延長 + 余掘延長 + 試掘延長 + 撤去延長)
		3.000 m2 = 1.000 * (3.000 + 0.000 + 0.000 + 0.000)
路盤復旧	1	数量 = 掘削幅 × (土工延長 + 余掘延長 + 試掘延長 + 撤去延長)
		3.000 m2 = 1.000 * (3.000 + 0.000 + 0.000 + 0.000)
路盤復旧	2	数量 = 掘削幅 × (土工延長 + 余掘延長 + 試掘延長 + 撤去延長)
		3.000 m2 = 1.000 * (3.000 + 0.000 + 0.000 + 0.000)
掘削埋め戻し	1	数量 = 掘削幅 × 厚み × (土工延長 + 余掘延長 + 試掘延長 + 撤去延長)
		2.700 m3 = 1.000 * 0.900 * (3.000 + 0.000 + 0.000 + 0.000)

土 工 数 量 計 算 書 （ 計 算 表 ）

設計書管理番号： 13005400[当初設計書]

工種番号	39	工種名称	本設水道DC(GX)φ250本管工事	ルート番号	51	ルート名称	試掘

層種別	層	計　算　凡　例　／　計　算　式
掘削埋め戻し	2	数量 = 掘削幅 × 厚み ×（土工延長 + 余掘延長 + 試掘延長 + 撤去延長）
		0.600 m3 = 1.000 * 0.200 *（3.000 + 0.000 + 0.000 + 0.000）
残土処分層	1	舗装掘削数量 = 掘削幅 × 厚み ×（土工延長 + 余掘延長 + 試掘延長 + 撤去延長）
（舗装掘削）		0.450 m3 = 1.000 * 0.150 *（3.000 + 0.000 + 0.000 + 0.000）
残土処分層	1	数量 = 舗装掘削第1層土量
（舗装掘削）		0.450 m3 = 0.450
残土処分層	1	数量 = 掘削第1層土量
（掘削）		4.050 m3 = 4.050
残土処分層	2	数量 = 掘削第2層土量
（掘削）		0.900 m3 = 0.900

土 工 数 量 計 算 書 （ 計 算 表 ）

設計書管理番号： 13005400

工種番号	42	工種名称	本設水道HPPEφ50①本管工事	ルート番号	01	ルート名称	W50①切替

層種別	層	計 算 凡 例 ／ 計 算 式
舗装掘削	1	数量 = 掘削幅 × (土工延長 + 余掘延長 + 試掘延長 + 撤去延長)
		3.000 m2 = 1.500 * (2.000 + 0.000 + 0.000 + 0.000)
掘削	1	数量 = 掘削幅 × 厚み × (土工延長 + 余掘延長 + 試掘延長 + 撤去延長)
		0.930 m3 = 1.500 * 0.310 * (2.000 + 0.000 + 0.000 + 0.000)
掘削	2	数量 = 掘削幅 × 厚み × (土工延長 + 余掘延長 + 試掘延長 + 撤去延長)
		2.100 m3 = 1.500 * 0.700 * (2.000 + 0.000 + 0.000 + 0.000)
舗装復旧	1	数量 = 掘削幅 × (土工延長 + 余掘延長 + 試掘延長 + 撤去延長)
		3.000 m2 = 1.500 * (2.000 + 0.000 + 0.000 + 0.000)
路盤復旧	1	数量 = 掘削幅 × (土工延長 + 余掘延長 + 試掘延長 + 撤去延長)
		3.000 m2 = 1.500 * (2.000 + 0.000 + 0.000 + 0.000)
路盤復旧	2	数量 = 掘削幅 × (土工延長 + 余掘延長 + 試掘延長 + 撤去延長)
		3.000 m2 = 1.500 * (2.000 + 0.000 + 0.000 + 0.000)
掘削埋め戻し	1	数量 = 掘削幅 × 厚み × (土工延長 + 余掘延長 + 試掘延長 + 撤去延長)
		0.930 m3 = 1.500 * 0.310 * (2.000 + 0.000 + 0.000 + 0.000)
掘削埋め戻し	2	数量 = ((掘削幅 × 厚み - 管面積) × 土工延長) + (掘削幅 × 厚み × (余掘延長 + 試掘延長 + 撤去延長))
		1.376 m3 = ((1.500 * 0.460 - 0.002) * 2.000) + (1.500 * 0.460 * (0.000 + 0.000 + 0.000))

土 工 数 量 計 算 書 （ 計 算 表 ）

設計書管理番号： 13005400[当初設計書]

工種番号	42	工種名称	本設水道HPPEφ50①本管工事	ルート番号	01	ルート名称	W50①切替

層種別	層	計 算 凡 例 ／ 計 算 式
残土処分層	1	舗装掘削数量 = 掘削幅 × 厚み ×（土工延長 + 余掘延長 + 試掘延長 + 撤去延長）
（舗装掘削）		0.150 m3 = 1.500 * 0.050 *（2.000 + 0.000 + 0.000 + 0.000）
残土処分層	1	数量 = 舗装掘削第1層土量
（舗装掘削）		0.150 m3 = 0.150
残土処分層	1	数量 = 掘削第1層土量
（掘削）		0.930 m3 = 0.930
残土処分層	2	数量 = 掘削第2層土量
（掘削）		2.100 m3 = 2.100

土 工 数 量 計 算 書 （ 計 算 表 ）

設計書管理番号： 13005400

工種番号	42	工種名称	本設水道HPPEφ50①本管工事	ルート番号	11	ルート名称	W50①布設

層種別	層	計 算 凡 例 ／ 計 算 式
舗装切断	1	数量 =（(土工延長 + 余掘り延長 + 試掘延長 + 撤去延長）+（(継手掘削幅 - 普通掘削幅）× 継手掘箇所数)）× 切断回数
		53.000 m =（(26.500 + 0.000 + 0.000 + 0.000）+（(0.600 - 0.600）＊ 0.000)）＊ 2.000
舗装掘削	1	数量 = 掘削幅 ×（土工延長 + 余掘延長 + 試掘延長 + 撤去延長）
		15.900 m2 = 0.600 ＊（26.500 + 0.000 + 0.000 + 0.000）
掘削	1	数量 = 掘削幅 × 厚み ×（土工延長 + 余掘延長 + 試掘延長 + 撤去延長）
		4.929 m3 = 0.600 ＊ 0.310 ＊（26.500 + 0.000 + 0.000 + 0.000）
掘削	2	数量 = 掘削幅 × 厚み ×（土工延長 + 余掘延長 + 試掘延長 + 撤去延長）
		8.745 m3 = 0.600 ＊ 0.550 ＊（26.500 + 0.000 + 0.000 + 0.000）
舗装復旧	1	数量 = 掘削幅 ×（土工延長 + 余掘延長 + 試掘延長 + 撤去延長）
		15.900 m2 = 0.600 ＊（26.500 + 0.000 + 0.000 + 0.000）
路盤復旧	1	数量 = 掘削幅 ×（土工延長 + 余掘延長 + 試掘延長 + 撤去延長）
		15.900 m2 = 0.600 ＊（26.500 + 0.000 + 0.000 + 0.000）
路盤復旧	2	数量 = 掘削幅 ×（土工延長 + 余掘延長 + 試掘延長 + 撤去延長）
		15.900 m2 = 0.600 ＊（26.500 + 0.000 + 0.000 + 0.000）
掘削埋め戻し	1	数量 = 掘削幅 × 厚み ×（土工延長 + 余掘延長 + 試掘延長 + 撤去延長）
		4.929 m3 = 0.600 ＊ 0.310 ＊（26.500 + 0.000 + 0.000 + 0.000）

土 工 数 量 計 算 書 （ 計 算 表 ）

設計書管理番号： 13005400[当初設計書]

工種番号	42	工種名称	本設水道HPPEφ50①本管工事	ルート番号	11	ルート名称	W50①布設

層種別	層	計　算　凡　例　／　計　算　式
掘削埋め戻し	2	数量 = ((掘削幅 × 厚み - 管面積) × 土工延長) + (掘削幅 × 厚み × (余掘延長 + 試掘延長 + 撤去延長))
		4.876 m3 = ((0.600 * 0.310 - 0.002) * 26.500) + (0.600 * 0.310 * (0.000 + 0.000 + 0.000))
残土処分層	1	舗装掘削数量 = 掘削幅 × 厚み × (土工延長 + 余掘延長 + 試掘延長 + 撤去延長)
(舗装掘削)		0.795 m3 = 0.600 * 0.050 * (26.500 + 0.000 + 0.000 + 0.000)
残土処分層	1	数量 = 舗装掘削第1層土量
(舗装掘削)		0.795 m3 = 0.795
残土処分層	1	数量 = 掘削第1層土量
(掘削)		4.929 m3 = 4.929
残土処分層	2	数量 = 掘削第2層土量
(掘削)		8.745 m3 = 8.745

土 工 数 量 計 算 書 （ 計 算 表 ）

設計書管理番号： 13005400

工種番号	45	工種名称	本設水道HPPEφ50②本管工事	ルート番号	01	ルート名称	G50W50②切替

層種別	層	計 算 凡 例 ／ 計 算 式
舗装切断	1	数量 = ((土工延長 + 余掘り延長 + 試掘延長 + 撤去延長) + ((継手掘削幅 - 普通掘削幅) × 継手掘箇所数)) × 切断回数
		4.500 m = ((4.500 + 0.000 + 0.000 + 0.000) + ((0.750 - 0.750) * 0.000)) * 1.000
舗装掘削	1	数量 = 掘削幅 × (土工延長 + 余掘延長 + 試掘延長 + 撤去延長)
		3.375 m2 = 0.750 * (4.500 + 0.000 + 0.000 + 0.000)
掘削	1	数量 = 掘削幅 × 厚み × (土工延長 + 余掘延長 + 試掘延長 + 撤去延長)
		1.046 m3 = 0.750 * 0.310 * (4.500 + 0.000 + 0.000 + 0.000)
掘削	2	数量 = 掘削幅 × 厚み × (土工延長 + 余掘延長 + 試掘延長 + 撤去延長)
		3.712 m3 = 0.750 * 1.100 * (4.500 + 0.000 + 0.000 + 0.000)
舗装復旧	1	数量 = 掘削幅 × (土工延長 + 余掘延長 + 試掘延長 + 撤去延長)
		3.375 m2 = 0.750 * (4.500 + 0.000 + 0.000 + 0.000)
路盤復旧	1	数量 = 掘削幅 × (土工延長 + 余掘延長 + 試掘延長 + 撤去延長)
		3.375 m2 = 0.750 * (4.500 + 0.000 + 0.000 + 0.000)
路盤復旧	2	数量 = 掘削幅 × (土工延長 + 余掘延長 + 試掘延長 + 撤去延長)
		3.375 m2 = 0.750 * (4.500 + 0.000 + 0.000 + 0.000)
掘削埋め戻し	1	数量 = 掘削幅 × 厚み × (土工延長 + 余掘延長 + 試掘延長 + 撤去延長)
		1.046 m3 = 0.750 * 0.310 * (4.500 + 0.000 + 0.000 + 0.000)

土 工 数 量 計 算 書 （ 計 算 表 ）

設計書管理番号： 13005400[当初設計書]

工種番号	45	工種名称	本設水道HPPEφ50②本管工事	ルート番号	01	ルート名称	G50W50②切替

層種別	層	計 算 凡 例 ／ 計 算 式
掘削埋め戻し	2	数量 = ((掘削幅 × 厚み - 管面積) × 土工延長) + (掘削幅 × 厚み × (余掘延長 + 試掘延長 + 撤去延長))
		2.893 m3 = ((0.750 * 0.860 - 0.002) * 4.500) + (0.750 * 0.860 * (0.000 + 0.000 + 0.000))
残土処分層	1	舗装掘削数量 = 掘削幅 × 厚み × (土工延長 + 余掘延長 + 試掘延長 + 撤去延長)
(舗装掘削)		0.168 m3 = 0.750 * 0.050 * (4.500 + 0.000 + 0.000 + 0.000)
残土処分層	1	数量 = 舗装掘削第1層土量
(舗装掘削)		0.168 m3 = 0.168
残土処分層	1	数量 = 掘削第1層土量
(掘削)		1.046 m3 = 1.046
残土処分層	2	数量 = 掘削第2層土量
(掘削)		3.712 m3 = 3.712

土 工 数 量 計 算 書 （ 計 算 表 ）

設計書管理番号： 13005400

工種番号	45	工種名称	本設水道HPPEφ50②本管工事	ルート番号	11	ルート名称	G50W50②布設

層種別	層	計 算 凡 例 ／ 計 算 式
舗装切断	1	数量 =（(土工延長 + 余掘り延長 + 試掘延長 + 撤去延長）+（(継手掘削幅 - 普通掘削幅） × 継手掘箇所数)）× 切断回数
		9.300 m =（(9.300 + 0.000 + 0.000 + 0.000）+（(0.325 - 0.325) * 0.000)）* 1.000
舗装掘削	1	数量 = 掘削幅 ×（土工延長 + 余掘延長 + 試掘延長 + 撤去延長）
		3.022 m2 = 0.325 *（9.300 + 0.000 + 0.000 + 0.000）
掘削	1	数量 = 掘削幅 × 厚み ×（土工延長 + 余掘延長 + 試掘延長 + 撤去延長）
		0.936 m3 = 0.325 * 0.310 *（9.300 + 0.000 + 0.000 + 0.000）
掘削	2	数量 = 掘削幅 × 厚み ×（土工延長 + 余掘延長 + 試掘延長 + 撤去延長）
		1.662 m3 = 0.325 * 0.550 *（9.300 + 0.000 + 0.000 + 0.000）
舗装復旧	1	数量 = 掘削幅 ×（土工延長 + 余掘延長 + 試掘延長 + 撤去延長）
		3.022 m2 = 0.325 *（9.300 + 0.000 + 0.000 + 0.000）
路盤復旧	1	数量 = 掘削幅 ×（土工延長 + 余掘延長 + 試掘延長 + 撤去延長）
		3.022 m2 = 0.325 *（9.300 + 0.000 + 0.000 + 0.000）
路盤復旧	2	数量 = 掘削幅 ×（土工延長 + 余掘延長 + 試掘延長 + 撤去延長）
		3.022 m2 = 0.325 *（9.300 + 0.000 + 0.000 + 0.000）
掘削埋め戻し	1	数量 = 掘削幅 × 厚み ×（土工延長 + 余掘延長 + 試掘延長 + 撤去延長）
		0.936 m3 = 0.325 * 0.310 *（9.300 + 0.000 + 0.000 + 0.000）

土 工 数 量 計 算 書 （ 計 算 表 ）

設計書管理番号： 13005400[当初設計書]

工種番号	45	工種名称	本設水道HPPEφ50②本管工事	ルート番号	11	ルート名称	G50W50②布設

層種別	層	計 算 凡 例 ／ 計 算 式
掘削埋め戻し	2	数量 = ((掘削幅 × 厚み - 管面積) × 土工延長) + (掘削幅 × 厚み × (余掘延長 + 試掘延長 + 撤去延長))
		0.918 m3 = ((0.325 * 0.310 - 0.002) * 9.300) + (0.325 * 0.310 * (0.000 + 0.000 + 0.000))
残土処分層	1	舗装掘削数量 = 掘削幅 × 厚み × (土工延長 + 余掘延長 + 試掘延長 + 撤去延長)
(舗装掘削)		0.151 m3 = 0.325 * 0.050 * (9.300 + 0.000 + 0.000 + 0.000)
残土処分層	1	数量 = 舗装掘削第1層土量
(舗装掘削)		0.151 m3 = 0.151
残土処分層	1	数量 = 掘削第1層土量
(掘削)		0.936 m3 = 0.936
残土処分層	2	数量 = 掘削第2層土量
(掘削)		1.662 m3 = 1.662

土 工 数 量 計 算 書 （ 計 算 表 ）

設計書管理番号： 13005400

工種番号	47	工種名称	本設水道閉塞工事	ルート番号	01	ルート名称	切替(閉塞)

層種別	層	計　算　凡　例　／　計　算　式
舗装切断	1	数量 = ((土工延長 + 余掘り延長 + 試掘延長 + 撤去延長) + ((継手掘削幅 - 普通掘削幅) × 継手掘箇所数)) × 切断回数
		4.500 m = ((4.500 + 0.000 + 0.000 + 0.000) + ((0.750 - 0.750) * 0.000)) * 1.000
舗装掘削	1	数量 = 掘削幅 × (土工延長 + 余掘延長 + 試掘延長 + 撤去延長)
		3.375 m2 = 0.750 * (4.500 + 0.000 + 0.000 + 0.000)
掘削	1	数量 = 掘削幅 × 厚み × (土工延長 + 余掘延長 + 試掘延長 + 撤去延長)
		1.012 m3 = 0.750 * 0.300 * (4.500 + 0.000 + 0.000 + 0.000)
掘削	2	数量 = 掘削幅 × 厚み × (土工延長 + 余掘延長 + 試掘延長 + 撤去延長)
		3.476 m3 = 0.750 * 1.030 * (4.500 + 0.000 + 0.000 + 0.000)
舗装復旧	1	数量 = 掘削幅 × (土工延長 + 余掘延長 + 試掘延長 + 撤去延長)
		3.375 m2 = 0.750 * (4.500 + 0.000 + 0.000 + 0.000)
舗装復旧	2	数量 = 掘削幅 × (土工延長 + 余掘延長 + 試掘延長 + 撤去延長)
		3.375 m2 = 0.750 * (4.500 + 0.000 + 0.000 + 0.000)
舗装復旧	3	数量 = 掘削幅 × (土工延長 + 余掘延長 + 試掘延長 + 撤去延長)
		3.375 m2 = 0.750 * (4.500 + 0.000 + 0.000 + 0.000)
路盤復旧	1	数量 = 掘削幅 × (土工延長 + 余掘延長 + 試掘延長 + 撤去延長)
		3.375 m2 = 0.750 * (4.500 + 0.000 + 0.000 + 0.000)

土 工 数 量 計 算 書 （ 計 算 表 ）

設計書管理番号： 13005400[当初設計書]

工種番号	47	工種名称	本設水道閉塞工事	ルート番号	01	ルート名称	切替(閉塞)

層種別	層	計　算　凡　例　／　計　算　式
路盤復旧	2	数量 = 掘削幅 × (土工延長 + 余掘延長 + 試掘延長 + 撤去延長)
		3.375 m2 = 0.750 * (4.500 + 0.000 + 0.000 + 0.000)
掘削埋め戻し	1	数量 = 掘削幅 × 厚み × (土工延長 + 余掘延長 + 試掘延長 + 撤去延長)
		1.012 m3 = 0.750 * 0.300 * (4.500 + 0.000 + 0.000 + 0.000)
掘削埋め戻し	2	数量 = ((掘削幅 × 厚み - 管面積) × 土工延長) + (掘削幅 × 厚み × (余掘延長 + 試掘延長 + 撤去延長))
		1.611 m3 = ((0.750 * 0.480 - 0.002) * 4.500) + (0.750 * 0.480 * (0.000 + 0.000 + 0.000))
残土処分層	1	舗装掘削数量 = 掘削幅 × 厚み × (土工延長 + 余掘延長 + 試掘延長 + 撤去延長)
(舗装掘削)		0.506 m3 = 0.750 * 0.150 * (4.500 + 0.000 + 0.000 + 0.000)
残土処分層	1	数量 = 舗装掘削第1層土量
(舗装掘削)		0.506 m3 = 0.506
残土処分層	1	数量 = 掘削第1層土量
(掘削)		1.012 m3 = 1.012
残土処分層	2	数量 = 掘削第2層土量
(掘削)		3.476 m3 = 3.476

土 工 数 量 計 算 書 （ 計 算 表 ）

設計書管理番号： 13005400[当初設計書]

工種番号	48	工種名称	本設給水管工事	ルート番号	01	ルート名称	民地1条(Co)仮設有

層種別	層	計 算 凡 例 ／ 計 算 式
掘削	1	数量 = 掘削幅 × 厚み ×（土工延長 + 余掘延長 + 試掘延長 + 撤去延長）
		9.000 m3 = 1.000 * 1.000 *（9.000 + 0.000 + 0.000 + 0.000）
舗装復旧	1	数量 = 掘削幅 × 厚み ×（土工延長 + 余掘延長 + 試掘延長 + 撤去延長）
		0.900 m3 = 1.000 * 0.100 *（9.000 + 0.000 + 0.000 + 0.000）
路盤復旧	1	数量 = 掘削幅 ×（土工延長 + 余掘延長 + 試掘延長 + 撤去延長）
		9.000 m2 = 1.000 *（9.000 + 0.000 + 0.000 + 0.000）
掘削埋め戻し	1	数量 = 掘削幅 × 厚み ×（土工延長 + 余掘延長 + 試掘延長 + 撤去延長）
		6.750 m3 = 1.000 * 0.750 *（9.000 + 0.000 + 0.000 + 0.000）
残土処分層	1	数量 = 掘削第1層土量
（掘削）		9.000 m3 = 9.000

土 工 数 量 計 算 書 （ 計 算 表 ）

設計書管理番号： 13005400[当初設計書]

工種番号	48	工種名称	本設給水管工事	ルート番号	02	ルート名称	民地1条(Co)仮設無

層種別	層	計　算　凡　例　／　計　算　式
舗装切断	1	数量 = ((土工延長 + 余掘り延長 + 試掘延長 + 撤去延長) + ((継手掘削幅 - 普通掘削幅) × 継手掘箇所数)) × 切断回数
		3.000 m = ((1.500 + 0.000 + 0.000 + 0.000) + ((1.000 - 1.000) * 0.000)) * 2.000
舗装掘削	1	数量 = 掘削幅 × 厚み ×（土工延長 + 余掘延長 + 試掘延長 + 撤去延長）
		0.150 m3 = 1.000 * 0.100 *（1.500 + 0.000 + 0.000 + 0.000）
掘削	1	数量 = 掘削幅 × 厚み ×（土工延長 + 余掘延長 + 試掘延長 + 撤去延長）
		1.350 m3 = 1.000 * 0.900 *（1.500 + 0.000 + 0.000 + 0.000）
舗装復旧	1	数量 = 掘削幅 × 厚み ×（土工延長 + 余掘延長 + 試掘延長 + 撤去延長）
		0.150 m3 = 1.000 * 0.100 *（1.500 + 0.000 + 0.000 + 0.000）
路盤復旧	1	数量 = 掘削幅 ×（土工延長 + 余掘延長 + 試掘延長 + 撤去延長）
		1.500 m2 = 1.000 *（1.500 + 0.000 + 0.000 + 0.000）
掘削埋め戻し	1	数量 = 掘削幅 × 厚み ×（土工延長 + 余掘延長 + 試掘延長 + 撤去延長）
		1.125 m3 = 1.000 * 0.750 *（1.500 + 0.000 + 0.000 + 0.000）
残土処分層	1	数量 = 舗装掘削第1層土量
(舗装掘削)		0.150 m3 = 0.150
残土処分層	1	数量 = 掘削第1層土量
(掘削)		1.350 m3 = 1.350

土 工 数 量 計 算 書 （ 計 算 表 ）

設計書管理番号： 13005400

工種番号	48	工種名称	本設給水管工事	ルート番号	11	ルート名称	布設1条

層種別	層	計 算 凡 例 ／ 計 算 式
舗装切断	1	数量 = ((土工延長 + 余掘り延長 + 試掘延長 + 撤去延長) + ((継手掘削幅 - 普通掘削幅) × 継手掘箇所数)) × 切断回数
		36.994 m = ((18.497 + 0.000 + 0.000 + 0.000) + ((0.600 - 0.600) * 0.000)) * 2.000
舗装掘削	1	数量 = 掘削幅 × (土工延長 + 余掘延長 + 試掘延長 + 撤去延長)
		11.098 m2 = 0.600 * (18.497 + 0.000 + 0.000 + 0.000)
掘削	1	数量 = 掘削幅 × 厚み × (土工延長 + 余掘延長 + 試掘延長 + 撤去延長)
		3.440 m3 = 0.600 * 0.310 * (18.497 + 0.000 + 0.000 + 0.000)
掘削	2	数量 = 掘削幅 × 厚み × (土工延長 + 余掘延長 + 試掘延長 + 撤去延長)
		5.993 m3 = 0.600 * 0.540 * (18.497 + 0.000 + 0.000 + 0.000)
舗装復旧	1	数量 = 掘削幅 × (土工延長 + 余掘延長 + 試掘延長 + 撤去延長)
		11.098 m2 = 0.600 * (18.497 + 0.000 + 0.000 + 0.000)
路盤復旧	1	数量 = 掘削幅 × (土工延長 + 余掘延長 + 試掘延長 + 撤去延長)
		11.098 m2 = 0.600 * (18.497 + 0.000 + 0.000 + 0.000)
路盤復旧	2	数量 = 掘削幅 × (土工延長 + 余掘延長 + 試掘延長 + 撤去延長)
		11.098 m2 = 0.600 * (18.497 + 0.000 + 0.000 + 0.000)
掘削埋め戻し	1	数量 = 掘削幅 × 厚み × (土工延長 + 余掘延長 + 試掘延長 + 撤去延長)
		3.440 m3 = 0.600 * 0.310 * (18.497 + 0.000 + 0.000 + 0.000)

土 工 数 量 計 算 書 （ 計 算 表 ）

設計書管理番号： 13005400[当初設計書]

工種番号	48	工種名称	本設給水管工事	ルート番号	11	ルート名称	布設1条

層種別	層	計 算 凡 例 ／ 計 算 式
掘削埋め戻し	2	数量 = 掘削幅 × 厚み ×（土工延長 + 余掘延長 + 試掘延長 + 撤去延長）
		3.329 m3 = 0.600 * 0.300 *（18.497 + 0.000 + 0.000 + 0.000）
残土処分層	1	舗装掘削数量 = 掘削幅 × 厚み ×（土工延長 + 余掘延長 + 試掘延長 + 撤去延長）
（舗装掘削）		0.554 m3 = 0.600 * 0.050 *（18.497 + 0.000 + 0.000 + 0.000）
残土処分層	1	数量 = 舗装掘削第1層土量
（舗装掘削）		0.554 m3 = 0.554
残土処分層	1	数量 = 掘削第1層土量
（掘削）		3.440 m3 = 3.440
残土処分層	2	数量 = 掘削第2層土量
（掘削）		5.993 m3 = 5.993

土 工 数 量 計 算 書 （ 計 算 表 ）

設計書管理番号： 13005400

工種番号	51	工種名称	水道舗装本復旧工事	ルート番号	11	ルート名称	県道本復旧【切削ｵｰﾊﾞｰﾚｲ】

層種別	層	計 算 凡 例 ／ 計 算 式
舗装掘削	1	数量 = 本復旧面積 - 付帯設備面積
		604.000 m2 = 604.000 - 0.000
舗装本復旧	1	数量 = 本復旧面積 - 付帯設備面積
		604.000 m2 = 604.000 - 0.000
残土処分層	1	舗装掘削数量 =（本復旧面積 - 付帯設備面積）× 厚み
（舗装掘削）		30.200 m3 =（604.000 - 0.000）＊ 0.050
残土処分層	1	数量 = 舗装掘削第1層土量
（舗装掘削）		30.200 m3 = 30.200

R1.7月修正版

ルート番号	矢板の規格･寸法			施工土留工			矢板の使用回数	矢板の使用重量	供用日数	掘削深	矢板支保工掘削幅	備考
	1枚の幅	1枚の長さ	1m当りの重量	延長	枚数	総重量						
	① (m)	② (m)	③ (t/m･枚)	④ (m)	⑤ ④/①*2 (枚)	⑥ ⑤*②*③ (t)	⑦ (回)	⑧ ⑥/⑦ (t)	⑨ (日)		(m)	
ガス分												
水道分												
39：01	0.25	3.0	0.0118	4.0	32	1.1328	1	1.1328	7	2.5m以下	1.1～1.5	切替
39：12	0.25	2.5	0.0118	96.9	775	22.8625	4	5.7156	7	2.0m以下	0.9以下	布設:同時撤去
39：22	0.25	2.5	0.0118	17.0	136	4.0120	1	4.0120	7	2.0m以下	0.9以下	布設(金所)：同時撤去
39：51	0.25	2.0	0.0118	3.0	24	0.5664	1	0.5664	7	2.0m以下	0.9～1.1	試掘

〔軽量鋼矢板たて込み・引抜工〕

	掘削深					
	1.5m以下	2.0m以下	2.5m以下	3.0m以下	3.5m以下	3.8m以下
ガス						
水道		116.9	4.0			

〔支保工〕

	掘削幅	掘削深		
		2.0m以下	3.5m以下	3.8m以下
ガス	0.9以下			
	0.9～1.1			
	1.1～1.5			
	1.5～2.0			
水道	0.9以下	113.9		
	0.9～1.1	3.0		
	1.1～1.5		4.0	
	1.5～2.0			

〔軽量鋼矢板賃料〕

	使用回数	供用日数	矢板使用重量	矢板使用重量（丸め）
ガス				
水道	1回	7日	5.7112	5.7t
	4回	7日	5.7156	5.7t