FD79-91

水道配管図

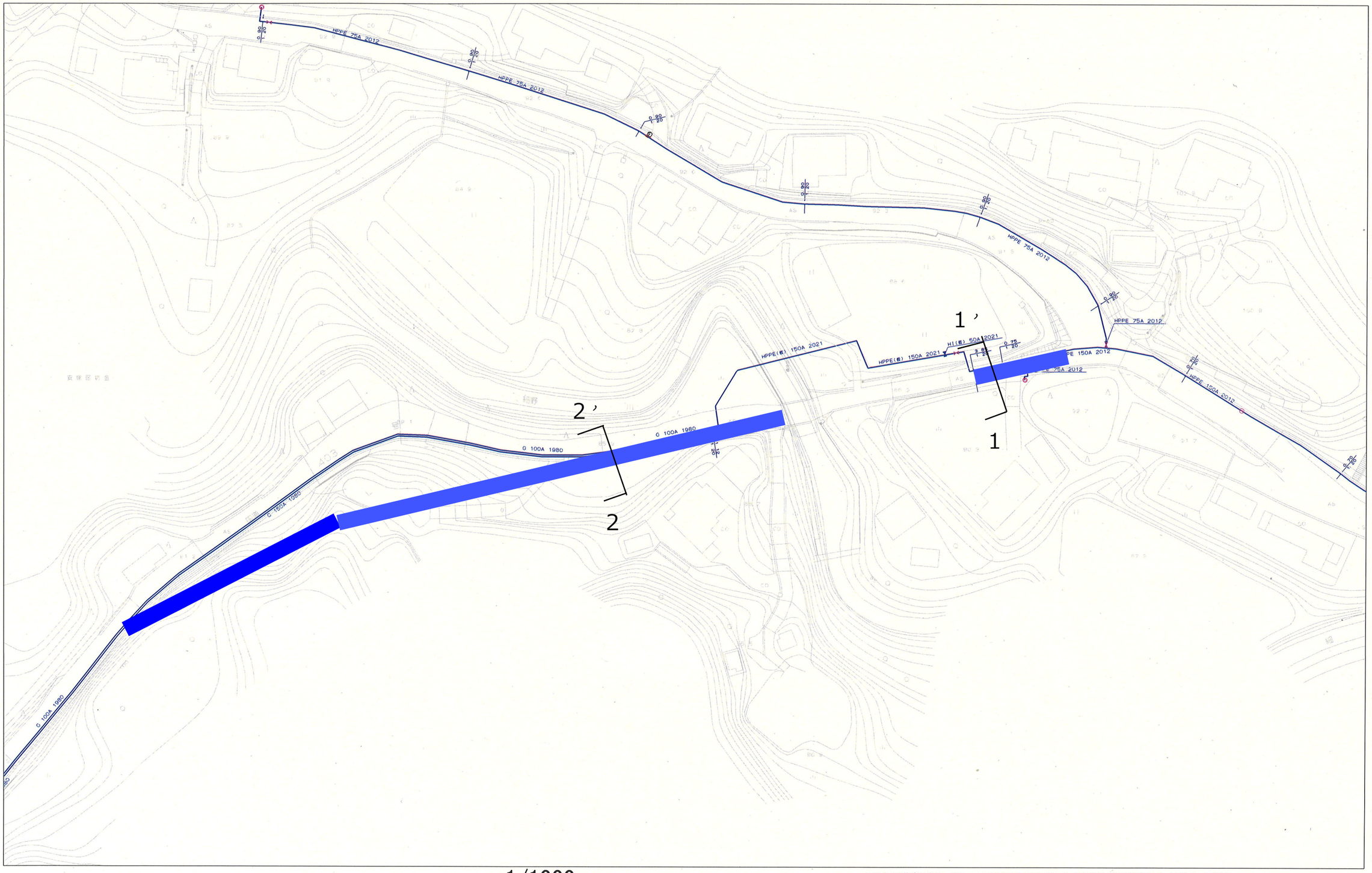

1/1000

0 80m

この地図の作成に当たっては、国土地理院長の承認を得て、同院発行の数値地図25000（空間データ基盤）、数値地図（国土基本情報）電子国土基本図（地図情報）、数値地図（国土基本情報）電子国土基本図（地名情報）、数値地図（国土基本情報）基盤地図情報（数値標高モデル）及び基盤地図情報を使用した。
（承認番号 平25情使、第954号）

FD79-92

上越市ガス水道局

本設給水管標準配管立体図 S=Free

新国道付近宅φ20

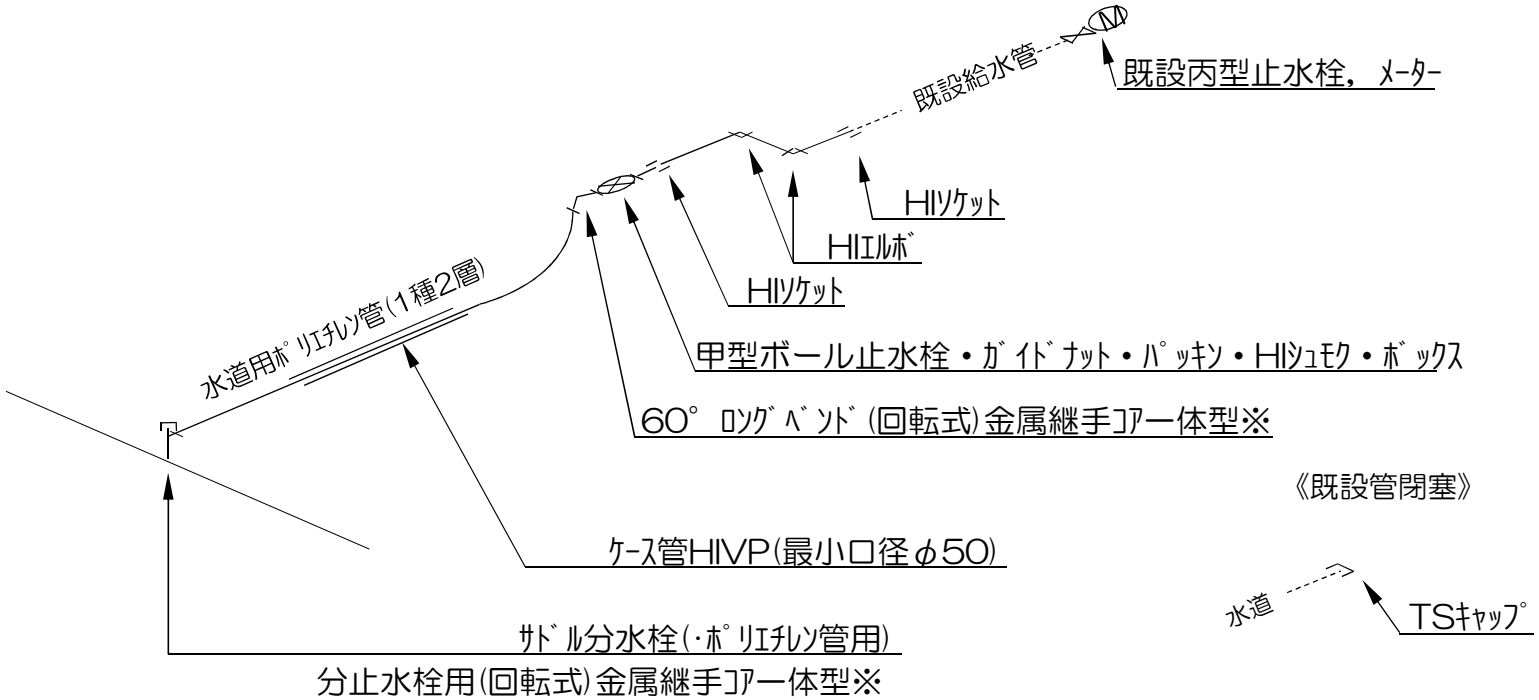

《既設管閉塞》

※WSA B 012適合品、ﾈｼﾞ側接続ﾊﾟｯｷﾝはJIS K6353 Ⅰ類A70の
ｺﾞﾑ製品を用いた芯金入りとする。

本設給水管標準配管立体図 S=Free

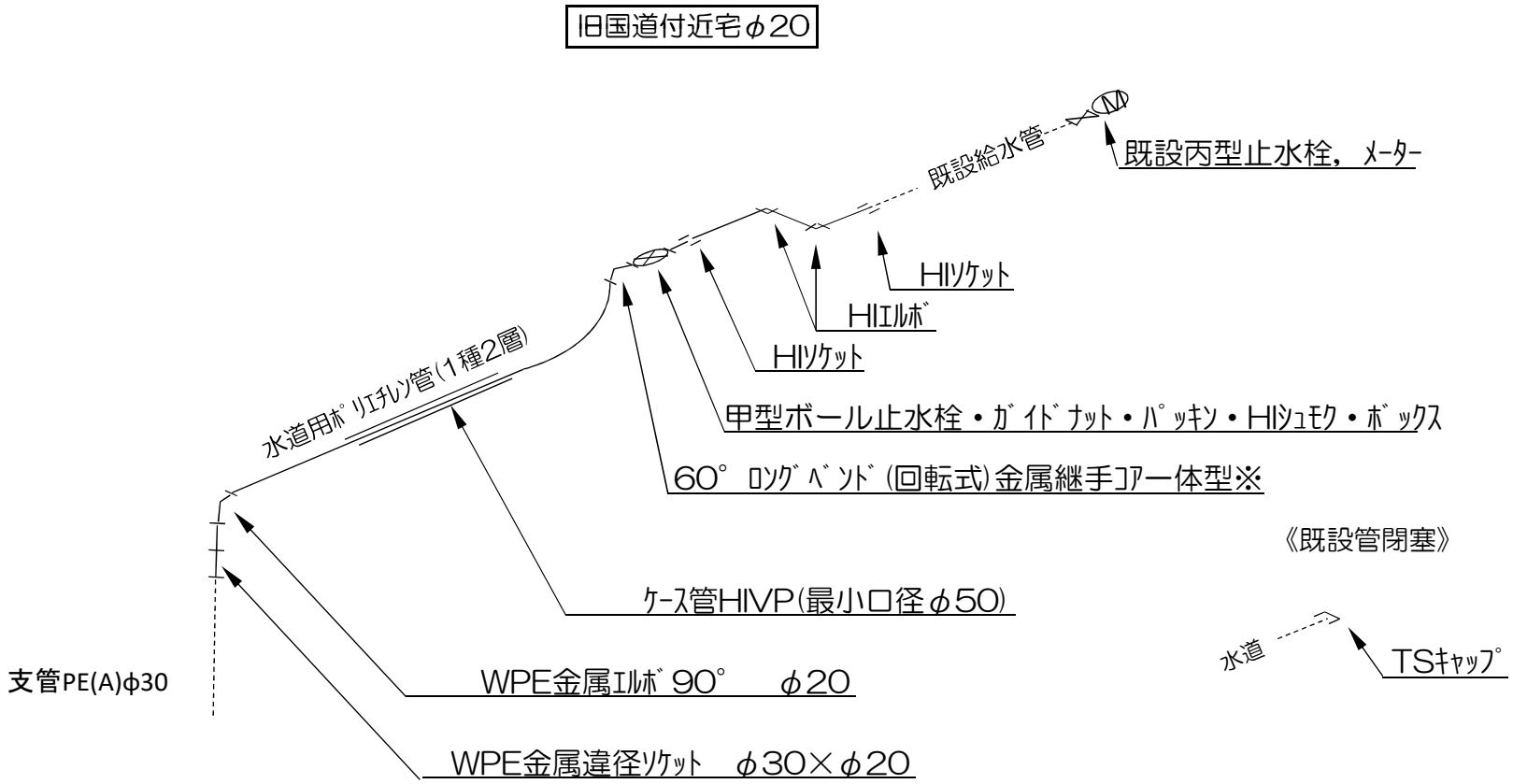

※WSA B 012適合品、ﾈｼﾞ側接続ﾊﾟｯｷﾝはJIS K6353 Ⅰ類A70の
ｺﾞﾑ製品を用いた芯金入りとする。

掘削・復旧断面図

07：φ150水道本管工事　01：国道切替（右岸側）
〈N3　CBR3　下層路盤仕上げ〉

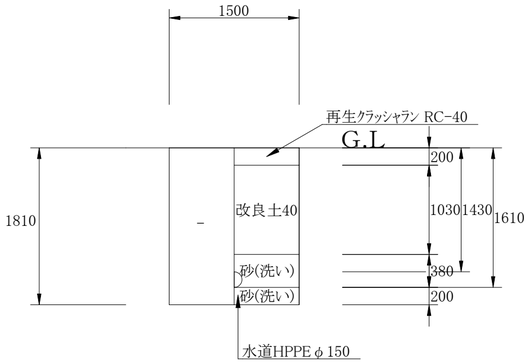

07：φ150水道本管工事　02：国道切替（左岸側）
〈N5-1　CBR8〉

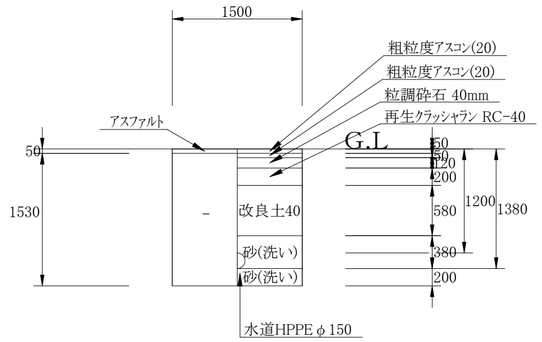

07：φ150水道本管工事　03：国道布設（右岸側）
〈N3　CBR3　下層路盤仕上げ〉

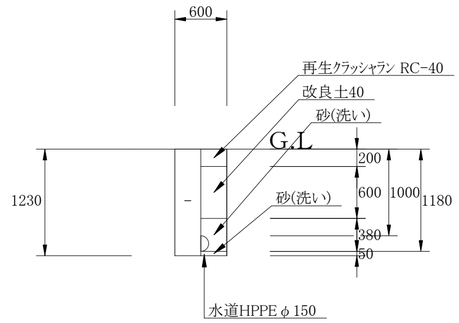

07：φ150水道本管工事　04：国道布設（左岸側）
〈N3　CBR6　下層路盤仕上げ〉

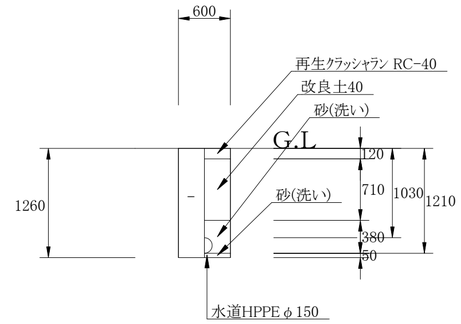

07：φ150水道本管工事　05：国道既設管撤去（2条管）
〈N4　CBR8〉

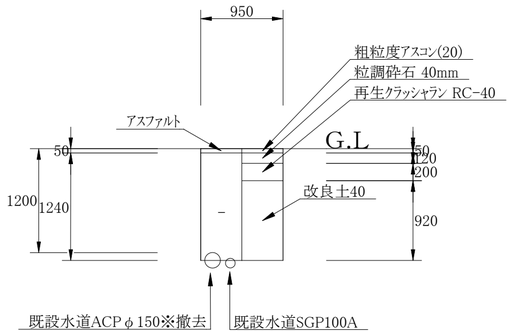

07：φ150水道本管工事　06：旧国道モルタル充填管帽設置
〈N4　CBR8〉

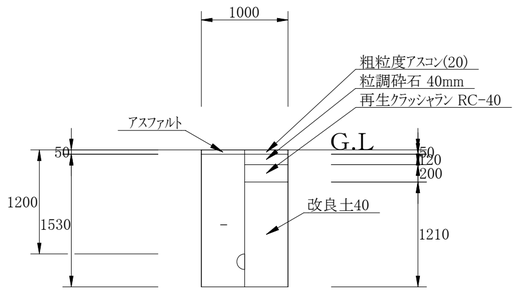

07：φ150水道本管工事　07：路肩モルタル充填管帽設置

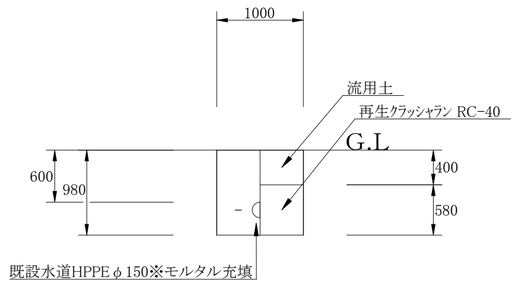

12：φ30水道支管工事　01：国道既設管撤去（2条管）・支管布設
〈N4　CBR8〉

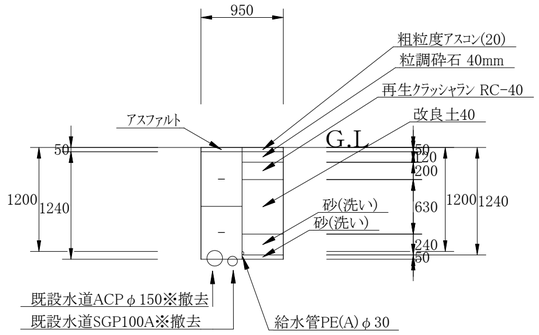

12：φ30水道支管工事　02：国道支管布設
08：給水管工事　01：国道給水管布設
〈N4　CBR8〉

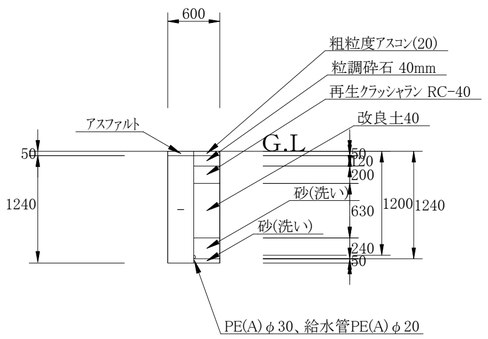

08：給水管工事　02：民地内給水管切替（Con）

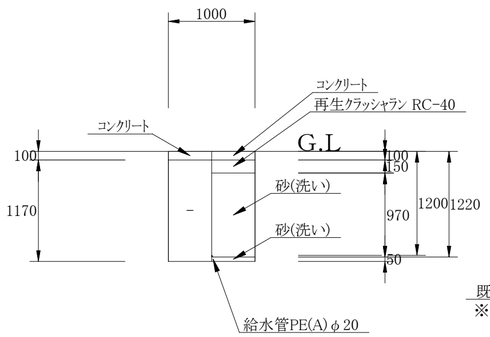

11：既設仮設管撤去工事　01：仮設道路仮設管撤去
〈舗装下掘削〉

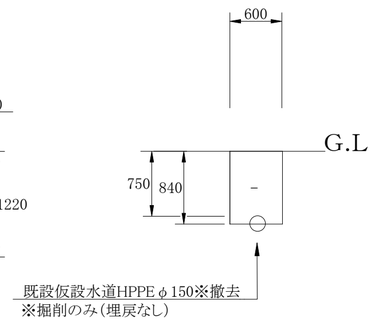

11：既設仮設管撤去工事　02：路肩仮設管撤去

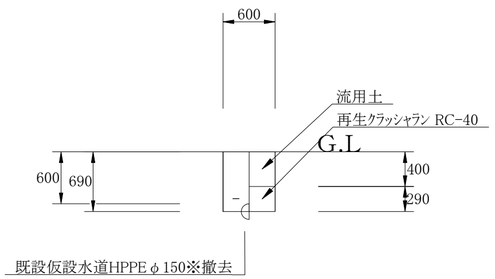

07：φ150水道本管工事　09：国道舗装本復旧

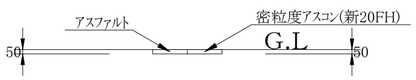

排泥弁設置標準図　S=Free

・現況、排泥弁二次側の配管はﾎﾟﾘ粉体ﾗｲﾆﾝｸﾞ鋼管（SGP-PB）によるﾈｼﾞ込接合が標準であるが、耐震性を確保できないことから埋設部分については1種2層ﾎﾟﾘｴﾁﾚﾝﾊﾟｲﾌﾟ（PE(A)）に変更する。
露出部分の配管については、紫外線への対応やﾌﾟﾗｸﾞ設置等を考慮し、現況通り鋼管による施工とする。

・φ30～φ50の排泥弁に適用する。Φ75以上の排泥弁については別途考慮すること。

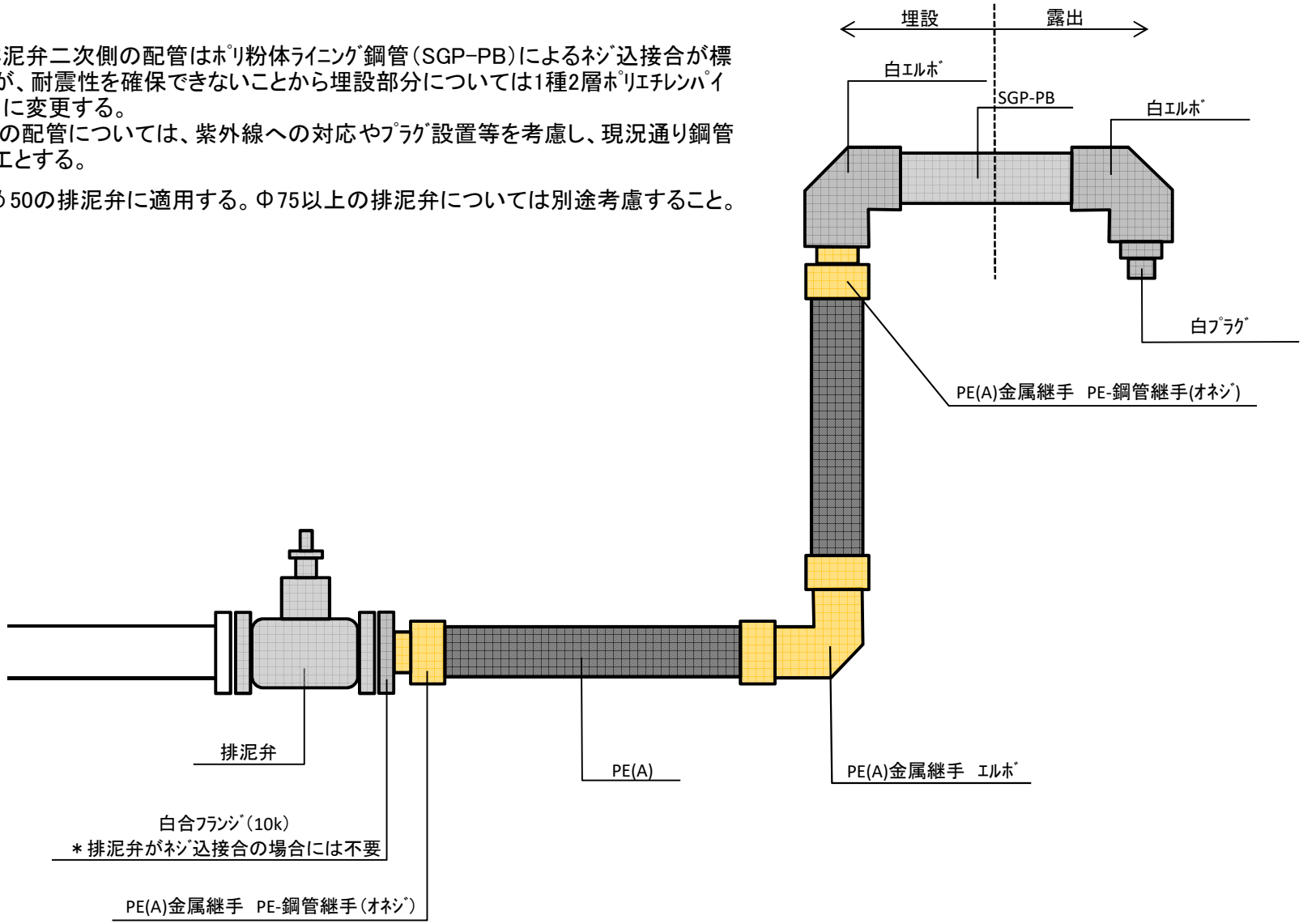

充填工標準配管立体図 S=Free

（HPPE×ACP）

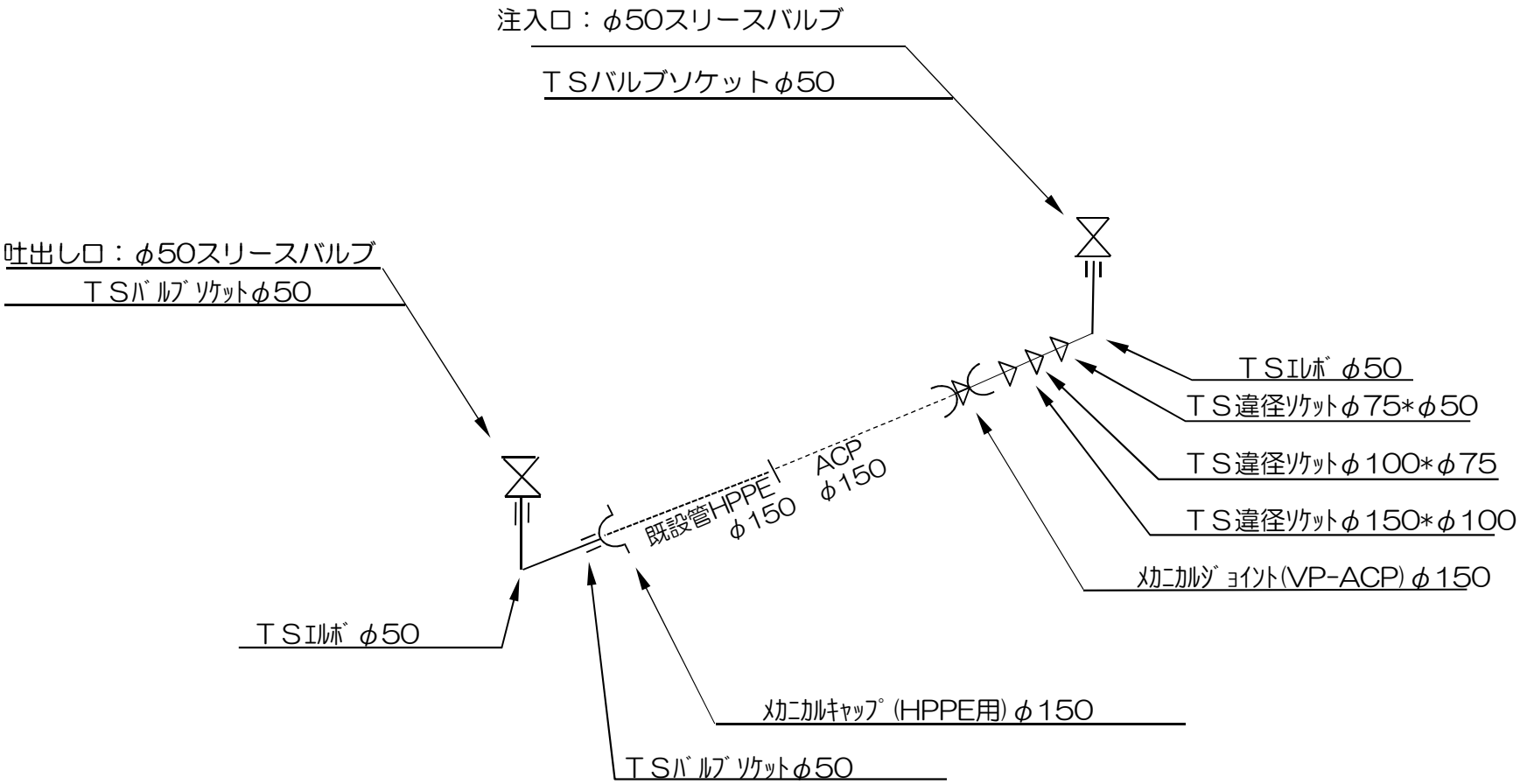

充填工標準配管立体図 S=Free

（HPPE×HPPE）

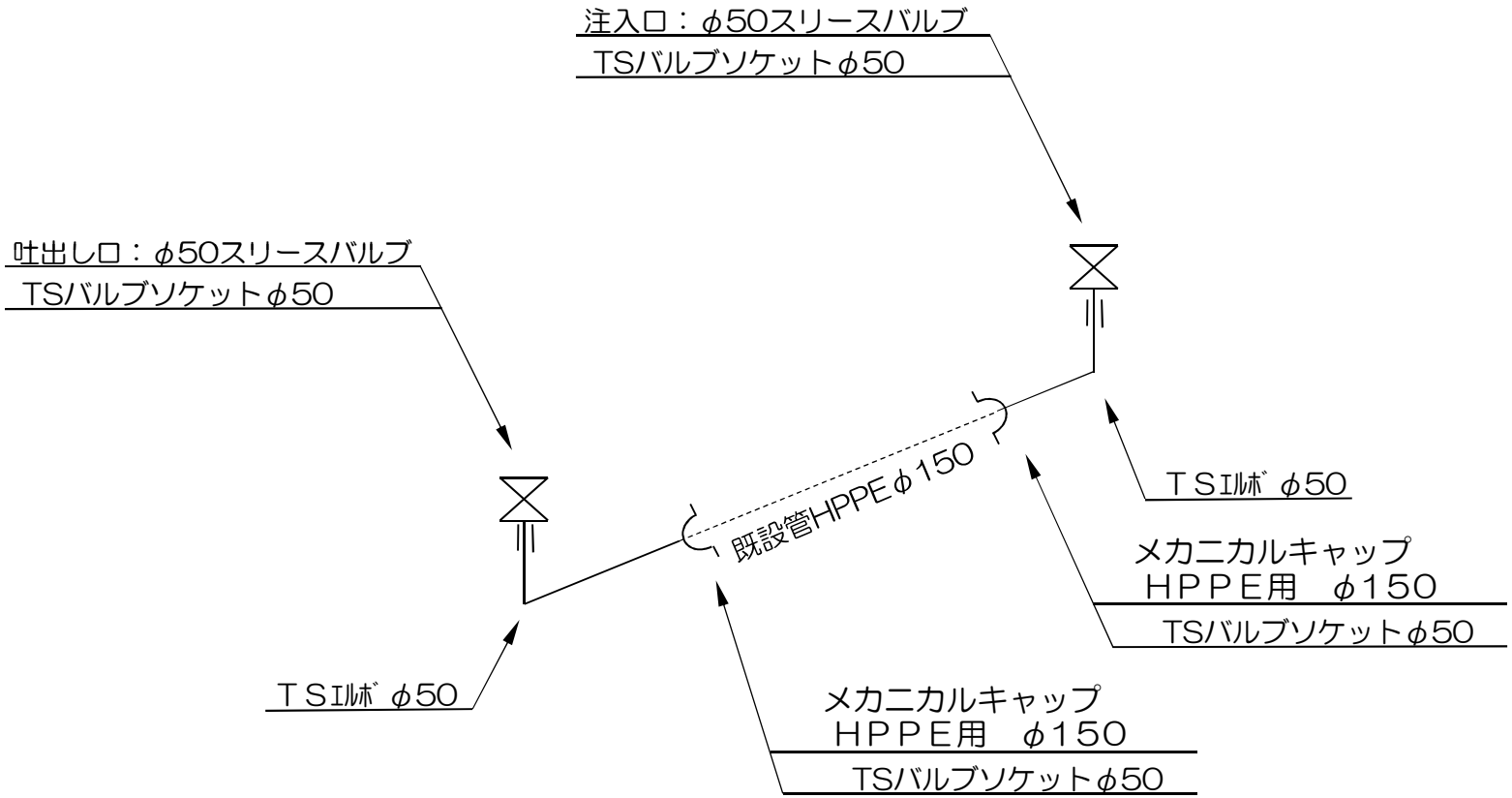

充填工標準配管立体図 S=Free

（SGP×SGP）

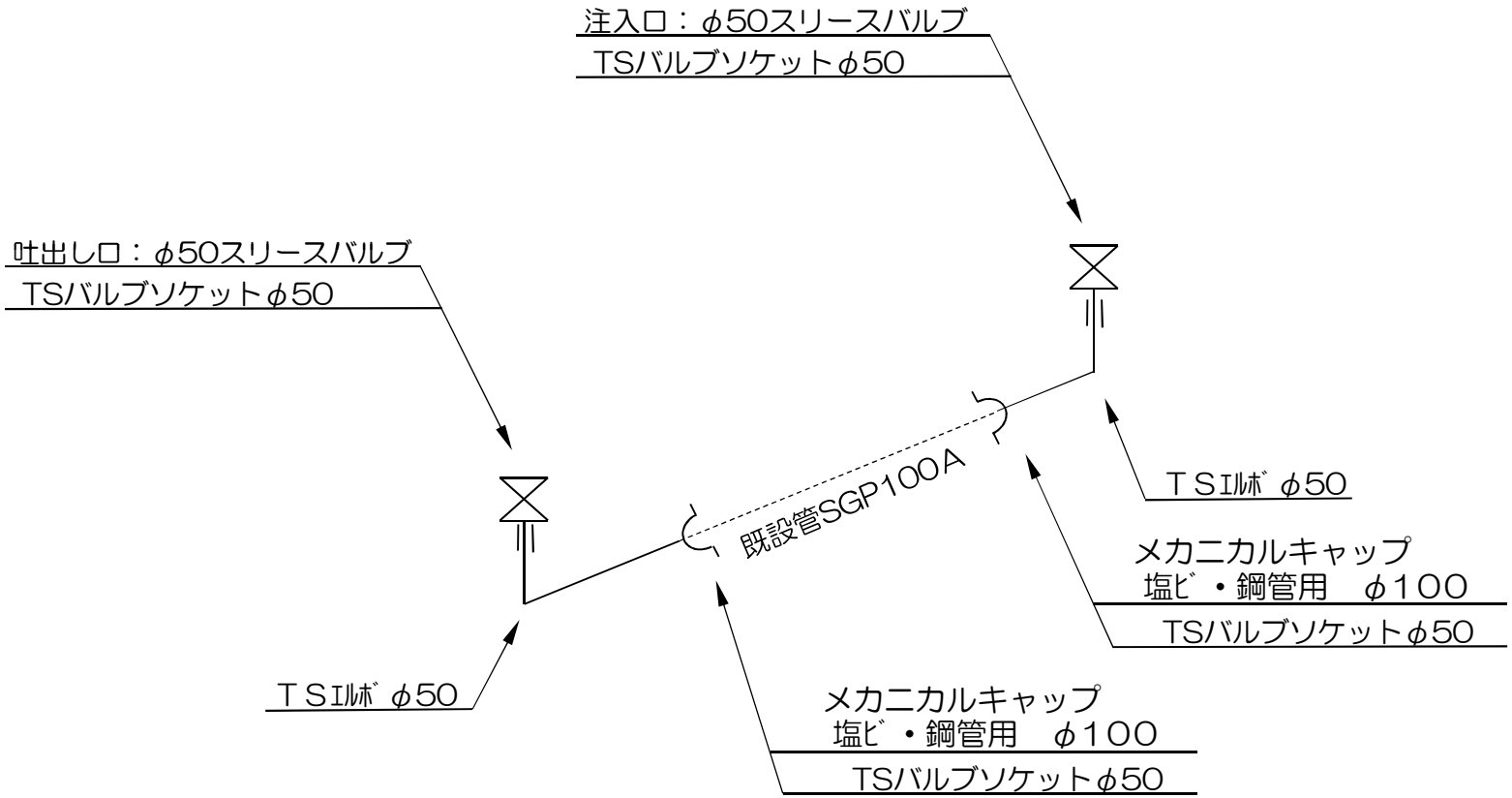

工 種 集 計 表（土工）

設計書管理番号:　27002200[当初設計書]

工種番号	07	工種名称	φ150水道本管工事	工種規格	

名称	単位	工種総延長		ルート 01	02	03	04	05
土工延長	m	367.000		2.000	2.000	29.000	206.000	126.000

土工延長の値は土工延長・余堀延長・試掘延長・撤去延長を合計した値です

単価コード	単価名称／種別	形状寸法／備考	単位	区分		設計数量	小計	ルート 01	02	03	04	05
TSP1D21000	舗装版切断 ｱｽﾌｧﾙﾄ舗装版		m			270.000	273.000		4.000			252.000
	舗装厚:15cm以下	県積算基準										
TSPZB01000	不陸整正	粒度調整砕石 M-40	m2			254.000	254.150					
	9mm以上13mm未満	県積算基準										
TSPZB13000	表層(車道･路肩部) ﾌﾟﾗｲﾑｺｰﾄ PK-3	50mm 密粒度ｱｽｺﾝ(新20FH)	m2			254.000	254.150					
	3.0m超	県積算基準										
TSS1000 00	バックホウ掘削積込		m3			340.000	336.534	5.430	4.590	21.402	155.736	146.916
	BH ｸﾛｰﾗ型 山積0.28m3排ｶﾞｽ2次	水道事業実務必携										
TSS1040 00	舗装版取り壊し積込工	BH ｸﾛｰﾗ山積0.28m3排ｶﾞｽ2次	m2			378.000	377.850		3.000			119.700
	0cm超え10cm以下	水道事業実務必携										
TSX1300 00	路床工(洗砂)	1層max仕上厚20cm	m3			58.000	58.135	1.690	1.690	6.757	47.998	
	山積0.28m3	複合代価(水道事業実務必携)										
TSX1300 00	路床工(再生ｸﾗｯｼｬﾗﾝRC-40)	1層max仕上厚20cm	m3			0.600	0.580					
	山積0.28m3	複合代価(水道事業実務必携)										
TSX1300 00	路床工(改良土40(改良土E))	1層max仕上厚20cm	m3			210.000	214.360	3.090	1.740	10.440	87.756	110.124
	山積0.28m3　ＤＩＤ区域外　0.5km　4t積	複合代価(水道事業実務必携)										
TSX1300 00	路床工(流用土)	1層max仕上厚20cm	m3			0.400	0.400					
	山積0.28m3	複合代価(水道事業実務必携)										
TSXG002000	産廃運搬処理　ｱｽﾌｧﾙﾄ殻運搬工	L=13km ＤＩＤ区域外 廃材ﾌﾟﾗﾝﾄ (J)	m3			19.000	18.892		0.150			5.985
	ﾊﾞｯｸﾎｳ 山積0.28m3　4t積	複合代価(県積算基準・水道事業実務必携)										
TSXG003000	発生土処理	L=19km 改良分 ＤＩＤ区域外	m3			210.000	213.603	2.340	1.740	10.440	87.756	110.124
	ﾊﾞｯｸﾎｳ 山積0.28m3　4t積	複合代価(県積算基準・水道事業実務必携)										

工 種 集 計 表（土工）

設計書管理番号:　27002200[当初設計書]

工種番号	07	工種名称	φ150水道本管工事	工種規格	

単価コード	単価名称／種別	形状寸法／備考	単位	区分		設計数量	小計	ルート				
								01	02	03	04	05
TSXG003000	発生土処理	L=19km 発生土処分先(E) ＤＩＤ区域外	m3			120.000	122.531	3.090	2.850	10.962	67.980	36.792
	ﾊﾞｯｸﾎｳ 山積0.28m3　4t積	複合代価(県積算基準・水道事業実務必携)										
TSY1050 00	下層路盤工	再生ｸﾗｯｼｬｰﾗﾝ RC-40	m2			124.000	123.600				123.600	
	仕上り厚 12cm 1層(幅1.8m未満)	水道事業実務必携										
TSY1050 00	上層路盤工	粒調砕石 M-40	m2			124.000	123.700		3.000			119.700
	仕上り厚 12cm 1層(幅1.8m未満)	水道事業実務必携										
TSY1050 00	下層路盤工	再生ｸﾗｯｼｬｰﾗﾝ RC-40	m2			144.000	144.100	3.000	3.000	17.400		119.700
	仕上り厚 20cm 1層(幅1.8m未満)	水道事業実務必携										
TSY1070 00	基層工(人力施工)	仕上厚5cm　車道及び路肩 砂有	m2･1層			3.000	3.000		3.000			
	粗粒度ｱｽｺﾝ (20) ﾌﾟﾗｲﾑｺｰﾄ 小型車	水道事業実務必携										
TSY1070 00	表層工(人力施工)	仕上厚5cm　車道及び路肩 砂無	m2･1層			3.000	3.000		3.000			
	粗粒度ｱｽｺﾝ (20) ﾀｯｸｺｰﾄ 小型車	水道事業実務必携										
TSY1070 00	表層工(人力施工)	仕上厚5cm　車道及び路肩 砂無	m2･1層			121.000	120.700					119.700
	粗粒度ｱｽｺﾝ (20) 瀝青材散布なし 小型車	水道事業実務必携										

工 種 集 計 表（土工）

設計書管理番号:　27002200[当初設計書]

工種番号	07	工種名称	φ150水道本管工事	工種規格	

名称	単位	工種総延長		ルート 06	07	09		
土工延長	m	367.000		1.000	1.000			

土工延長の値は土工延長・余堀延長・試掘延長・撤去延長を合計した値です

単価コード	単価名称／種別	形状寸法／備考	単位	区分		設計数量	小計	ルート 06	07	09		
TSP1D21000	舗装版切断 ｱｽﾌｧﾙﾄ舗装版 舗装厚:15cm以下	 県積算基準	m					2.000		15.000		
TSPZB01000	不陸整正 9mm以上13mm未満	粒度調整砕石 M-40 県積算基準	m2							254.150		
TSPZB13000	表層(車道･路肩部) ﾌﾟﾗｲﾑｺｰﾄ PK-3 3.0m超	50mm 密粒度ｱｽｺﾝ(新20FH) 県積算基準	m2							254.150		
TSS1000 00	バックホウ掘削積込 BH ｸﾛｰﾗ型 山積0.28m3排ｶﾞｽ2次	 水道事業実務必携	m3					1.505	0.955			
TSS1040 00	舗装版取り壊し積込工 0cm超え10cm以下	BH ｸﾛｰﾗ山積0.28m3排ｶﾞｽ2次 水道事業実務必携	m2					1.000		254.150		
TSX1300 00	路床工(洗砂) 山積0.28m3	1層max仕上厚20cm 複合代価(水道事業実務必携)	m3									
TSX1300 00	路床工(再生ｸﾗｯｼｬﾗﾝRC-40) 山積0.28m3	1層max仕上厚20cm 複合代価(水道事業実務必携)	m3						0.580			
TSX1300 00	路床工(改良土40(改良土E)) 山積0.28m3　ＤＩＤ区域外　0.5km　4t積	1層max仕上厚20cm 複合代価(水道事業実務必携)	m3					1.210				
TSX1300 00	路床工(流用土) 山積0.28m3	1層max仕上厚20cm 複合代価(水道事業実務必携)	m3						0.400			
TSXG002000	産廃運搬処理　ｱｽﾌｧﾙﾄ殻運搬工 ﾊﾞｯｸﾎｳ 山積0.28m3　4t積	L=13km ＤＩＤ区域外 廃材ﾌﾟﾗﾝﾄ (J) 複合代価(県積算基準・水道事業実務必携)	m3					0.050		12.707		
TSXG003000	発生土処理 ﾊﾞｯｸﾎｳ 山積0.28m3　4t積	L=19km 改良分 ＤＩＤ区域外 複合代価(県積算基準・水道事業実務必携)	m3					1.203				

工 種 集 計 表（土工）

設計書管理番号:　27002200[当初設計書]

工種番号	07	工種名称	φ150水道本管工事	工種規格	

単価コード	単価名称／種別	形状寸法／備考	単位	区分		設計数量	小計	ルート				
								06	07	09		
TSXG003000	発生土処理 ﾊﾞｯｸﾎｳ 山積0.28m3　4t積	L=19km 発生土処分先(E) ＤＩＤ区域外 複合代価(県積算基準・水道事業実務必携)	m3					0.302	0.555			
TSY1050 00	下層路盤工 仕上り厚 12cm 1層(幅1.8m未満)	再生ｸﾗｯｼｬｰﾗﾝ RC-40 水道事業実務必携	m2									
TSY1050 00	上層路盤工 仕上り厚 12cm 1層(幅1.8m未満)	粒調砕石 M-40 水道事業実務必携	m2					1.000				
TSY1050 00	下層路盤工 仕上り厚 20cm 1層(幅1.8m未満)	再生ｸﾗｯｼｬｰﾗﾝ RC-40 水道事業実務必携	m2					1.000				
TSY1070 00	基層工(人力施工) 粗粒度ｱｽｺﾝ (20) ﾌﾟﾗｲﾑｺｰﾄ 小型車	仕上厚5cm　車道及び路肩 砂有 水道事業実務必携	m2・1層									
TSY1070 00	表層工(人力施工) 粗粒度ｱｽｺﾝ (20) ﾀｯｸｺｰﾄ 小型車	仕上厚5cm　車道及び路肩 砂無 水道事業実務必携	m2・1層									
TSY1070 00	表層工(人力施工) 粗粒度ｱｽｺﾝ (20) 瀝青材散布なし 小型車	仕上厚5cm　車道及び路肩 砂無 水道事業実務必携	m2・1層					1.000				

工 種 集 計 表（土工）

設計書管理番号:　27002200[当初設計書]

工種番号	08	工種名称	給水管工事	工種規格	

名称	単位	工種総延長		ルート 01	02			
土工延長	m	11.000		9.000	2.000			

土工延長の値は土工延長・余堀延長・試掘延長・撤去延長を合計した値です

単価コード	単価名称／種別	形状寸法／備考	単位	区分		設計数量	小計	ルート 01	02			
TSP1208000	人力積込 土砂	県積算基準	m3			2.000	2.340		2.340			
TSP1211000	床掘り　土砂 現場制約あり	県積算基準	m3			2.000	2.340		2.340			
TSP1D21000	舗装版切断 ｱｽﾌｧﾙﾄ舗装版 舗装厚:15cm以下	県積算基準	m			18.000	18.000	18.000				
TSP1D21000	舗装版切断 ｺﾝｸﾘｰﾄ舗装版 舗装厚:15cm以下	県積算基準	m			4.000	4.000		4.000			
TSPZ501000	ｺﾝｸﾘｰﾄ 無筋・鉄筋構造物 人力打設18-8-25(20) W/C≦65% (高炉)	一般養生 小運搬無 県積算基準	m3			0.200	0.200		0.200			
TSS1000 00	バックホウ掘削積込 BH ｸﾛｰﾗ型 山積0.28m3排ｶﾞｽ2次	水道事業実務必携	m3			7.000	6.588	6.588				
TSS1040 00	舗装版取り壊し積込工 0cm超え10cm以下	BH ｸﾛｰﾗ山積0.28m3排ｶﾞｽ2次 水道事業実務必携	m2			5.000	5.400	5.400				
TSX1001 00	路床工(洗砂) 人力投入	1層max仕上厚20cm 複合代価(県積算基準)	m3			2.000	2.040		2.040			
TSX1300 00	路床工(洗砂) 山積0.28m3	1層max仕上厚20cm 複合代価(水道事業実務必携)	m3			1.000	1.458	1.458				
TSX1300 00	路床工(改良土40(改良土E)) 山積0.28m3　ＤＩＤ区域外　0.5km　4t積	1層max仕上厚20cm 複合代価(水道事業実務必携)	m3			3.000	3.402	3.402				
TSXG002000	産廃運搬処理　ｱｽﾌｧﾙﾄ殻運搬工 ﾊﾞｯｸﾎｳ 山積0.28m3　4t積	L=13km ＤＩＤ区域外 廃材ﾌﾟﾗﾝﾄ (J) 複合代価(県積算基準・水道事業実務必携)	m3			0.300	0.270	0.270				

工 種 集 計 表（土工）

設計書管理番号:　27002200[当初設計書]

工種番号	08	工種名称	給水管工事	工種規格	

単価コード	単価名称／種別	形状寸法／備考	単位	区分		設計数量	小計	ルート				
								01	02			
TSXG002000	産廃運搬処理　ｺﾝｸﾘｰﾄ殻(無筋)運搬工	L=17km ＤＩＤ区域外 廃材ﾌﾟﾗﾝﾄ (J)	m3			0.200	0.200		0.200			
	ﾊﾞｯｸﾎｳ 山積0.13m3　2t積	複合代価(県積算基準・水道事業実務必携)										
TSXG003000	発生土処理	L=19km 改良分 ＤＩＤ区域外	m3			3.000	3.402	3.402				
	ﾊﾞｯｸﾎｳ 山積0.28m3　4t積	複合代価(県積算基準・水道事業実務必携)										
TSXG003000	発生土処理	L=16km 発生土処分先(D) ＤＩＤ区域外	m3			2.000	2.340		2.340			
	人力　2t積	複合代価(県積算基準・水道事業実務必携)										
TSXG003000	発生土処理	L=19km 発生土処分先(E) ＤＩＤ区域外	m3			3.000	3.186	3.186				
	ﾊﾞｯｸﾎｳ 山積0.28m3　4t積	複合代価(県積算基準・水道事業実務必携)										
TSY1050 00	上層路盤工	粒調砕石 M-40	m2			5.000	5.400	5.400				
	仕上り厚 12cm 1層(幅1.8m未満)	水道事業実務必携										
TSY1050 00	上層路盤工	再生ｸﾗｯｼｬｰﾗﾝ RC-40	m2			2.000	2.000		2.000			
	仕上り厚 15cm 1層(幅1.8m未満)	水道事業実務必携										
TSY1050 00	下層路盤工	再生ｸﾗｯｼｬｰﾗﾝ RC-40	m2			5.000	5.400	5.400				
	仕上り厚 20cm 1層(幅1.8m未満)	水道事業実務必携										
TSY1070 00	表層工(人力施工)	仕上厚5cm　車道及び路肩 砂無	m2･1層			5.000	5.400	5.400				
	粗粒度ｱｽｺﾝ (20) 瀝青材散布なし 小型車	水道事業実務必携										
TSYS036100	構造物とりこわし工	人力施工 対策無 4週8休以上	m3			0.200	0.200		0.200			
	無筋構造物 時間制約無 夜間無	県積算基準										

工 種 集 計 表（土工）

設計書管理番号:　27002200[当初設計書]

工種番号	11	工種名称	既設仮設管撤去工事	工種規格	

名称	単位	工種総延長		ルート 01	02			
土工延長	m	80.000		45.000	35.000			

土工延長の値は土工延長・余堀延長・試掘延長・撤去延長を合計した値です

単価コード	単価名称／種別	形状寸法／備考	単位	区分		設計数量	小計	ルート 01	02			
TSS1000 00	バックホウ掘削積込 BH ｸﾛｰﾗ型 山積0.28m3排ｶﾞｽ2次	水道事業実務必携	m3			36.000	36.210	22.140	14.070			
TSX1300 00	路床工(再生ｸﾗｯｼｬﾗﾝRC-40) 山積0.28m3	1層max仕上厚20cm 複合代価(水道事業実務必携)	m3			6.000	6.090		6.090			
TSX1300 00	路床工(流用土) 山積0.28m3	1層max仕上厚20cm 複合代価(水道事業実務必携)	m3			8.000	8.400		8.400			
TSXG003000	発生土処理 ﾊﾞｯｸﾎｳ 山積0.28m3　4t積	L=19km 発生土処分先(E) ＤＩＤ区域外 複合代価(県積算基準・水道事業実務必携)	m3			28.000	27.810	22.140	5.670			

工 種 集 計 表（土工）

設計書管理番号:　27002200[当初設計書]

工種番号	12	工種名称	φ30水道支管工事	工種規格	

名称	単位	工種総延長		ルート 01	02			
土工延長	m	38.000		13.000	25.000			

土工延長の値は土工延長・余堀延長・試掘延長・撤去延長を合計した値です

単価コード	単価名称／種別	形状寸法／備考	単位	区分		設計数量	小計	ルート 01	02			
TSP1D21000	舗装版切断 ｱｽﾌｧﾙﾄ舗装版 舗装厚:15cm以下	県積算基準	m			76.000	76.000	26.000	50.000			
TSS1000 00	バックホウ掘削積込 BH ｸﾛｰﾗ型 山積0.28m3排ｶﾞｽ2次	水道事業実務必携	m3			34.000	33.757	15.157	18.600			
TSS1040 00	舗装版取り壊し積込工 0cm超え10cm以下	BH ｸﾛｰﾗ山積0.28m3排ｶﾞｽ2次 水道事業実務必携	m2			27.000	27.350	12.350	15.000			
TSX1300 00	路床工(洗砂) 山積0.28m3	1層max仕上厚20cm 複合代価(水道事業実務必携)	m3			8.000	7.893	3.568	4.325			
TSX1300 00	路床工(改良土40(改良土E)) 山積0.28m3　ＤＩＤ区域外　0.5km　4t積	1層max仕上厚20cm 複合代価(水道事業実務必携)	m3			17.000	17.230	7.780	9.450			
TSXG002000	産廃運搬処理　ｱｽﾌｧﾙﾄ殻運搬工 ﾊﾞｯｸﾎｳ 山積0.28m3　4t積	L=13km ＤＩＤ区域外 廃材ﾌﾟﾗﾝﾄ (J) 複合代価(県積算基準・水道事業実務必携)	m3			1.000	1.367	0.617	0.750			
TSXG003000	発生土処理 ﾊﾞｯｸﾎｳ 山積0.28m3　4t積	L=19km 改良分 ＤＩＤ区域外 複合代価(県積算基準・水道事業実務必携)	m3			17.000	17.230	7.780	9.450			
TSXG003000	発生土処理 ﾊﾞｯｸﾎｳ 山積0.28m3　4t積	L=19km 発生土処分先(E) ＤＩＤ区域外 複合代価(県積算基準・水道事業実務必携)	m3			17.000	16.527	7.377	9.150			
TSY1050 00	上層路盤工 仕上り厚 12cm 1層(幅1.8m未満)	粒調砕石 M-40 水道事業実務必携	m2			27.000	27.350	12.350	15.000			
TSY1050 00	下層路盤工 仕上り厚 20cm 1層(幅1.8m未満)	再生ｸﾗｯｼｬｰﾗﾝ RC-40 水道事業実務必携	m2			27.000	27.350	12.350	15.000			
TSY1070 00	表層工(人力施工) 粗粒度ｱｽｺﾝ (20) 瀝青材散布なし 小型車	仕上厚5cm　車道及び路肩 砂無 水道事業実務必携	m2・1層			27.000	27.350	12.350	15.000			

土 工 数 量 計 算 書 （ 計 算 表 ）

設計書管理番号： 27002200[当初設計書]

工種番号	07	工種名称	φ150水道本管工事	ルート番号	01	ルート名称	国道切替(右岸側)

層種別	層	計 算 凡 例 ／ 計 算 式
掘削	1	数量 = 掘削幅 × 厚み ×（土工延長 + 余掘延長 + 試掘延長 + 撤去延長）
		2.340 m3 = 1.500 * 0.780 *（2.000 + 0.000 + 0.000 + 0.000）
掘削	2	数量 = 掘削幅 × 厚み ×（土工延長 + 余掘延長 + 試掘延長 + 撤去延長）
		3.090 m3 = 1.500 * 1.030 *（2.000 + 0.000 + 0.000 + 0.000）
路盤復旧	1	数量 = 掘削幅 ×（土工延長 + 余掘延長 + 試掘延長 + 撤去延長）
		3.000 m2 = 1.500 *（2.000 + 0.000 + 0.000 + 0.000）
掘削埋め戻し	1	数量 = 掘削幅 × 厚み ×（土工延長 + 余掘延長 + 試掘延長 + 撤去延長）
		3.090 m3 = 1.500 * 1.030 *（2.000 + 0.000 + 0.000 + 0.000）
掘削埋め戻し	2	数量 =（(掘削幅 × 厚み - 管面積) × 土工延長）+（掘削幅 × 厚み ×（余掘延長 + 試掘延長 + 撤去延長））
		1.090 m3 =（(1.500 * 0.380 - 0.025) * 2.000）+（1.500 * 0.380 *（0.000 + 0.000 + 0.000））
管底下埋め戻し	1	数量 =（(継手管底幅 × 厚み) -（普通掘削管底幅 × 影響厚み）) × 継手掘延長 +（普通掘削管底幅 × 厚み）×（土工延長 + 余掘延長 + 試掘延長 + 撤去延長）
		0.600 m3 =（(1.500 * 0.000) -（1.500 * 0.000）) * 0.000 +（(1.500 * 0.200) *（2.000 + 0.000 + 0.000 + 0.000））
残土処分層	1	数量 = 掘削第1層土量
(掘削)		2.340 m3 = 2.340
残土処分層	2	数量 = 掘削第2層土量
(掘削)		3.090 m3 = 3.090

土 工 数 量 計 算 書 （ 計 算 表 ）

設計書管理番号： 27002200

工種番号	07	工種名称	φ150水道本管工事	ルート番号	02	ルート名称	国道切替(左岸側)

層種別	層	計 算 凡 例 ／ 計 算 式
舗装切断	1	数量 = ((土工延長 + 余掘り延長 + 試掘延長 + 撤去延長) + ((継手掘削幅 - 普通掘削幅) × 継手掘箇所数)) × 切断回数
		4.000 m = ((2.000 + 0.000 + 0.000 + 0.000) + ((1.500 - 1.500) * 0.000)) * 2.000
舗装掘削	1	数量 = 掘削幅 × (土工延長 + 余掘延長 + 試掘延長 + 撤去延長)
		3.000 m2 = 1.500 * (2.000 + 0.000 + 0.000 + 0.000)
掘削	1	数量 = 掘削幅 × 厚み × (土工延長 + 余掘延長 + 試掘延長 + 撤去延長)
		1.740 m3 = 1.500 * 0.580 * (2.000 + 0.000 + 0.000 + 0.000)
掘削	2	数量 = 掘削幅 × 厚み × (土工延長 + 余掘延長 + 試掘延長 + 撤去延長)
		2.850 m3 = 1.500 * 0.950 * (2.000 + 0.000 + 0.000 + 0.000)
舗装復旧	1	数量 = 掘削幅 × (土工延長 + 余掘延長 + 試掘延長 + 撤去延長)
		3.000 m2 = 1.500 * (2.000 + 0.000 + 0.000 + 0.000)
舗装復旧	2	数量 = 掘削幅 × (土工延長 + 余掘延長 + 試掘延長 + 撤去延長)
		3.000 m2 = 1.500 * (2.000 + 0.000 + 0.000 + 0.000)
路盤復旧	1	数量 = 掘削幅 × (土工延長 + 余掘延長 + 試掘延長 + 撤去延長)
		3.000 m2 = 1.500 * (2.000 + 0.000 + 0.000 + 0.000)
路盤復旧	2	数量 = 掘削幅 × (土工延長 + 余掘延長 + 試掘延長 + 撤去延長)
		3.000 m2 = 1.500 * (2.000 + 0.000 + 0.000 + 0.000)

土 工 数 量 計 算 書 （ 計 算 表 ）

設計書管理番号： 27002200[当初設計書]

工種番号	07	工種名称	φ150水道本管工事	ルート番号	02	ルート名称	国道切替(左岸側)

層種別	層	計 算 凡 例 ／ 計 算 式
掘削埋め戻し	1	数量 = 掘削幅 × 厚み ×（土工延長 + 余掘延長 + 試掘延長 + 撤去延長）
		1.740 m3 = 1.500 * 0.580 *（2.000 + 0.000 + 0.000 + 0.000）
掘削埋め戻し	2	数量 =（(掘削幅 × 厚み - 管面積) × 土工延長）+（掘削幅 × 厚み ×（余掘延長 + 試掘延長 + 撤去延長)）
		1.090 m3 =（(1.500 * 0.380 - 0.025) * 2.000）+（1.500 * 0.380 *（0.000 + 0.000 + 0.000)）
管底下埋め戻し	1	数量 =（(継手管底幅 × 厚み) -（普通掘削管底幅 × 影響厚み)) × 継手掘延長 +（普通掘削管底幅 × 厚み) ×（土工延長 + 余掘延長 + 試掘延長 + 撤去延長）
		0.600 m3 =（(1.500 * 0.000) -（1.500 * 0.000)) * 0.000 +（(1.500 * 0.200) *（2.000 + 0.000 + 0.000 + 0.000)）
残土処分層	1	舗装掘削数量 = 掘削幅 × 厚み ×（土工延長 + 余掘延長 + 試掘延長 + 撤去延長）
(舗装掘削)		0.150 m3 = 1.500 * 0.050 *（2.000 + 0.000 + 0.000 + 0.000）
残土処分層	1	数量 = 舗装掘削第1層土量
(舗装掘削)		0.150 m3 = 0.150
残土処分層	1	数量 = 掘削第1層土量
(掘削)		1.740 m3 = 1.740
残土処分層	2	数量 = 掘削第2層土量
(掘削)		2.850 m3 = 2.850

土 工 数 量 計 算 書 （ 計 算 表 ）

設計書管理番号： 27002200[当初設計書]

工種番号	07	工種名称	φ150水道本管工事	ルート番号	03	ルート名称	国道布設(右岸側)

層種別	層	計 算 凡 例 ／ 計 算 式
掘削	1	数量 = 掘削幅 × 厚み ×（土工延長 + 余掘延長 + 試掘延長 + 撤去延長）
		10.440 m3 = 0.600 * 0.600 *（29.000 + 0.000 + 0.000 + 0.000）
掘削	2	数量 = 掘削幅 × 厚み ×（土工延長 + 余掘延長 + 試掘延長 + 撤去延長）
		10.962 m3 = 0.600 * 0.630 *（29.000 + 0.000 + 0.000 + 0.000）
路盤復旧	1	数量 = 掘削幅 ×（土工延長 + 余掘延長 + 試掘延長 + 撤去延長）
		17.400 m2 = 0.600 *（29.000 + 0.000 + 0.000 + 0.000）
掘削埋め戻し	1	数量 = 掘削幅 × 厚み ×（土工延長 + 余掘延長 + 試掘延長 + 撤去延長）
		10.440 m3 = 0.600 * 0.600 *（29.000 + 0.000 + 0.000 + 0.000）
掘削埋め戻し	2	数量 =（(掘削幅 × 厚み - 管面積) × 土工延長）+（掘削幅 × 厚み ×（余掘延長 + 試掘延長 + 撤去延長））
		5.887 m3 =（(0.600 * 0.380 - 0.025) * 29.000）+（0.600 * 0.380 *（0.000 + 0.000 + 0.000））
管底下埋め戻し	1	数量 =（(継手管底幅 × 厚み) -（普通掘削管底幅 × 影響厚み）) × 継手掘延長 +（普通掘削管底幅 × 厚み）×（土工延長 + 余掘延長 + 試掘延長 + 撤去延長）
		0.870 m3 =（(0.600 * 0.000) -（0.600 * 0.000）) * 0.000 +（(0.600 * 0.050) *（29.000 + 0.000 + 0.000 + 0.000））
残土処分層	1	数量 = 掘削第1層土量
(掘削)		10.440 m3 = 10.440
残土処分層	2	数量 = 掘削第2層土量
(掘削)		10.962 m3 = 10.962

土 工 数 量 計 算 書 （ 計 算 表 ）

設計書管理番号： 27002200[当初設計書]

工種番号	07	工種名称	φ150水道本管工事	ルート番号	04	ルート名称	国道布設(左岸側)

層種別	層	計 算 凡 例 ／ 計 算 式
掘削	1	数量 = 掘削幅 × 厚み ×（土工延長 + 余掘延長 + 試掘延長 + 撤去延長）
		87.756 m3 = 0.600 * 0.710 *（206.000 + 0.000 + 0.000 + 0.000）
掘削	2	数量 = 掘削幅 × 厚み ×（土工延長 + 余掘延長 + 試掘延長 + 撤去延長）
		67.980 m3 = 0.600 * 0.550 *（206.000 + 0.000 + 0.000 + 0.000）
路盤復旧	1	数量 = 掘削幅 ×（土工延長 + 余掘延長 + 試掘延長 + 撤去延長）
		123.600 m2 = 0.600 *（206.000 + 0.000 + 0.000 + 0.000）
掘削埋め戻し	1	数量 = 掘削幅 × 厚み ×（土工延長 + 余掘延長 + 試掘延長 + 撤去延長）
		87.756 m3 = 0.600 * 0.710 *（206.000 + 0.000 + 0.000 + 0.000）
掘削埋め戻し	2	数量 =（(掘削幅 × 厚み - 管面積) × 土工延長）+（掘削幅 × 厚み ×（余掘延長 + 試掘延長 + 撤去延長））
		41.818 m3 =（(0.600 * 0.380 - 0.025) * 206.000）+（0.600 * 0.380 *（0.000 + 0.000 + 0.000））
管底下埋め戻し	1	数量 =（(継手管底幅 × 厚み) -（普通掘削管底幅 × 影響厚み）) × 継手掘延長 +（普通掘削管底幅 × 厚み）×（土工延長 + 余掘延長 + 試掘延長 + 撤去延長）
		6.180 m3 =（(0.600 * 0.000) -（0.600 * 0.000）) * 0.000 +（(0.600 * 0.050) *（206.000 + 0.000 + 0.000 + 0.000））
残土処分層	1	数量 = 掘削第1層土量
(掘削)		87.756 m3 = 87.756
残土処分層	2	数量 = 掘削第2層土量
(掘削)		67.980 m3 = 67.980

土 工 数 量 計 算 書 （ 計 算 表 ）

設計書管理番号： 27002200

工種番号	07	工種名称	φ150水道本管工事	ルート番号	05	ルート名称	国道既設管撤去

層種別	層	計 算 凡 例 ／ 計 算 式
舗装切断	1	数量 = ((土工延長 + 余掘り延長 + 試掘延長 + 撤去延長) + ((継手掘削幅 - 普通掘削幅) × 継手掘箇所数)) × 切断回数
		252.000 m = ((126.000 + 0.000 + 0.000 + 0.000) + ((0.950 - 0.950) * 0.000)) * 2.000
舗装掘削	1	数量 = 掘削幅 × (土工延長 + 余掘延長 + 試掘延長 + 撤去延長)
		119.700 m2 = 0.950 * (126.000 + 0.000 + 0.000 + 0.000)
掘削	1	数量 = 掘削幅 × 厚み × (土工延長 + 余掘延長 + 試掘延長 + 撤去延長)
		110.124 m3 = 0.950 * 0.920 * (126.000 + 0.000 + 0.000 + 0.000)
掘削	2	数量 = ((掘削幅 × 厚み - 管面積) × (土工延長 + 撤去延長)) + (掘削幅 × 厚み × (余掘延長 + 試掘延長))
		36.792 m3 = ((0.950 * 0.320 - 0.012) * (126.000 + 0.000)) + (0.950 * 0.320 * (0.000 + 0.000))
舗装復旧	1	数量 = 掘削幅 × (土工延長 + 余掘延長 + 試掘延長 + 撤去延長)
		119.700 m2 = 0.950 * (126.000 + 0.000 + 0.000 + 0.000)
路盤復旧	1	数量 = 掘削幅 × (土工延長 + 余掘延長 + 試掘延長 + 撤去延長)
		119.700 m2 = 0.950 * (126.000 + 0.000 + 0.000 + 0.000)
路盤復旧	2	数量 = 掘削幅 × (土工延長 + 余掘延長 + 試掘延長 + 撤去延長)
		119.700 m2 = 0.950 * (126.000 + 0.000 + 0.000 + 0.000)
掘削埋め戻し	1	数量 = 掘削幅 × 厚み × (土工延長 + 余掘延長 + 試掘延長 + 撤去延長)
		110.124 m3 = 0.950 * 0.920 * (126.000 + 0.000 + 0.000 + 0.000)

土 工 数 量 計 算 書 （ 計 算 表 ）

設計書管理番号： 27002200[当初設計書]

工種番号	07	工種名称	φ150水道本管工事	ルート番号	05	ルート名称	国道既設管撤去

層種別	層	計 算 凡 例 ／ 計 算 式
残土処分層	1	舗装掘削数量 = 掘削幅 × 厚み ×（土工延長 + 余掘延長 + 試掘延長 + 撤去延長）
（舗装掘削）		5.985 m3 = 0.950 * 0.050 *（126.000 + 0.000 + 0.000 + 0.000）
残土処分層	1	数量 = 舗装掘削第1層土量
（舗装掘削）		5.985 m3 = 5.985
残土処分層	1	数量 = 掘削第1層土量
（掘削）		110.124 m3 = 110.124
残土処分層	2	数量 = 掘削第2層土量
（掘削）		36.792 m3 = 36.792

土 工 数 量 計 算 書 （ 計 算 表 ）

設計書管理番号： 27002200

工種番号	07	工種名称	φ150水道本管工事	ルート番号	06	ルート名称	旧国道モルタル充填

層種別	層	計 算 凡 例 ／ 計 算 式
舗装切断	1	数量 = ((土工延長 + 余掘り延長 + 試掘延長 + 撤去延長) + ((継手掘削幅 - 普通掘削幅) × 継手掘箇所数)) × 切断回数
		2.000 m = ((1.000 + 0.000 + 0.000 + 0.000) + ((1.000 - 1.000) * 0.000)) * 2.000
舗装掘削	1	数量 = 掘削幅 × (土工延長 + 余掘延長 + 試掘延長 + 撤去延長)
		1.000 m2 = 1.000 * (1.000 + 0.000 + 0.000 + 0.000)
掘削	1	数量 = ((掘削幅 × 厚み - 管面積) × (土工延長 + 撤去延長)) + (掘削幅 × 厚み × (余掘延長 + 試掘延長))
		1.203 m3 = ((1.000 * 1.210 - 0.007) * (1.000 + 0.000)) + (1.000 * 1.210 * (0.000 + 0.000))
掘削	2	数量 = ((掘削幅 × 厚み - 管面積) × (土工延長 + 撤去延長)) + (掘削幅 × 厚み × (余掘延長 + 試掘延長))
		0.302 m3 = ((1.000 * 0.320 - 0.018) * (1.000 + 0.000)) + (1.000 * 0.320 * (0.000 + 0.000))
舗装復旧	1	数量 = 掘削幅 × (土工延長 + 余掘延長 + 試掘延長 + 撤去延長)
		1.000 m2 = 1.000 * (1.000 + 0.000 + 0.000 + 0.000)
路盤復旧	1	数量 = 掘削幅 × (土工延長 + 余掘延長 + 試掘延長 + 撤去延長)
		1.000 m2 = 1.000 * (1.000 + 0.000 + 0.000 + 0.000)
路盤復旧	2	数量 = 掘削幅 × (土工延長 + 余掘延長 + 試掘延長 + 撤去延長)
		1.000 m2 = 1.000 * (1.000 + 0.000 + 0.000 + 0.000)
掘削埋め戻し	1	数量 = 掘削幅 × 厚み × (土工延長 + 余掘延長 + 試掘延長 + 撤去延長)
		1.210 m3 = 1.000 * 1.210 * (1.000 + 0.000 + 0.000 + 0.000)

土 工 数 量 計 算 書 （ 計 算 表 ）

設計書管理番号： 27002200[当初設計書]

工種番号	07	工種名称	φ150水道本管工事	ルート番号	06	ルート名称	旧国道モルタル充填

層種別	層	計 算 凡 例 ／ 計 算 式
残土処分層	1	舗装掘削数量 = 掘削幅 × 厚み ×（土工延長 + 余掘延長 + 試掘延長 + 撤去延長）
（舗装掘削）		0.050 m3 = 1.000 * 0.050 *（1.000 + 0.000 + 0.000 + 0.000）
残土処分層	1	数量 = 舗装掘削第1層土量
（舗装掘削）		0.050 m3 = 0.050
残土処分層	1	数量 = 掘削第1層土量
（掘削）		1.203 m3 = 1.203
残土処分層	2	数量 = 掘削第2層土量
（掘削）		0.302 m3 = 0.302

土 工 数 量 計 算 書 （ 計 算 表 ）

設計書管理番号： 27002200[当初設計書]

工種番号	07	工種名称	φ150水道本管工事	ルート番号	07	ルート名称	路肩モルタル充填

層種別	層	計 算 凡 例 ／ 計 算 式
掘削	1	数量 = 掘削幅 × 厚み ×（土工延長 + 余掘延長 + 試掘延長 + 撤去延長）
		0.400 m3 = 1.000 * 0.400 *（1.000 + 0.000 + 0.000 + 0.000）
掘削	2	数量 =（(掘削幅 × 厚み - 管面積）×（土工延長 + 撤去延長)）+（掘削幅 × 厚み ×（余掘延長 + 試掘延長)）
		0.555 m3 =（(1.000 * 0.580 - 0.025) *（1.000 + 0.000)）+（1.000 * 0.580 *（0.000 + 0.000)）
掘削埋め戻し	1	数量 = 掘削幅 × 厚み ×（土工延長 + 余掘延長 + 試掘延長 + 撤去延長）
		0.400 m3 = 1.000 * 0.400 *（1.000 + 0.000 + 0.000 + 0.000）
掘削埋め戻し	2	数量 = 掘削幅 × 厚み ×（土工延長 + 余掘延長 + 試掘延長 + 撤去延長）
		0.580 m3 = 1.000 * 0.580 *（1.000 + 0.000 + 0.000 + 0.000）
残土処分層	2	数量 = 掘削第2層土量
（掘削）		0.555 m3 = 0.555

土 工 数 量 計 算 書 （ 計 算 表 ）

設計書管理番号： 27002200[当初設計書]

工種番号	07	工種名称	φ150水道本管工事	ルート番号	09	ルート名称	国道舗装本復旧

層種別	層	計 算 凡 例 ／ 計 算 式
舗装掘削	1	数量 = 本復旧面積 - 付帯設備面積
		254.150 m2 = 254.150 - 0.000
舗装本復旧	1	数量 = 本復旧面積 - 付帯設備面積
		254.150 m2 = 254.150 - 0.000
残土処分層	1	舗装掘削数量 =（本復旧面積 - 付帯設備面積）× 厚み
（舗装掘削）		12.707 m3 =（254.150 - 0.000）＊ 0.050
残土処分層	1	数量 = 舗装掘削第1層土量
（舗装掘削）		12.707 m3 = 12.707

土 工 数 量 計 算 書 （ 計 算 表 ）

設計書管理番号： 27002200

工種番号	08	工種名称	給水管工事	ルート番号	01	ルート名称	国道給水管布設

層種別	層	計 算 凡 例 ／ 計 算 式
舗装切断	1	数量 =（(土工延長 + 余掘り延長 + 試掘延長 + 撤去延長）+（(継手掘削幅 − 普通掘削幅）× 継手掘箇所数)）× 切断回数
		18.000 m =（(9.000 + 0.000 + 0.000 + 0.000）+（(0.600 − 0.600）＊ 0.000)）＊ 2.000
舗装掘削	1	数量 = 掘削幅 ×（土工延長 + 余掘延長 + 試掘延長 + 撤去延長）
		5.400 m2 = 0.600 ＊（9.000 + 0.000 + 0.000 + 0.000）
掘削	1	数量 = 掘削幅 × 厚み ×（土工延長 + 余掘延長 + 試掘延長 + 撤去延長）
		3.402 m3 = 0.600 ＊ 0.630 ＊（9.000 + 0.000 + 0.000 + 0.000）
掘削	2	数量 = 掘削幅 × 厚み ×（土工延長 + 余掘延長 + 試掘延長 + 撤去延長）
		3.186 m3 = 0.600 ＊ 0.590 ＊（9.000 + 0.000 + 0.000 + 0.000）
舗装復旧	1	数量 = 掘削幅 ×（土工延長 + 余掘延長 + 試掘延長 + 撤去延長）
		5.400 m2 = 0.600 ＊（9.000 + 0.000 + 0.000 + 0.000）
路盤復旧	1	数量 = 掘削幅 ×（土工延長 + 余掘延長 + 試掘延長 + 撤去延長）
		5.400 m2 = 0.600 ＊（9.000 + 0.000 + 0.000 + 0.000）
路盤復旧	2	数量 = 掘削幅 ×（土工延長 + 余掘延長 + 試掘延長 + 撤去延長）
		5.400 m2 = 0.600 ＊（9.000 + 0.000 + 0.000 + 0.000）
掘削埋め戻し	1	数量 = 掘削幅 × 厚み ×（土工延長 + 余掘延長 + 試掘延長 + 撤去延長）
		3.402 m3 = 0.600 ＊ 0.630 ＊（9.000 + 0.000 + 0.000 + 0.000）

土 工 数 量 計 算 書 （ 計 算 表 ）

設計書管理番号： 27002200[当初設計書]

工種番号	08	工種名称	給水管工事	ルート番号	01	ルート名称	国道給水管布設

層種別	層	計 算 凡 例 ／ 計 算 式
掘削埋め戻し	2	数量 = 掘削幅 × 厚み ×（土工延長 + 余掘延長 + 試掘延長 + 撤去延長）
		1.188 m3 = 0.600 * 0.220 *（9.000 + 0.000 + 0.000 + 0.000）
管底下埋め戻し	1	数量 =（(継手管底幅 × 厚み) -（普通掘削管底幅 × 影響厚み)）× 継手掘延長 +（普通掘削管底幅 × 厚み）×（土工延長 + 余掘延長 + 試掘延長 + 撤去延長）
		0.270 m3 =（(0.600 * 0.000) -（0.600 * 0.000)) * 0.000 +（(0.600 * 0.050) *（9.000 + 0.000 + 0.000 + 0.000))
残土処分層	1	舗装掘削数量 = 掘削幅 × 厚み ×（土工延長 + 余掘延長 + 試掘延長 + 撤去延長）
（舗装掘削）		0.270 m3 = 0.600 * 0.050 *（9.000 + 0.000 + 0.000 + 0.000）
残土処分層	1	数量 = 舗装掘削第1層土量
（舗装掘削）		0.270 m3 = 0.270
残土処分層	1	数量 = 掘削第1層土量
（掘削）		3.402 m3 = 3.402
残土処分層	2	数量 = 掘削第2層土量
（掘削）		3.186 m3 = 3.186

土 工 数 量 計 算 書 （ 計 算 表 ）

設計書管理番号： 27002200

工種番号	08	工種名称	給水管工事	ルート番号	02	ルート名称	民地内給水管切替(Con)

層種別	層	計 算 凡 例 ／ 計 算 式
舗装切断	1	数量 = ((土工延長 + 余掘り延長 + 試掘延長 + 撤去延長) + ((継手掘削幅 - 普通掘削幅) × 継手掘箇所数)) × 切断回数
		4.000 m = ((2.000 + 0.000 + 0.000 + 0.000) + ((1.000 - 1.000) * 0.000)) * 2.000
舗装掘削	1	数量 = 掘削幅 × 厚み × (土工延長 + 余掘延長 + 試掘延長 + 撤去延長)
		0.200 m3 = 1.000 * 0.100 * (2.000 + 0.000 + 0.000 + 0.000)
掘削	1	数量 = 掘削幅 × 厚み × (土工延長 + 余掘延長 + 試掘延長 + 撤去延長)
		2.340 m3 = 1.000 * 1.170 * (2.000 + 0.000 + 0.000 + 0.000)
舗装復旧	1	数量 = 掘削幅 × 厚み × (土工延長 + 余掘延長 + 試掘延長 + 撤去延長)
		0.200 m3 = 1.000 * 0.100 * (2.000 + 0.000 + 0.000 + 0.000)
路盤復旧	1	数量 = 掘削幅 × (土工延長 + 余掘延長 + 試掘延長 + 撤去延長)
		2.000 m2 = 1.000 * (2.000 + 0.000 + 0.000 + 0.000)
掘削埋め戻し	1	数量 = 掘削幅 × 厚み × (土工延長 + 余掘延長 + 試掘延長 + 撤去延長)
		1.940 m3 = 1.000 * 0.970 * (2.000 + 0.000 + 0.000 + 0.000)
管底下埋め戻し	1	数量 = ((継手管底幅 × 厚み) - (普通掘削管底幅 × 影響厚み)) × 継手掘延長 + (普通掘削管底幅 × 厚み) × (土工延長 + 余掘延長 + 試掘延長 + 撤去延長)
		0.100 m3 = ((1.000 * 0.000) - (1.000 * 0.000)) * 0.000 + ((1.000 * 0.050) * (2.000 + 0.000 + 0.000 + 0.000))
残土処分層	1	数量 = 舗装掘削第1層土量
(舗装掘削)		0.200 m3 = 0.200

土 工 数 量 計 算 書 （ 計 算 表 ）

設計書管理番号： 27002200[当初設計書]

工種番号	08	工種名称	給水管工事	ルート番号	02	ルート名称	民地内給水管切替(Con)

層種別	層	計 算 凡 例 ／ 計 算 式
残土処分層	1	数量 = 掘削第1層土量
(掘削)		2.340 m3 = 2.340

土 工 数 量 計 算 書 （ 計 算 表 ）

設計書管理番号： 27002200[当初設計書]

工種番号	11	工種名称	既設仮設管撤去工事	ルート番号	01	ルート名称	仮設道路仮設管撤去

層種別	層	計 算 凡 例 ／ 計 算 式
掘削	1	数量 = ((掘削幅 × 厚み - 管面積) × (土工延長 + 撤去延長)) + (掘削幅 × 厚み × (余掘延長 + 試掘延長))
		22.140 m3 = ((0.600 * 0.840 - 0.012) * (45.000 + 0.000)) + (0.600 * 0.840 * (0.000 + 0.000))
残土処分層	1	数量 = 掘削第1層土量
(掘削)		22.140 m3 = 22.140

土 工 数 量 計 算 書 （ 計 算 表 ）

設計書管理番号： 27002200[当初設計書]

工種番号	11	工種名称	既設仮設管撤去工事	ルート番号	02	ルート名称	路肩仮設管撤去

層種別	層	計 算 凡 例 ／ 計 算 式
掘削	1	数量 = 掘削幅 × 厚み ×（土工延長 + 余掘延長 + 試掘延長 + 撤去延長）
		8.400 m3 = 0.600 * 0.400 *（35.000 + 0.000 + 0.000 + 0.000）
掘削	2	数量 =（(掘削幅 × 厚み - 管面積）×（土工延長 + 撤去延長)）+（掘削幅 × 厚み ×（余掘延長 + 試掘延長)）
		5.670 m3 =（(0.600 * 0.290 - 0.012) *（35.000 + 0.000)）+（0.600 * 0.290 *（0.000 + 0.000)）
掘削埋め戻し	1	数量 = 掘削幅 × 厚み ×（土工延長 + 余掘延長 + 試掘延長 + 撤去延長）
		8.400 m3 = 0.600 * 0.400 *（35.000 + 0.000 + 0.000 + 0.000）
掘削埋め戻し	2	数量 = 掘削幅 × 厚み ×（土工延長 + 余掘延長 + 試掘延長 + 撤去延長）
		6.090 m3 = 0.600 * 0.290 *（35.000 + 0.000 + 0.000 + 0.000）
残土処分層	2	数量 = 掘削第2層土量
（掘削）		5.670 m3 = 5.670

土 工 数 量 計 算 書 （ 計 算 表 ）

設計書管理番号： 27002200

工種番号	12	工種名称	φ30水道支管工事	ルート番号	01	ルート名称	国道既設管撤去･支管布設

層種別	層	計 算 凡 例 ／ 計 算 式
舗装切断	1	数量 = ((土工延長 + 余掘り延長 + 試掘延長 + 撤去延長) + ((継手掘削幅 - 普通掘削幅) × 継手掘箇所数)) × 切断回数
		26.000 m = ((13.000 + 0.000 + 0.000 + 0.000) + ((0.950 - 0.950) * 0.000)) * 2.000
舗装掘削	1	数量 = 掘削幅 × (土工延長 + 余掘延長 + 試掘延長 + 撤去延長)
		12.350 m2 = 0.950 * (13.000 + 0.000 + 0.000 + 0.000)
掘削	1	数量 = 掘削幅 × 厚み × (土工延長 + 余掘延長 + 試掘延長 + 撤去延長)
		7.780 m3 = 0.950 * 0.630 * (13.000 + 0.000 + 0.000 + 0.000)
掘削	2	数量 = ((掘削幅 × 厚み - 管面積) × (土工延長 + 撤去延長)) + (掘削幅 × 厚み × (余掘延長 + 試掘延長))
		7.377 m3 = ((0.950 * 0.610 - 0.012) * (13.000 + 0.000)) + (0.950 * 0.610 * (0.000 + 0.000))
舗装復旧	1	数量 = 掘削幅 × (土工延長 + 余掘延長 + 試掘延長 + 撤去延長)
		12.350 m2 = 0.950 * (13.000 + 0.000 + 0.000 + 0.000)
路盤復旧	1	数量 = 掘削幅 × (土工延長 + 余掘延長 + 試掘延長 + 撤去延長)
		12.350 m2 = 0.950 * (13.000 + 0.000 + 0.000 + 0.000)
路盤復旧	2	数量 = 掘削幅 × (土工延長 + 余掘延長 + 試掘延長 + 撤去延長)
		12.350 m2 = 0.950 * (13.000 + 0.000 + 0.000 + 0.000)
掘削埋め戻し	1	数量 = 掘削幅 × 厚み × (土工延長 + 余掘延長 + 試掘延長 + 撤去延長)
		7.780 m3 = 0.950 * 0.630 * (13.000 + 0.000 + 0.000 + 0.000)

土 工 数 量 計 算 書 （ 計 算 表 ）

設計書管理番号： 27002200[当初設計書]

工種番号	12	工種名称	φ30水道支管工事	ルート番号	01	ルート名称	国道既設管撤去･支管布設

層種別	層	計 算 凡 例 ／ 計 算 式
掘削埋め戻し	2	数量 = ((掘削幅 × 厚み - 管面積) × 土工延長) + (掘削幅 × 厚み × (余掘延長 + 試掘延長 + 撤去延長))
		2.951 m3 = ((0.950 * 0.240 - 0.001) * 13.000) + (0.950 * 0.240 * (0.000 + 0.000 + 0.000))
管底下埋め戻し	1	数量 = ((継手管底幅 × 厚み) - (普通掘削管底幅 × 影響厚み)) × 継手掘延長 + (普通掘削管底幅 × 厚み) × (土工延長 + 余掘延長 + 試掘延長 + 撤去延長)
		0.617 m3 = ((0.950 * 0.000) - (0.950 * 0.000)) * 0.000 + ((0.950 * 0.050) * (13.000 + 0.000 + 0.000 + 0.000))
残土処分層	1	舗装掘削数量 = 掘削幅 × 厚み × (土工延長 + 余掘延長 + 試掘延長 + 撤去延長)
(舗装掘削)		0.617 m3 = 0.950 * 0.050 * (13.000 + 0.000 + 0.000 + 0.000)
残土処分層	1	数量 = 舗装掘削第1層土量
(舗装掘削)		0.617 m3 = 0.617
残土処分層	1	数量 = 掘削第1層土量
(掘削)		7.780 m3 = 7.780
残土処分層	2	数量 = 掘削第2層土量
(掘削)		7.377 m3 = 7.377

土 工 数 量 計 算 書 （ 計 算 表 ）

設計書管理番号： 27002200

工種番号	12	工種名称	φ30水道支管工事	ルート番号	02	ルート名称	国道支管布設

層種別	層	計 算 凡 例 ／ 計 算 式
舗装切断	1	数量 = ((土工延長 + 余掘り延長 + 試掘延長 + 撤去延長) + ((継手掘削幅 - 普通掘削幅) × 継手掘箇所数)) × 切断回数
		50.000 m = ((25.000 + 0.000 + 0.000 + 0.000) + ((0.600 - 0.600) * 0.000)) * 2.000
舗装掘削	1	数量 = 掘削幅 × (土工延長 + 余掘延長 + 試掘延長 + 撤去延長)
		15.000 m2 = 0.600 * (25.000 + 0.000 + 0.000 + 0.000)
掘削	1	数量 = 掘削幅 × 厚み × (土工延長 + 余掘延長 + 試掘延長 + 撤去延長)
		9.450 m3 = 0.600 * 0.630 * (25.000 + 0.000 + 0.000 + 0.000)
掘削	2	数量 = 掘削幅 × 厚み × (土工延長 + 余掘延長 + 試掘延長 + 撤去延長)
		9.150 m3 = 0.600 * 0.610 * (25.000 + 0.000 + 0.000 + 0.000)
舗装復旧	1	数量 = 掘削幅 × (土工延長 + 余掘延長 + 試掘延長 + 撤去延長)
		15.000 m2 = 0.600 * (25.000 + 0.000 + 0.000 + 0.000)
路盤復旧	1	数量 = 掘削幅 × (土工延長 + 余掘延長 + 試掘延長 + 撤去延長)
		15.000 m2 = 0.600 * (25.000 + 0.000 + 0.000 + 0.000)
路盤復旧	2	数量 = 掘削幅 × (土工延長 + 余掘延長 + 試掘延長 + 撤去延長)
		15.000 m2 = 0.600 * (25.000 + 0.000 + 0.000 + 0.000)
掘削埋め戻し	1	数量 = 掘削幅 × 厚み × (土工延長 + 余掘延長 + 試掘延長 + 撤去延長)
		9.450 m3 = 0.600 * 0.630 * (25.000 + 0.000 + 0.000 + 0.000)

土 工 数 量 計 算 書 （ 計 算 表 ）

設計書管理番号： 27002200

工種番号	12	工種名称	φ30水道支管工事	ルート番号	02	ルート名称	国道支管布設

層種別	層	計 算 凡 例 ／ 計 算 式
掘削埋め戻し	2	数量 = ((掘削幅 × 厚み - 管面積) × 土工延長) + (掘削幅 × 厚み × (余掘延長 + 試掘延長 + 撤去延長))
		3.575 m3 = ((0.600 * 0.240 - 0.001) * 25.000) + (0.600 * 0.240 * (0.000 + 0.000 + 0.000))
管底下埋め戻し	1	数量 = ((継手管底幅 × 厚み) - (普通掘削管底幅 × 影響厚み)) × 継手掘延長 + (普通掘削管底幅 × 厚み) × (土工延長 + 余掘延長 + 試掘延長 + 撤去延長)
		0.750 m3 = ((0.600 * 0.000) - (0.600 * 0.000)) * 0.000 + ((0.600 * 0.050) * (25.000 + 0.000 + 0.000 + 0.000))
残土処分層	1	舗装掘削数量 = 掘削幅 × 厚み × (土工延長 + 余掘延長 + 試掘延長 + 撤去延長)
(舗装掘削)		0.750 m3 = 0.600 * 0.050 * (25.000 + 0.000 + 0.000 + 0.000)
残土処分層	1	数量 = 舗装掘削第1層土量
(舗装掘削)		0.750 m3 = 0.750
残土処分層	1	数量 = 掘削第1層土量
(掘削)		9.450 m3 = 9.450
残土処分層	2	数量 = 掘削第2層土量
(掘削)		9.150 m3 = 9.150

R1.7月修正版

ルート番号	矢板の規格･寸法			施工土留工			矢板の使用回数	矢板の使用重量	供用日数	掘削深	矢板支保工掘削幅	備考
	1枚の幅	1枚の長さ	1m当りの重量	延長	枚数	総重量						
	① (m)	② (m)	③ (t/m･枚)	④ (m)	⑤ ④/①*2 (枚)	⑥ ⑤*②*③ (t)	⑦ (回)	⑧ ⑥/⑦ (t)	⑨ (日)		(m)	
ガス分												
水道分												
国道切替	0.25	2.0	0.0118	2.0	16	0.3776	1	0.3776	7	2.0m以下	1.1～1.5	左岸側
国道切替	0.25	2.0	0.0118	2.0	16	0.3776	1	0.3776	7	2.0m以下	1.1～1.5	右岸側
国道充填	0.25	2.0	0.0118	1.0	8	0.1888	1	0.1888	7	2.0m以下	0.9～1.1	モルタル

〔軽量鋼矢板たて込み・引抜工〕

	掘削深					
	1.5m以下	2.0m以下	2.5m以下	3.0m以下	3.5m以下	3.8m以下
ガス						
水道		5.0				

〔支保工〕

	掘削幅	掘削深		
		2.0m以下	3.5m以下	3.8m以下
ガス	0.9以下			
	0.9～1.1			
	1.1～1.5			
	1.5～2.0			
水道	0.9以下			
	0.9～1.1	1.0		
	1.1～1.5	4.0		
	1.5～2.0			

〔軽量鋼矢板賃料〕

	使用回数	供用日数	矢板使用重量	矢板使用重量（丸め）
ガス				
水道	1回	7日	0.9440	0.9t