FD94-20

ガス配管図

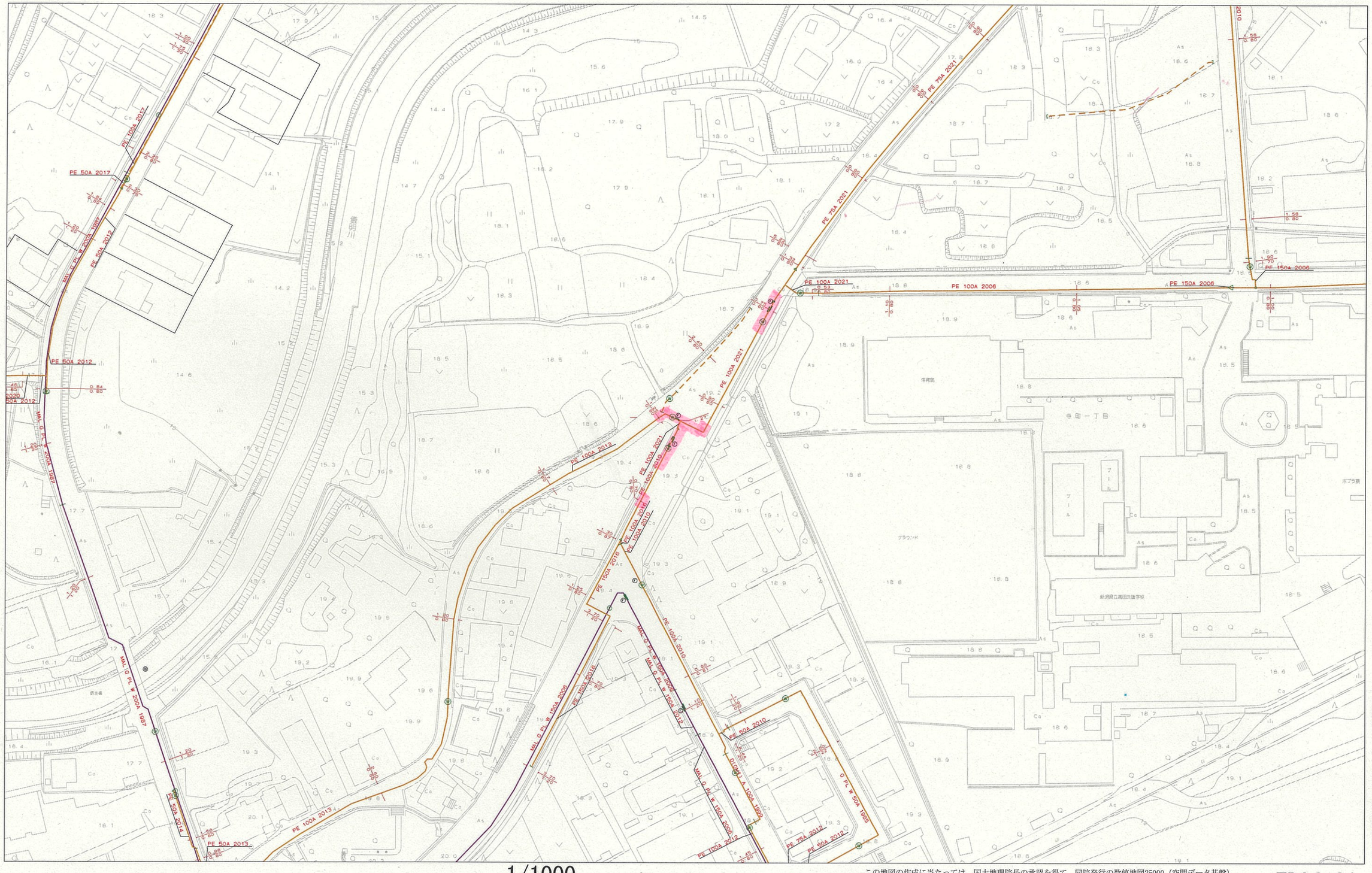

1/1000

0 80m

この地図の作成に当たっては、国土地理院長の承認を得て、同院発行の数値地図25000（空間データ基盤）、数値地図（国土基本情報）電子国土基本図（地図情報）、数値地図（国土基本情報）電子国土基本図（地名情報）、数値地図（国土基本情報）基盤地図情報（数値標高モデル）及び基盤地図情報を使用した。
（承認番号 平25情使、第954号）

FD94-31

上越市ガス水道局

FD94-20

水道配管図

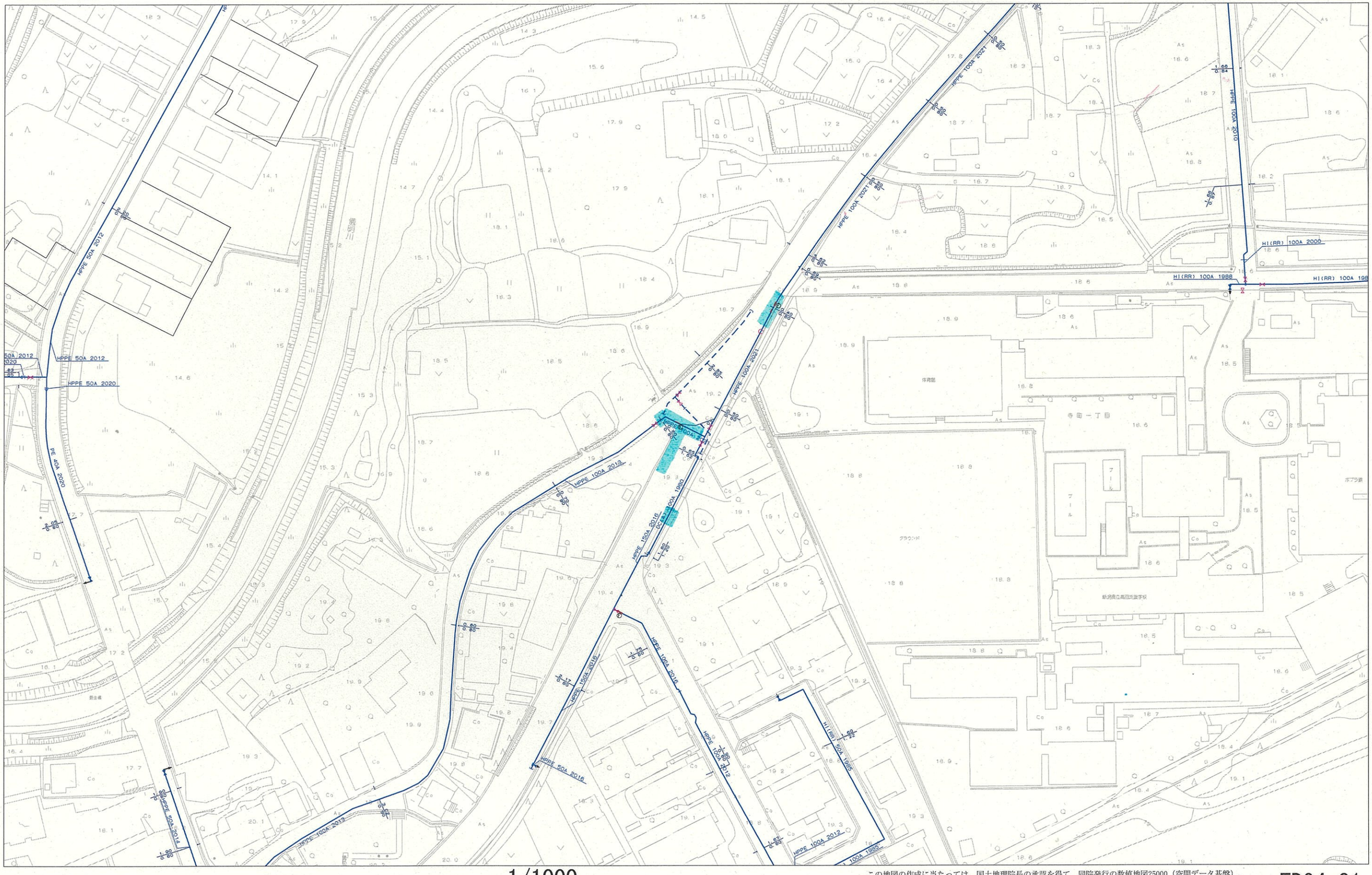

1/1000

0　　80m

この地図の作成に当たっては、国土地理院長の承認を得て、同院発行の数値地図25000（空間データ基盤）、数値地図（国土基本情報）電子国土基本図（地図情報）、数値地図（国土基本情報）電子国土基本図（地名情報）、数値地図（国土基本情報）基盤地図情報（数値標高モデル）及び基盤地図情報を使用した。
（承認番号 平25情使、第954号）

FD94-31

上越市ガス水道局

仮設供給管標準配管立体図 S=Free

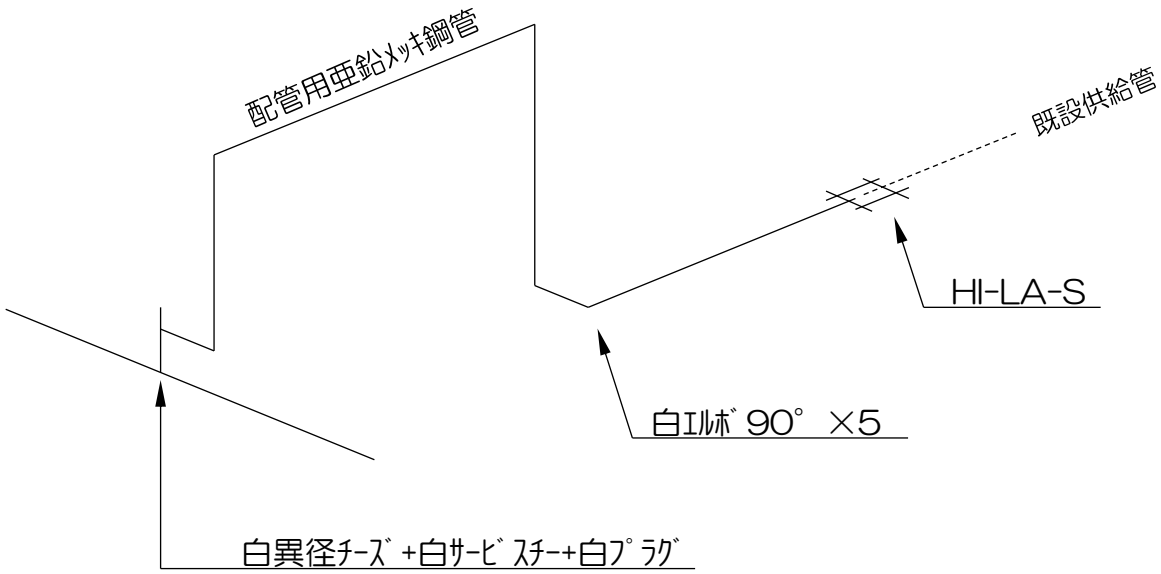

本設供給管標準配管立体図 S=Free

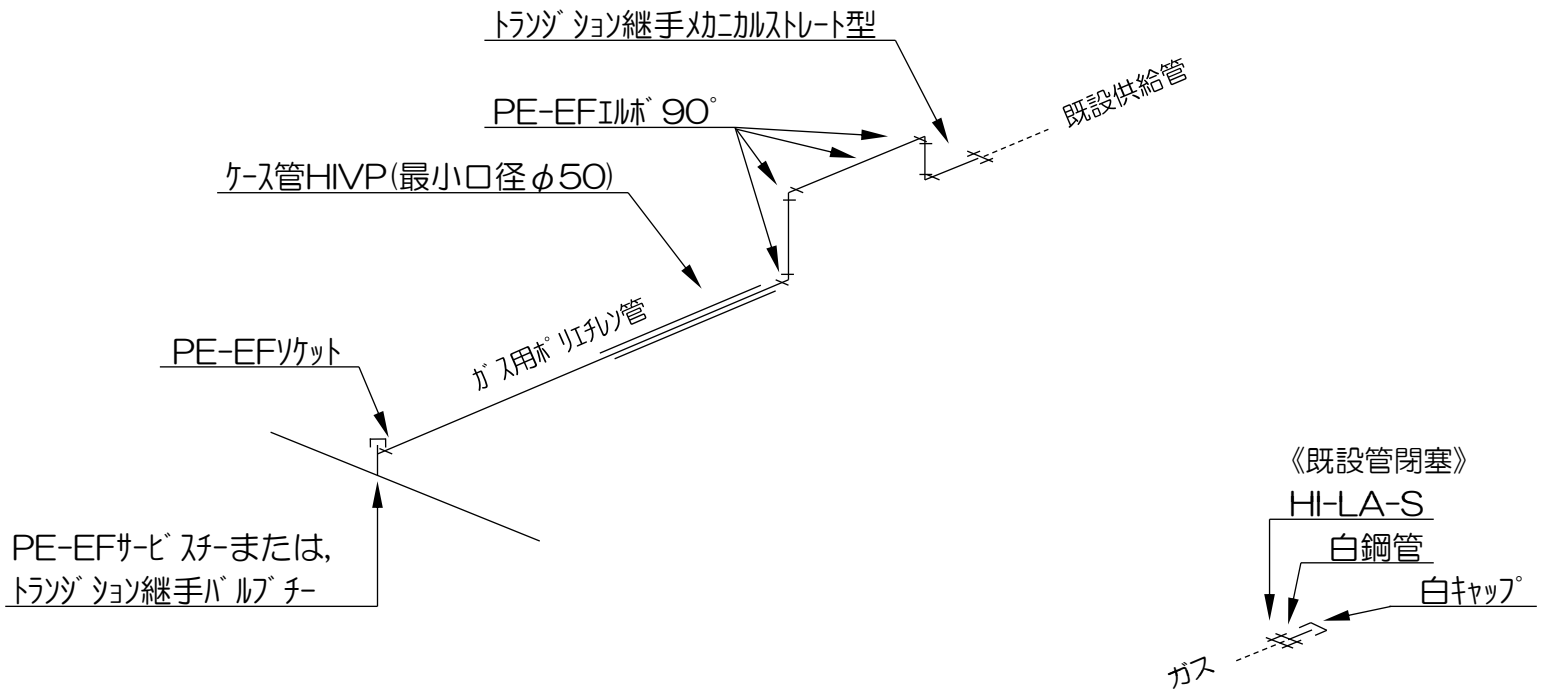

本設給水管標準配管立体図 S=Free

φ20・25

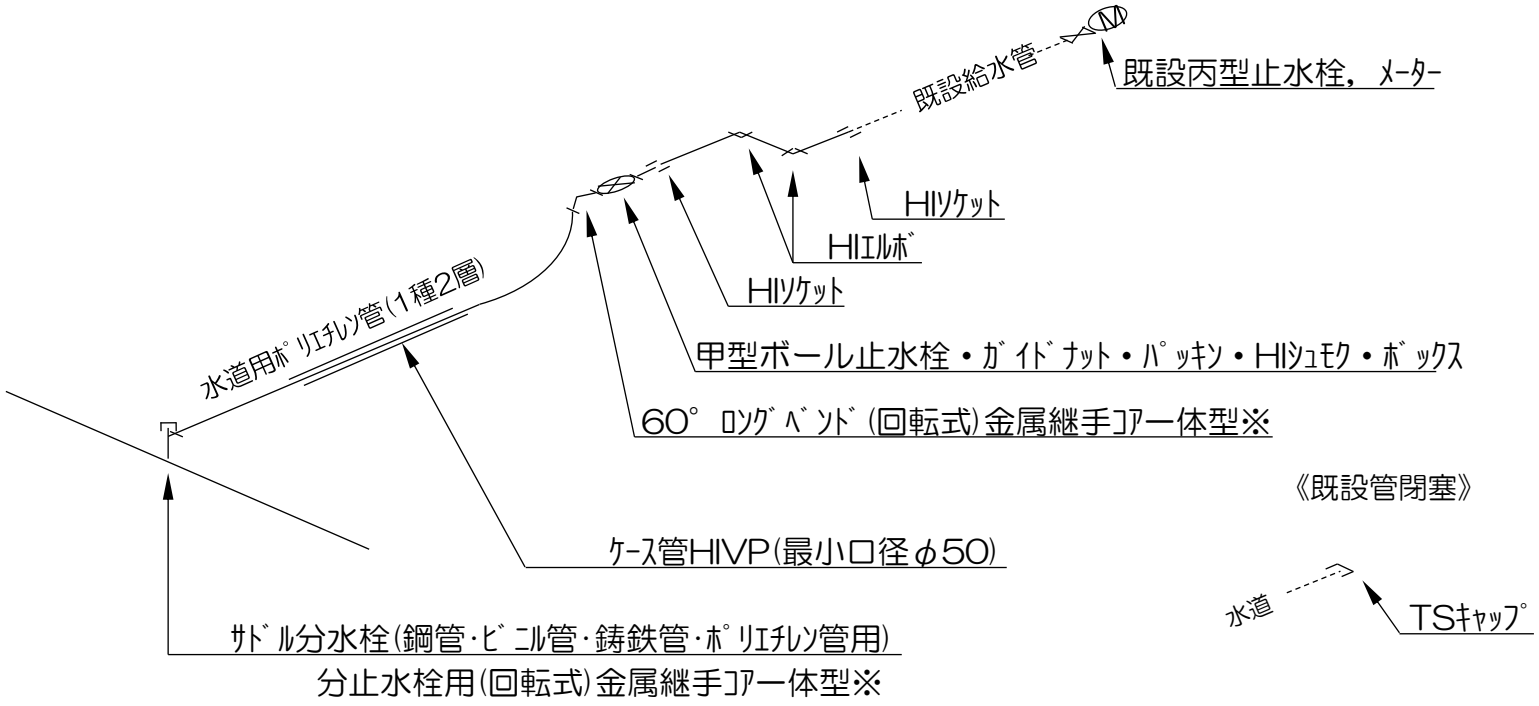

《既設管閉塞》

※WSA B 012適合品、ﾈｼﾞ側接続ﾊﾟｯｷﾝはJIS K6353 Ⅰ類A70の
ｺﾞﾑ製品を用いた芯金入りとする。

掘削・復旧断面図①　S=Free

〔仮設〕ガスSGP100A①②×水道TSVPφ100①②【市道切替】(掘削・埋戻し)　工種番号 00 ルート番号 02
工種番号 10 ルート番号 02
工種番号 04 ルート番号 02
工種番号 14 ルート番号 02

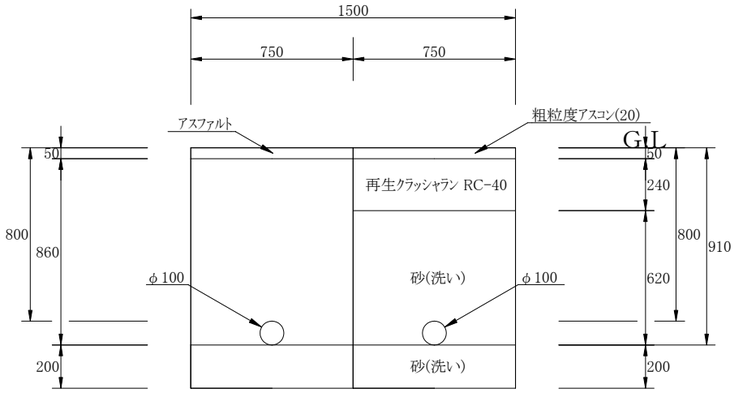

〔仮設〕ガスSGP100A②×水道TSVPφ100②【市道布設】(掘削・埋戻し)　工種番号 10 ルート番号 04
工種番号 14 ルート番号 04

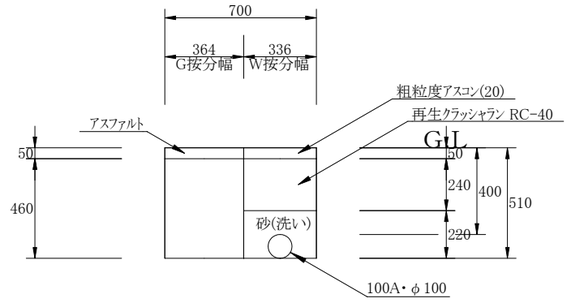

〔仮設〕ガスSGP100A②×水道TSVPφ100②【市道撤去】(掘削・埋戻し)　工種番号 10 ルート番号 07
工種番号 14 ルート番号 07

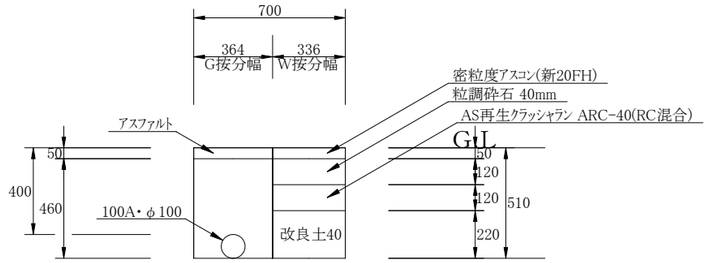

〔仮設〕ガスSGP100A②【市道切替】(掘削・埋戻し)　工種番号 10 ルート番号 03

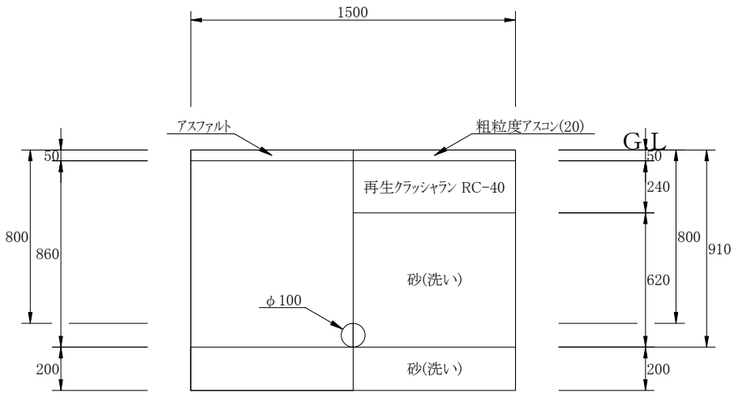

〔仮設〕供給管②【民地内切替】(掘削・埋戻し)　工種番号 01 ルート番号 02

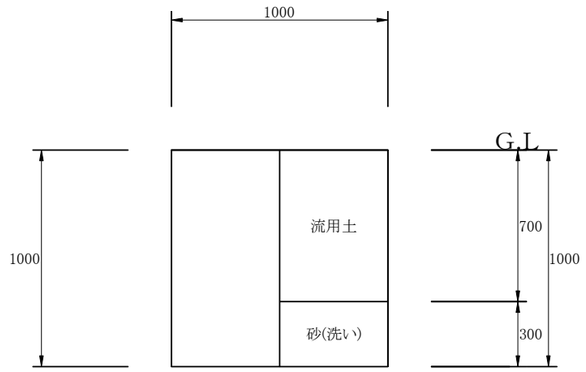

〔仮設〕水道TSVPφ100②【路肩切替】(掘削・埋戻し)　工種番号 14 ルート番号 03

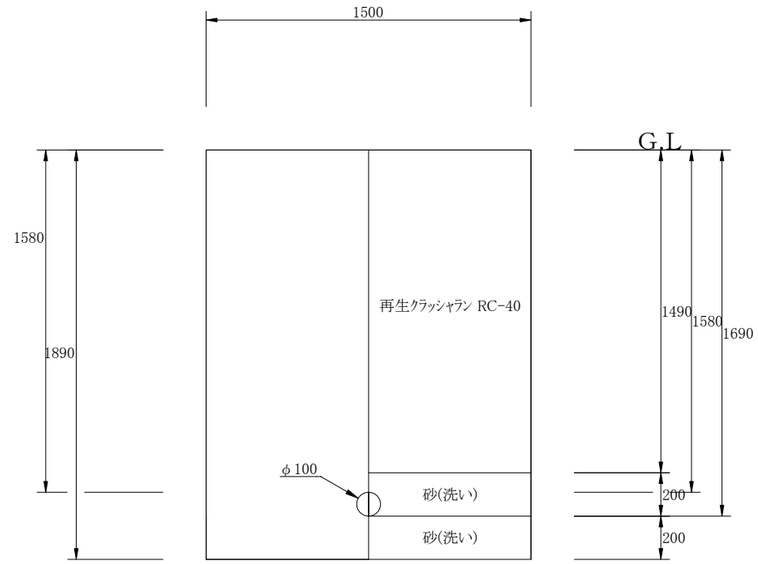

掘削・復旧断面図②　S=Free

〔廃止〕ガスφ100③×水道φ100③【市道撤去】(掘削・埋戻し)　工種番号 12 ルート番号 01
工種番号 17 ルート番号 01

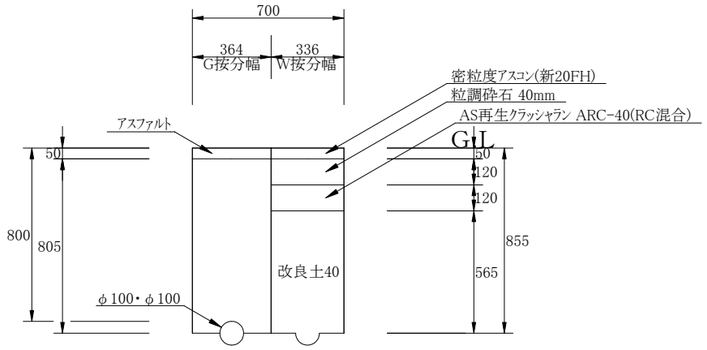

〔廃止〕水道φ100③【市道撤去】(掘削・埋戻し)　工種番号 17 ルート番号 02

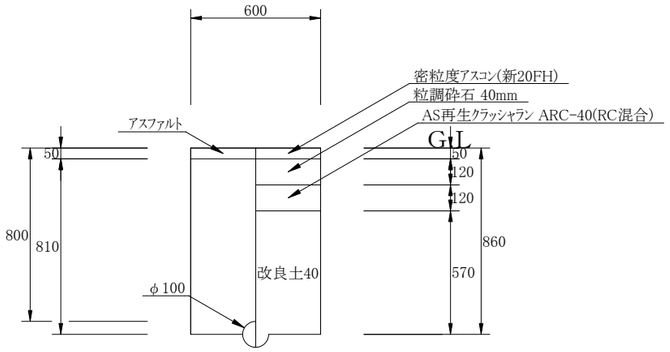

〔既設〕ガスφ100①×水道φ100①【市道撤去】(掘削・埋戻し)　工種番号 02 ルート番号 04
工種番号 07 ルート番号 04

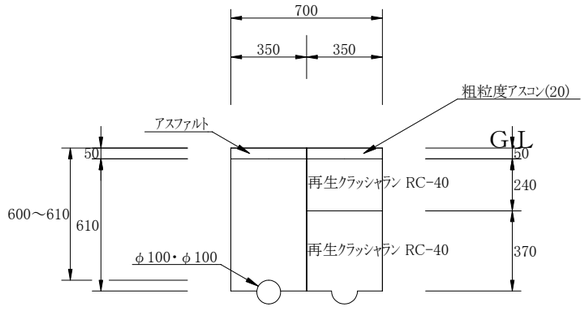

〔既設〕ガスφ100②×水道φ100②【市道撤去】(掘削・埋戻し)　工種番号 11 ルート番号 06
工種番号 16 ルート番号 06

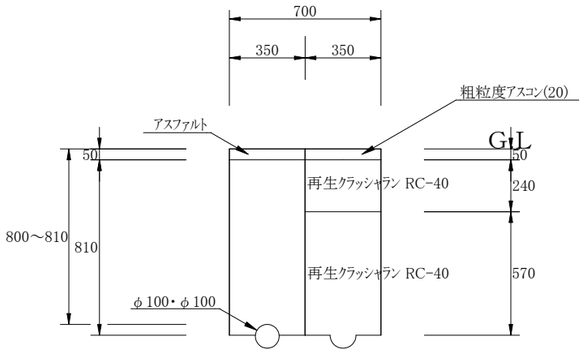

〔既設〕ガスφ100②×水道φ100②【市道撤去】(掘削・埋戻し)　工種番号 11 ルート番号 07
工種番号 16 ルート番号 07

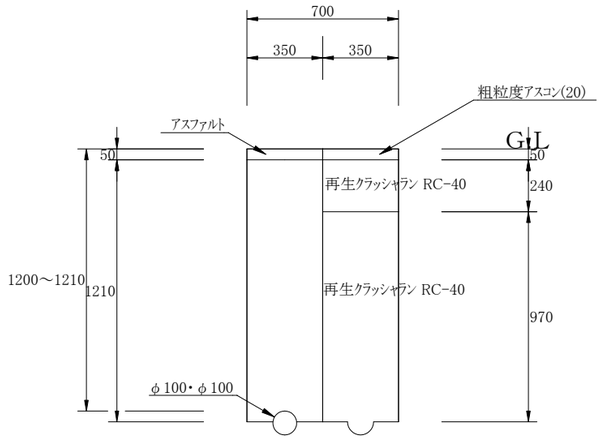

〔既設〕供給管②【市道撤去】(掘削・埋戻し)　工種番号 03 ルート番号 02

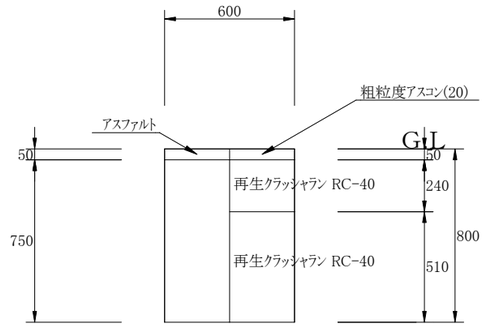

掘削・復旧断面図③　S=Free

〔本設〕ガスPEφ100①②×水道HPPEφ100①②【市道切替】(掘削・埋戻し)　工種番号 02　ルート番号 02
工種番号 11　ルート番号 02
工種番号 07　ルート番号 02
工種番号 16　ルート番号 02

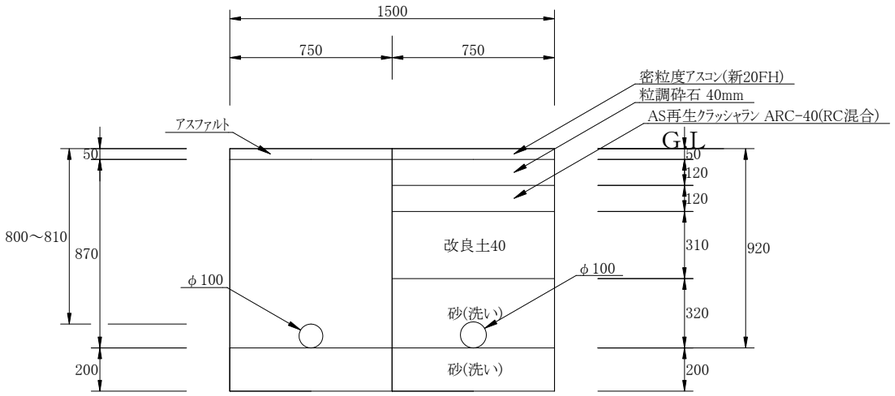

〔本設〕ガスPEφ100①②×水道HPPEφ100①②【市道標準】(掘削・埋戻し)　工種番号 02　ルート番号 03
工種番号 11　ルート番号 04
工種番号 07　ルート番号 03
工種番号 16　ルート番号 04

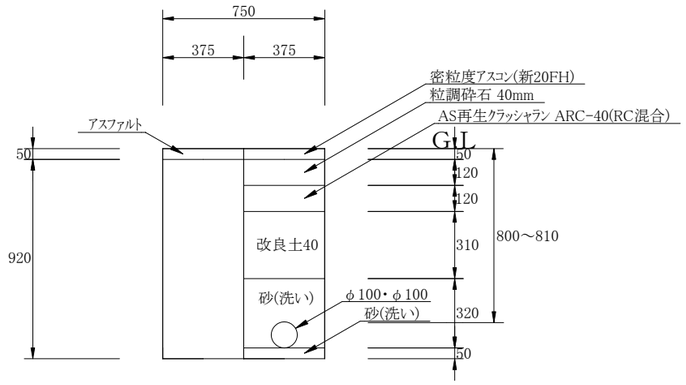

〔本設〕ガスPEφ100②×水道HPPEφ100②【市道標準】(掘削・埋戻し)　工種番号 11　ルート番号 05
工種番号 16　ルート番号 05

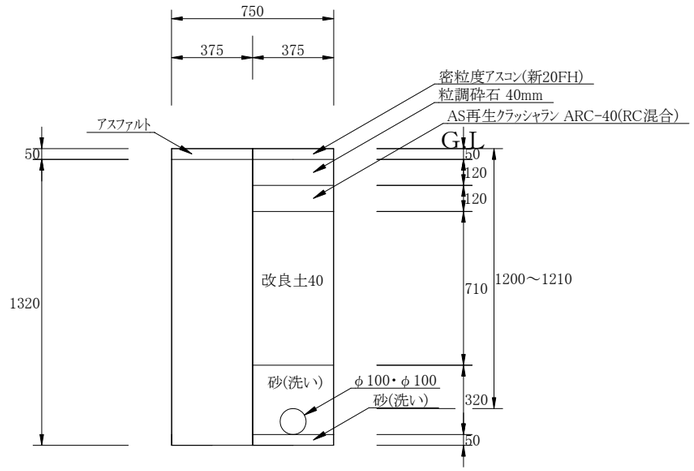

〔本設〕ガスPEφ100②×水道HPPEφ100③【市道標準】(掘削・埋戻し)　工種番号 11　ルート番号 08
工種番号 17　ルート番号 04

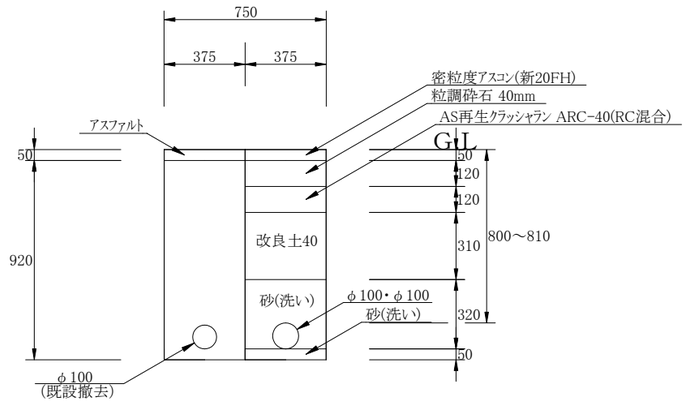

〔本設〕ガスPEφ100②×水道HHPPEφ100③【市道標準】(掘削・埋戻し)　工種番号 11　ルート番号 09
工種番号 17　ルート番号 05

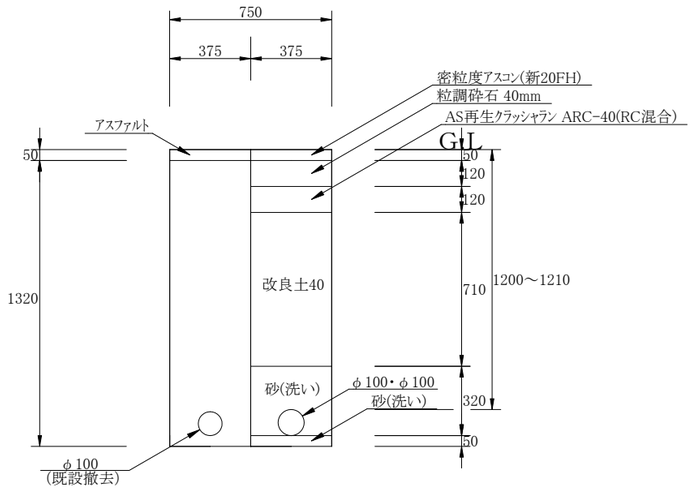

〔本設〕ガスPEφ100②【市道切替】(掘削・埋戻し)　工種番号 11　ルート番号 03

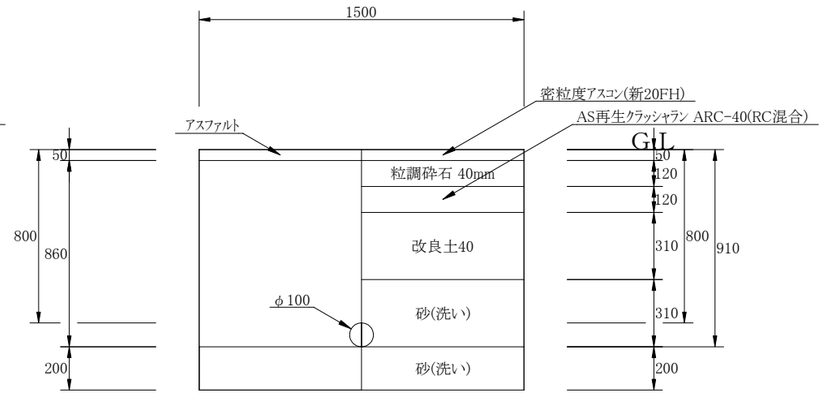

掘削・復旧断面図④　S=Free

〔本設〕水道HPPEφ100②【路肩切替】(掘削・埋戻し) 工種番号 16 ルート番号 03

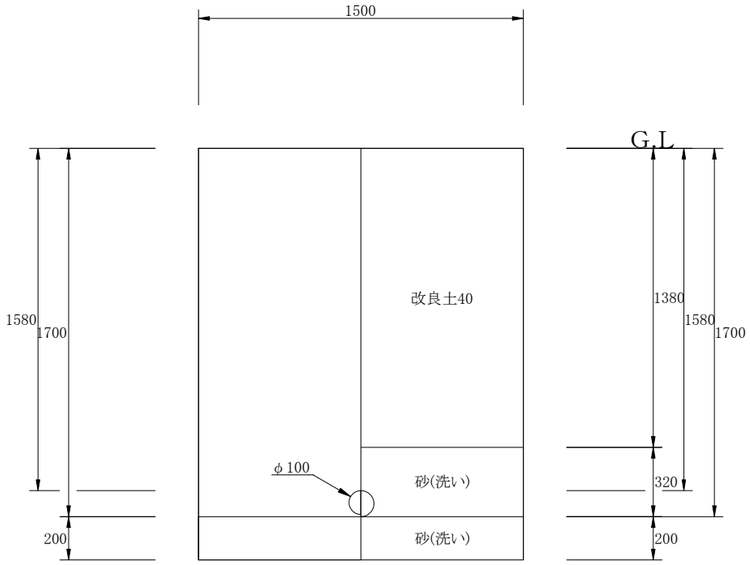

〔本設〕供給管φ30②【市道標準】(掘削・埋戻し) 工種番号 03 ルート番号 01

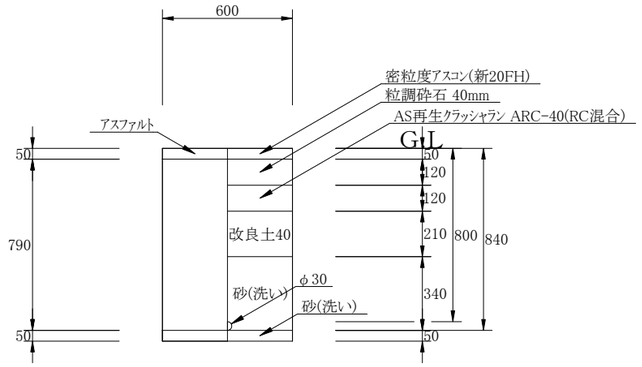

〔本設〕供給管②【民地内切替】(掘削・埋戻し) 工種番号 03 ルート番号 03

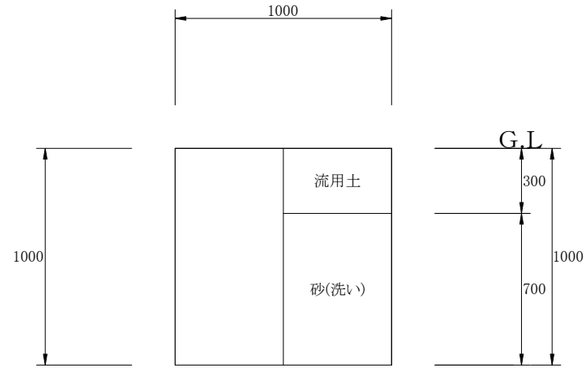

〔本設〕給水管φ20③【市道標準】(掘削・埋戻し)　工種番号 18 ルート番号 01

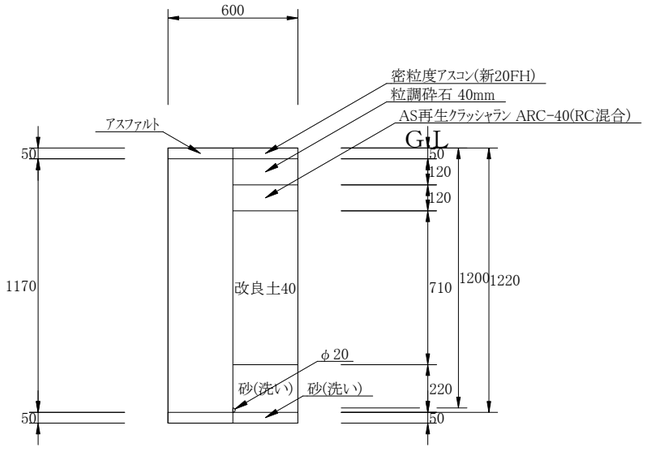

〔本設〕給水管φ20③【民地内切替】(掘削・埋戻し) 工種番号 18 ルート番号 02

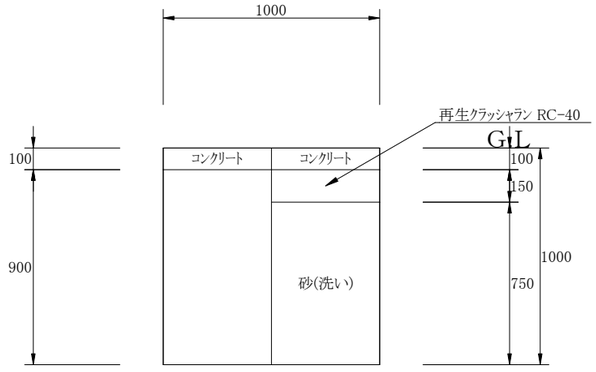

工 種 集 計 表(土工)

設計書管理番号:　14000000[当初設計書]

工種番号	00	工種名称	φ100仮設ガス本管工事①	工種規格	

名称	単位	工種総延長		ルート				
					02			
土工延長	m	9.000			9.000			
管路延長	m							

土工延長の値は土工延長・余堀延長・試掘延長・撤去延長を合計した値です

単価コード	単価名称／種別	形状寸法／備考	単位	区分		設計数量	小計	ルート				
									02			
TSP1D21000	舗装版切断 ｱｽﾌｧﾙﾄ舗装版		m			9.000	9.000		9.000			
	舗装厚:15cm以下	県積算基準										
TSS1040 00	舗装版取り壊し積込工	BH ｸﾛｰﾗ山積0.28m3排ｶﾞｽ2次	m2			7.000	6.750		6.750			
	0cm超え10cm以下	水道事業実務必携										
TSXG002000	産廃運搬処理　ｱｽﾌｧﾙﾄ殻運搬工	L=10km ＤＩＤ区域外 廃材ﾌﾟﾗﾝﾄ (F)	m3			0.300	0.337		0.337			
	ﾊﾞｯｸﾎｳ 山積0.28m3　4t積	複合代価(県積算基準・水道事業実務必携)										
TSS1000 00	バックホウ掘削積込		m3			7.000	7.074		7.074			
	BH ｸﾛｰﾗ型 山積0.28m3排ｶﾞｽ2次	水道事業実務必携										
TSXG003000	発生土処理	L=6.5km 発生土処分先(D) ＤＩＤ区域外	m3			7.000	7.074		7.074			
	ﾊﾞｯｸﾎｳ 山積0.28m3　4t積	複合代価(県積算基準・水道事業実務必携)										
TSX1300 00	路床工(洗砂)	1層max仕上厚20cm	m3			5.000	5.454		5.454			
	山積0.28m3	複合代価(水道事業実務必携)										
TSY1050 00	下層路盤工	再生ｸﾗｯｼｬｰﾗﾝ RC-40	m2			7.000	6.750		6.750			
	仕上り厚 24cm 2層(幅1.8m未満)	水道事業実務必携										
TSY1070 00	表層工(人力施工)	仕上厚5cm　車道及び路肩 砂無	m2・1層			7.000	6.750		6.750			
	粗粒度ｱｽｺﾝ (20) 瀝青材散布なし 小型車	水道事業実務必携										

工 種 集 計 表(土工)

設計書管理番号:　14000000[当初設計書]

工種番号	10	工種名称	φ100仮設ガス本管工事②	工種規格	

名称	単位	工種総延長		ルート				
					02	03	04	07
土工延長	m	42.000			9.000	6.000	13.500	13.500
管路延長	m							

土工延長の値は土工延長・余堀延長・試掘延長・撤去延長を合計した値です

単価コード	単価名称／種別	形状寸法／備考	単位	区分		設計数量	小計	ルート				
									02	03	04	07
TSP1D21000	舗装版切断 ｱｽﾌｧﾙﾄ舗装版		m			48.000	48.000		9.000	12.000	13.500	13.500
	舗装厚:15cm以下	県積算基準										
TSS1040 00	舗装版取り壊し積込工	BH ｸﾛｰﾗ山積0.28m3排ｶﾞｽ2次	m2			26.000	25.578		6.750	9.000	4.914	4.914
	0cm超え10cm以下	水道事業実務必携										
TSXG002000	産廃運搬処理　ｱｽﾌｧﾙﾄ殻運搬工	L=10km ＤＩＤ区域外 廃材ﾌﾟﾗﾝﾄ (F)	m3			1.000	1.277		0.337	0.450	0.245	0.245
	ﾊﾞｯｸﾎｳ 山積0.28m3　4t積	複合代価(県積算基準・水道事業実務必携)										
TSS1000 00	バックホウ掘削積込		m3			21.000	20.958		7.074	9.486	2.260	2.138
	BH ｸﾛｰﾗ型 山積0.28m3排ｶﾞｽ2次	水道事業実務必携										
TSXG003000	発生土処理	L=6.5km 発生土処分先(D) ＤＩＤ区域外	m3			20.000	19.877		7.074	9.486	2.260	1.057
	ﾊﾞｯｸﾎｳ 山積0.28m3　4t積	複合代価(県積算基準・水道事業実務必携)										
TSXG003000	発生土処理	L=6.5km 改良分 ＤＩＤ区域外	m3			1.000	1.081					1.081
	ﾊﾞｯｸﾎｳ 山積0.28m3　4t積	複合代価(県積算基準・水道事業実務必携)										
TSX1300 00	路床工(洗砂)	1層max仕上厚20cm	m3			14.000	13.739		5.454	7.326	0.959	
	山積0.28m3	複合代価(水道事業実務必携)										
TSX1300 00	路床工(改良土40(改良土D))	1層max仕上厚20cm	m3			1.000	1.081					1.081
	山積0.28m3　ＤＩＤ区域外　6.5km　4t積	複合代価(水道事業実務必携)										
TSY1050 00	下層路盤工	ARC 40 (RC混合)	m2			5.000	4.914					4.914
	仕上り厚 12cm 1層(幅1.8m未満)	水道事業実務必携										
TSY1050 00	下層路盤工	再生ｸﾗｯｼｬｰﾗﾝ RC-40	m2			21.000	20.664		6.750	9.000	4.914	
	仕上り厚 24cm 2層(幅1.8m未満)	水道事業実務必携										
TSY1050 00	上層路盤工	粒調砕石 M-40	m2			5.000	4.914					4.914
	仕上り厚 12cm 1層(幅1.8m未満)	水道事業実務必携										
TSY1070 00	表層工(人力施工)	仕上厚5cm　車道及び路肩 砂無	m2･1層			21.000	20.664		6.750	9.000	4.914	
	粗粒度ｱｽｺﾝ (20) 瀝青材散布なし 小型車	水道事業実務必携										
TSY1070 00	表層工(人力施工)	仕上厚5cm　車道及び路肩 砂無	m2･1層			5.000	4.914					4.914
	密粒度ｱｽｺﾝ (新20FH) ﾌﾟﾗｲﾑｺｰﾄ 小型車	水道事業実務必携										

工 種 集 計 表(土工)

設計書管理番号:　14000000[当初設計書]

工種番号	01	工種名称	仮設供給管工事②	工種規格	

名称	単位	工種総延長		ルート				
				02				
土工延長	m	1.000		1.000				
管路延長	m							

土工延長の値は土工延長・余堀延長・試掘延長・撤去延長を合計した値です

単価コード	単価名称／種別	形状寸法／備考	単位	区分		設計数量	小計	ルート				
								02				
TSP1211000	床掘り 土砂		m3			1.000	1.000	1.000				
	現場制約あり	県積算基準										
TSP1208000	人力積込		m3			0.300	0.300	0.300				
	土砂	県積算基準										
TSXG003000	発生土処理	L=6.5km 発生土処分先(D) ＤＩＤ区域外	m3			0.300	0.300	0.300				
	人力　2t積	複合代価(県積算基準・水道事業実務必携)										
TSX1001 00	路床工(洗砂)	1層max仕上厚20cm	m3			0.300	0.300	0.300				
	人力投入 ＤＩＤ区域外	複合代価(県積算基準)										
TSX1001 00	路床工(流用土)	1層max仕上厚20cm	m3			0.700	0.700	0.700				
	人力投入	複合代価(県積算基準)										

工 種 集 計 表(土工)

設計書管理番号:　14000000[当初設計書]

工種番号	02	工種名称	φ100本設ガス本管工事①	工種規格	

名称	単位	工種総延長		ルート 01	02	03	04	
土工延長	m	20.000			9.000	5.500	5.500	
管路延長	m							

土工延長の値は土工延長・余堀延長・試掘延長・撤去延長を合計した値です

単価コード	単価名称／種別	形状寸法／備考	単位	区分		設計数量	小計	ルート 01	02	03	04	
TSP1D21000	舗装版切断 ｱｽﾌｧﾙﾄ舗装版		m			20.000	20.000		9.000	5.500	5.500	
	舗装厚:15cm以下	県積算基準										
TSS1040 00	舗装版取り壊し積込工	BH ｸﾛｰﾗ山積0.28m3排ｶﾞｽ2次	m2			11.000	10.737		6.750	2.062	1.925	
	0cm超え10cm以下	水道事業実務必携										
TSXG002000	産廃運搬処理　ｱｽﾌｧﾙﾄ殻運搬工	L=10km ＤＩＤ区域外 廃材ﾌﾟﾗﾝﾄ (F)	m3			0.500	0.536		0.337	0.103	0.096	
	ﾊﾞｯｸﾎｳ 山積0.28m3　4t積	複合代価(県積算基準・水道事業実務必携)										
TSS1000 00	バックホウ掘削積込		m3			10.000	10.190		7.141	1.897	1.152	
	BH ｸﾛｰﾗ型 山積0.28m3排ｶﾞｽ2次	水道事業実務必携										
TSXG003000	発生土処理	L=6.5km 発生土処分先(D) ＤＩＤ区域外	m3			7.000	7.459		5.049	1.258	1.152	
	ﾊﾞｯｸﾎｳ 山積0.28m3　4t積	複合代価(県積算基準・水道事業実務必携)										
TSXG003000	発生土処理	L=6.5km 改良分 ＤＩＤ区域外	m3			3.000	2.731		2.092	0.639		
	ﾊﾞｯｸﾎｳ 山積0.28m3　4t積	複合代価(県積算基準・水道事業実務必携)										
TSX1300 00	路床工(洗砂)	1層max仕上厚20cm	m3			4.000	4.142		3.429	0.713		
	山積0.28m3	複合代価(水道事業実務必携)										
TSX1300 00	路床工(改良土40(改良土D))	1層max仕上厚20cm	m3			3.000	2.731		2.092	0.639		
	山積0.28m3　ＤＩＤ区域外　6.5km　4t積	複合代価(水道事業実務必携)										
TSX1300 00	路床工(再生ｸﾗｯｼｬﾗﾝRC-40)	1層max仕上厚20cm	m3			0.700	0.734				0.734	
	山積0.28m3	複合代価(水道事業実務必携)										
TSY1050 00	下層路盤工	ARC 40 (RC混合)	m2			9.000	8.812		6.750	2.062		
	仕上り厚 12cm 1層(幅1.8m未満)	水道事業実務必携										
TSY1050 00	下層路盤工	再生ｸﾗｯｼｬｰﾗﾝ RC-40	m2			2.000	1.925				1.925	
	仕上り厚 24cm 2層(幅1.8m未満)	水道事業実務必携										
TSY1050 00	上層路盤工	粒調砕石 M-40	m2			9.000	8.812		6.750	2.062		
	仕上り厚 12cm 1層(幅1.8m未満)	水道事業実務必携										
TSY1070 00	表層工(人力施工)	仕上厚5cm　車道及び路肩 砂無	m2・1層			2.000	1.925				1.925	
	粗粒度ｱｽｺﾝ (20) 瀝青材散布なし 小型車	水道事業実務必携										
TSY1070 00	表層工(人力施工)	仕上厚5cm　車道及び路肩 砂無	m2・1層			9.000	8.812		6.750	2.062		
	密粒度ｱｽｺﾝ (新20FH) ﾌﾟﾗｲﾑｺｰﾄ 小型車	水道事業実務必携										

工 種 集 計 表(土工)

設計書管理番号:　14000000[当初設計書]

工種番号	11	工種名称	φ100本設ガス本管工事②	工種規格	

名称	単位	工種総延長		ルート 01	02	03	04	05
土工延長	m	45.000			9.000	6.000	4.000	6.000
管路延長	m							

土工延長の値は土工延長・余堀延長・試掘延長・撤去延長を合計した値です

単価コード	単価名称／種別	形状寸法／備考	単位	区分		設計数量	小計	ルート 01	02	03	04	05
TSP1D21000	舗装版切断 ｱｽﾌｧﾙﾄ舗装版		m			51.000	51.000		9.000	12.000	4.000	6.000
	舗装厚:15cm以下	県積算基準										
TSS1040 00	舗装版取り壊し積込工	BH ｸﾛｰﾗ山積0.28m3排ｶﾞｽ2次	m2			27.000	26.750		6.750	9.000	1.500	2.250
	0cm超え10cm以下	水道事業実務必携										
TSXG002000	産廃運搬処理　ｱｽﾌｧﾙﾄ殻運搬工	L=10km ＤＩＤ区域外 廃材ﾌﾟﾗﾝﾄ (F)	m3			1.000	1.336		0.337	0.450	0.075	0.112
	ﾊﾞｯｸﾎｳ 山積0.28m3　4t積	複合代価(県積算基準・水道事業実務必携)										
TSS1000 00	バックホウ掘削積込		m3			29.000	28.870		7.141	9.486	1.380	2.970
	BH ｸﾛｰﾗ型 山積0.28m3排ｶﾞｽ2次	水道事業実務必携										
TSXG003000	発生土処理	L=6.5km 発生土処分先(D) ＤＩＤ区域外	m3			20.000	19.865		5.049	6.696	0.915	1.373
	ﾊﾞｯｸﾎｳ 山積0.28m3　4t積	複合代価(県積算基準・水道事業実務必携)										
TSXG003000	発生土処理	L=6.5km 改良分 ＤＩＤ区域外	m3			9.000	9.006		2.092	2.790	0.465	1.597
	ﾊﾞｯｸﾎｳ 山積0.28m3　4t積	複合代価(県積算基準・水道事業実務必携)										
TSX1300 00	路床工(洗砂)	1層max仕上厚20cm	m3			11.000	10.559		3.429	4.536	0.519	0.778
	山積0.28m3	複合代価(水道事業実務必携)										
TSX1300 00	路床工(改良土40(改良土D))	1層max仕上厚20cm	m3			9.000	9.006		2.092	2.790	0.465	1.597
	山積0.28m3　ＤＩＤ区域外　6.5km　4t積	複合代価(水道事業実務必携)										
TSX1300 00	路床工(再生ｸﾗｯｼｬﾗﾝRC-40)	1層max仕上厚20cm	m3			3.000	2.875					
	山積0.28m3	複合代価(水道事業実務必携)										
TSY1050 00	下層路盤工	ARC 40 (RC混合)	m2			23.000	23.250		6.750	9.000	1.500	2.250
	仕上り厚 12cm 1層(幅1.8m未満)	水道事業実務必携										
TSY1050 00	下層路盤工	再生ｸﾗｯｼｬｰﾗﾝ RC-40	m2			4.000	3.500					
	仕上り厚 24cm 2層(幅1.8m未満)	水道事業実務必携										
TSY1050 00	上層路盤工	粒調砕石 M-40	m2			23.000	23.250		6.750	9.000	1.500	2.250
	仕上り厚 12cm 1層(幅1.8m未満)	水道事業実務必携										
TSY1070 00	表層工(人力施工)	仕上厚5cm　車道及び路肩 砂無	m2･1層			4.000	3.500					
	粗粒度ｱｽｺﾝ (20) 瀝青材散布なし 小型車	水道事業実務必携										
TSY1070 00	表層工(人力施工)	仕上厚5cm　車道及び路肩 砂無	m2･1層			23.000	23.250		6.750	9.000	1.500	2.250
	密粒度ｱｽｺﾝ (新20FH) ﾌﾟﾗｲﾑｺｰﾄ 小型車	水道事業実務必携										

工 種 集 計 表(土工)

設計書管理番号:　14000000[当初設計書]

工種番号	11	工種名称	φ100本設ガス本管工事②	工種規格	

名称	単位	工種総延長		ルート 06	07	08	09	
土工延長	m	45.000		4.000	6.000	4.000	6.000	
管路延長	m							

土工延長の値は土工延長・余堀延長・試掘延長・撤去延長を合計した値です

単価コード	単価名称／種別	形状寸法／備考	単位	区分		設計数量	小計	ルート 06	07	08	09	
TSP1D21000	舗装版切断 ｱｽﾌｧﾙﾄ舗装版		m					4.000	6.000	4.000	6.000	
	舗装厚:15cm以下	県積算基準										
TSS1040 00	舗装版取り壊し積込工	BH ｸﾛｰﾗ山積0.28m3排ｶﾞｽ2次	m2					1.400	2.100	1.500	2.250	
	0cm超え10cm以下	水道事業実務必携										
TSXG002000	産廃運搬処理　ｱｽﾌｧﾙﾄ殻運搬工	L=10km ＤＩＤ区域外 廃材ﾌﾟﾗﾝﾄ (F)	m3					0.070	0.105	0.075	0.112	
	ﾊﾞｯｸﾎｳ 山積0.28m3　4t積	複合代価(県積算基準・水道事業実務必携)										
TSS1000 00	バックホウ掘削積込		m3					1.118	2.517	1.344	2.915	
	BH ｸﾛｰﾗ型 山積0.28m3排ｶﾞｽ2次	水道事業実務必携										
TSXG003000	発生土処理	L=6.5km 発生土処分先(D) ＤＩＤ区域外	m3					1.118	2.517	0.879	1.318	
	ﾊﾞｯｸﾎｳ 山積0.28m3　4t積	複合代価(県積算基準・水道事業実務必携)										
TSXG003000	発生土処理	L=6.5km 改良分 ＤＩＤ区域外	m3							0.465	1.597	
	ﾊﾞｯｸﾎｳ 山積0.28m3　4t積	複合代価(県積算基準・水道事業実務必携)										
TSX1300 00	路床工(洗砂)	1層max仕上厚20cm	m3							0.519	0.778	
	山積0.28m3	複合代価(水道事業実務必携)										
TSX1300 00	路床工(改良土40(改良土D))	1層max仕上厚20cm	m3							0.465	1.597	
	山積0.28m3　ＤＩＤ区域外　6.5km　4t積	複合代価(水道事業実務必携)										
TSX1300 00	路床工(再生ｸﾗｯｼｬﾗﾝRC-40)	1層max仕上厚20cm	m3					0.814	2.061			
	山積0.28m3	複合代価(水道事業実務必携)										
TSY1050 00	下層路盤工	ARC 40 (RC混合)	m2							1.500	2.250	
	仕上り厚 12cm 1層(幅1.8m未満)	水道事業実務必携										
TSY1050 00	下層路盤工	再生ｸﾗｯｼｬｰﾗﾝ RC-40	m2					1.400	2.100			
	仕上り厚 24cm 2層(幅1.8m未満)	水道事業実務必携										
TSY1050 00	上層路盤工	粒調砕石 M-40	m2							1.500	2.250	
	仕上り厚 12cm 1層(幅1.8m未満)	水道事業実務必携										
TSY1070 00	表層工(人力施工)	仕上厚5cm　車道及び路肩 砂無	m2・1層					1.400	2.100			
	粗粒度ｱｽｺﾝ (20) 瀝青材散布なし 小型車	水道事業実務必携										
TSY1070 00	表層工(人力施工)	仕上厚5cm　車道及び路肩 砂無	m2・1層							1.500	2.250	
	密粒度ｱｽｺﾝ (新20FH) ﾌﾟﾗｲﾑｺｰﾄ 小型車	水道事業実務必携										

工 種 集 計 表(土工)

設計書管理番号:　14000000[当初設計書]

工種番号	12	工種名称	φ100廃止ガス本管工事③	工種規格	

名称	単位	工種総延長		ルート				
				01				
土工延長	m	37.000		37.000				
管路延長	m							

土工延長の値は土工延長・余堀延長・試掘延長・撤去延長を合計した値です

単価コード	単価名称／種別	形状寸法／備考	単位	区分		設計数量	小計	ルート				
								01				
TSP1D21000	舗装版切断 ｱｽﾌｧﾙﾄ舗装版		m			37.000	37.000	37.000				
	舗装厚:15cm以下	県積算基準										
TSS1040 00	舗装版取り壊し積込工	BH ｸﾛｰﾗ山積0.28m3排ｶﾞｽ2次	m2			13.000	13.468	13.468				
	0cm超え10cm以下	水道事業実務必携										
TSXG002000	産廃運搬処理　ｱｽﾌｧﾙﾄ殻運搬工	L=10km ＤＩＤ区域外 廃材ﾌﾟﾗﾝﾄ (F)	m3			0.700	0.673	0.673				
	ﾊﾞｯｸﾎｳ 山積0.28m3　4t積	複合代価(県積算基準・水道事業実務必携)										
TSS1000 00	バックホウ掘削積込		m3			11.000	10.693	10.693				
	BH ｸﾛｰﾗ型 山積0.28m3排ｶﾞｽ2次	水道事業実務必携										
TSXG003000	発生土処理	L=6.5km 発生土処分先(D) ＤＩＤ区域外	m3			3.000	3.206	3.206				
	ﾊﾞｯｸﾎｳ 山積0.28m3　4t積	複合代価(県積算基準・水道事業実務必携)										
TSXG003000	発生土処理	L=6.5km 改良分 ＤＩＤ区域外	m3			8.000	7.757	7.757				
	ﾊﾞｯｸﾎｳ 山積0.28m3　4t積	複合代価(県積算基準・水道事業実務必携)										
TSX1300 00	路床工(改良土40(改良土D))	1層max仕上厚20cm	m3			8.000	7.757	7.757				
	山積0.28m3　ＤＩＤ区域外　6.5km　4t積	複合代価(水道事業実務必携)										
TSY1050 00	下層路盤工	ARC 40 (RC混合)	m2			13.000	13.468	13.468				
	仕上り厚 12cm 1層(幅1.8m未満)	水道事業実務必携										
TSY1050 00	上層路盤工	粒調砕石 M-40	m2			13.000	13.468	13.468				
	仕上り厚 12cm 1層(幅1.8m未満)	水道事業実務必携										
TSY1070 00	表層工(人力施工)	仕上厚5cm　車道及び路肩 砂無	m2･1層			13.000	13.468	13.468				
	密粒度ｱｽｺﾝ (新20FH) ﾌﾟﾗｲﾑｺｰﾄ 小型車	水道事業実務必携										

工 種 集 計 表(土工)

設計書管理番号:　14000000[当初設計書]

工種番号	03	工種名称	本設供給管工事②	工種規格	

名称	単位	工種総延長		ルート 01	02	03		
土工延長	m	18.800		10.200	7.600	1.000		
管路延長	m							

土工延長の値は土工延長・余堀延長・試掘延長・撤去延長を合計した値です

単価コード	単価名称／種別	形状寸法／備考	単位	区分		設計数量	小計	ルート 01	02	03		
TSP1D21000	舗装版切断 ｱｽﾌｧﾙﾄ舗装版		m			36.000	35.600	20.400	15.200			
	舗装厚:15cm以下	県積算基準										
TSS1040 00	舗装版取り壊し積込工	BH ｸﾛｰﾗ山積0.28m3排ｶﾞｽ2次	m2			11.000	10.680	6.120	4.560			
	0cm超え10cm以下	水道事業実務必携										
TSXG002000	産廃運搬処理　ｱｽﾌｧﾙﾄ殻運搬工	L=10km ＤＩＤ区域外 廃材ﾌﾟﾗﾝﾄ (F)	m3			0.500	0.534	0.306	0.228			
	ﾊﾞｯｸﾎｳ 山積0.28m3　4t積	複合代価(県積算基準・水道事業実務必携)										
TSS1000 00	バックホウ掘削積込		m3			9.000	8.560	5.140	3.420			
	BH ｸﾛｰﾗ型 山積0.28m3排ｶﾞｽ2次	水道事業実務必携										
TSXG003000	発生土処理	L=6.5km 発生土処分先(D) ＤＩＤ区域外	m3			7.000	7.275	3.855	3.420			
	ﾊﾞｯｸﾎｳ 山積0.28m3　4t積	複合代価(県積算基準・水道事業実務必携)										
TSXG003000	発生土処理	L=6.5km 改良分 ＤＩＤ区域外	m3			1.000	1.285	1.285				
	ﾊﾞｯｸﾎｳ 山積0.28m3　4t積	複合代価(県積算基準・水道事業実務必携)										
TSX1300 00	路床工(洗砂)	1層max仕上厚20cm	m3			2.000	2.376	2.376				
	山積0.28m3	複合代価(水道事業実務必携)										
TSX1300 00	路床工(改良土40(改良土D))	1層max仕上厚20cm	m3			1.000	1.285	1.285				
	山積0.28m3　ＤＩＤ区域外　6.5km　4t積	複合代価(水道事業実務必携)										
TSX1300 00	路床工(再生ｸﾗｯｼｬﾗﾝRC-40)	1層max仕上厚20cm	m3			2.000	2.325		2.325			
	山積0.28m3	複合代価(水道事業実務必携)										
TSY1050 00	下層路盤工	ARC 40 (RC混合)	m2			6.000	6.120	6.120				
	仕上り厚 12cm 1層(幅1.8m未満)	水道事業実務必携										
TSY1050 00	下層路盤工	再生ｸﾗｯｼｬｰﾗﾝ RC-40	m2			5.000	4.560		4.560			
	仕上り厚 24cm 2層(幅1.8m未満)	水道事業実務必携										
TSY1050 00	上層路盤工	粒調砕石 M-40	m2			6.000	6.120	6.120				
	仕上り厚 12cm 1層(幅1.8m未満)	水道事業実務必携										
TSY1070 00	表層工(人力施工)	仕上厚5cm　車道及び路肩 砂無	m2･1層			5.000	4.560		4.560			
	粗粒度ｱｽｺﾝ (20) 瀝青材散布なし 小型車	水道事業実務必携										
TSY1070 00	表層工(人力施工)	仕上厚5cm　車道及び路肩 砂無	m2･1層			6.000	6.120	6.120				
	密粒度ｱｽｺﾝ (新20FH) ﾌﾟﾗｲﾑｺｰﾄ 小型車	水道事業実務必携										

工 種 集 計 表(土工)

設計書管理番号:　14000000[当初設計書]

工種番号	03	工種名称	本設供給管工事②	工種規格	

単価コード	単価名称／種別	形状寸法／備考	単位	区分		設計数量	小計	ルート				
								01	02	03		
TSP1211000	床掘り　土砂		m3			1.000	1.000			1.000		
	現場制約あり	県積算基準										
TSP1208000	人力積込		m3			1.000	1.000			1.000		
	土砂	県積算基準										
TSXG003000	発生土処理	L=6.5km 発生土処分先(D) ＤＩＤ区域外	m3			0.700	0.700			0.700		
	人力　2t積	複合代価(県積算基準・水道事業実務必携)										
TSX1001 00	路床工(洗砂)	1層max仕上厚20cm	m3			0.700	0.700			0.700		
	人力投入 ＤＩＤ区域外	複合代価(県積算基準)										
TSX1001 00	路床工(流用土)	1層max仕上厚20cm	m3			0.300	0.300			0.300		
	人力投入	複合代価(県積算基準)										

工 種 集 計 表(土工)

設計書管理番号:　14000000[当初設計書]

工種番号	04	工種名称	φ100仮設水道本管工事①	工種規格	

名称	単位	工種総延長		ルート				
					02			
土工延長	m	9.000			9.000			
管路延長	m							

土工延長の値は土工延長・余堀延長・試掘延長・撤去延長を合計した値です

単価コード	単価名称／種別	形状寸法／備考	単位	区分		設計数量	小計	ルート				
									02			
TSP1D21000	舗装版切断 ｱｽﾌｧﾙﾄ舗装版		m			9.000	9.000		9.000			
	舗装厚:15cm以下	県積算基準										
TSS1040 00	舗装版取り壊し積込工	BH ｸﾛｰﾗ山積0.28m3排ｶﾞｽ2次	m2			7.000	6.750		6.750			
	0cm超え10cm以下	水道事業実務必携										
TSXG002000	産廃運搬処理　ｱｽﾌｧﾙﾄ殻運搬工	L=10km ＤＩＤ区域外 廃材ﾌﾟﾗﾝﾄ (F)	m3			0.300	0.337		0.337			
	ﾊﾞｯｸﾎｳ 山積0.28m3　4t積	複合代価(県積算基準・水道事業実務必携)										
TSS1000 00	バックホウ掘削積込		m3			7.000	7.074		7.074			
	BH ｸﾛｰﾗ型 山積0.28m3排ｶﾞｽ2次	水道事業実務必携										
TSXG003000	発生土処理	L=6.5km 発生土処分先(D) ＤＩＤ区域外	m3			7.000	7.074		7.074			
	ﾊﾞｯｸﾎｳ 山積0.28m3　4t積	複合代価(県積算基準・水道事業実務必携)										
TSX1300 00	路床工(洗砂)	1層max仕上厚20cm	m3			5.000	5.454		5.454			
	山積0.28m3	複合代価(水道事業実務必携)										
TSY1050 00	下層路盤工	再生ｸﾗｯｼｬｰﾗﾝ RC-40	m2			7.000	6.750		6.750			
	仕上り厚 24cm 2層(幅1.8m未満)	水道事業実務必携										
TSY1070 00	表層工(人力施工)	仕上厚5cm　車道及び路肩 砂無	m2・1層			7.000	6.750		6.750			
	粗粒度ｱｽｺﾝ (20) 瀝青材散布なし 小型車	水道事業実務必携										

工 種 集 計 表(土工)

設計書管理番号:　14000000[当初設計書]

工種番号	14	工種名称	φ100仮設水道本管工事②	工種規格	

名称	単位	工種総延長		ルート				
					02	03	04	07
土工延長	m	38.000			9.000	2.000	13.500	13.500
管路延長	m							

土工延長の値は土工延長・余堀延長・試掘延長・撤去延長を合計した値です

単価コード	単価名称／種別	形状寸法／備考	単位	区分		設計数量	小計	ルート				
								01	02	03	04	07
TSP1D21000	舗装版切断 ｱｽﾌｧﾙﾄ舗装版		m			36.000	36.000		9.000		13.500	13.500
	舗装厚:15cm以下	県積算基準										
TSS1040 00	舗装版取り壊し積込工	BH ｸﾛｰﾗ山積0.28m3排ｶﾞｽ2次	m2			16.000	15.822		6.750		4.536	4.536
	0cm超え10cm以下	水道事業実務必携										
TSXG002000	産廃運搬処理　ｱｽﾌｧﾙﾄ殻運搬工	L=10km ＤＩＤ区域外 廃材ﾌﾟﾗﾝﾄ (F)	m3			0.800	0.789		0.337		0.226	0.226
	ﾊﾞｯｸﾎｳ 山積0.28m3　4t積	複合代価(県積算基準・水道事業実務必携)										
TSS1000 00	バックホウ掘削積込		m3			17.000	16.777		7.074	5.652	2.086	1.965
	BH ｸﾛｰﾗ型 山積0.28m3排ｶﾞｽ2次	水道事業実務必携										
TSXG003000	発生土処理	L=6.5km 発生土処分先(D) ＤＩＤ区域外	m3			16.000	15.780		7.074	5.652	2.086	0.968
	ﾊﾞｯｸﾎｳ 山積0.28m3　4t積	複合代価(県積算基準・水道事業実務必携)										
TSXG003000	発生土処理	L=6.5km 改良分 ＤＩＤ区域外	m3			1.000	0.997					0.997
	ﾊﾞｯｸﾎｳ 山積0.28m3　4t積	複合代価(県積算基準・水道事業実務必携)										
TSX1300 00	路床工(洗砂)	1層max仕上厚20cm	m3			8.000	7.512		5.454	1.182	0.876	
	山積0.28m3	複合代価(水道事業実務必携)										
TSX1300 00	路床工(改良土40(改良土D))	1層max仕上厚20cm	m3			1.000	0.997					0.997
	山積0.28m3　ＤＩＤ区域外　6.5km　4t積	複合代価(水道事業実務必携)										
TSX1300 00	路床工(再生ｸﾗｯｼｬｰﾗﾝRC-40)	1層max仕上厚20cm	m3			4.000	4.470			4.470		
	山積0.28m3	複合代価(水道事業実務必携)										
TSY1050 00	下層路盤工	ARC 40 (RC混合)	m2			5.000	4.536					4.536
	仕上り厚 12cm 1層(幅1.8m未満)	水道事業実務必携										
TSY1050 00	下層路盤工	再生ｸﾗｯｼｬｰﾗﾝ RC-40	m2			11.000	11.286		6.750		4.536	
	仕上り厚 24cm 2層(幅1.8m未満)	水道事業実務必携										
TSY1050 00	上層路盤工	粒調砕石 M-40	m2			5.000	4.536					4.536
	仕上り厚 12cm 1層(幅1.8m未満)	水道事業実務必携										
TSY1070 00	表層工(人力施工)	仕上厚5cm　車道及び路肩 砂無	m2･1層			11.000	11.286		6.750		4.536	
	粗粒度ｱｽｺﾝ (20) 瀝青材散布なし 小型車	水道事業実務必携										
TSY1070 00	表層工(人力施工)	仕上厚5cm　車道及び路肩 砂無	m2･1層			5.000	4.536					4.536
	密粒度ｱｽｺﾝ (新20FH) ﾌﾟﾗｲﾑｺｰﾄ 小型車	水道事業実務必携										

工 種 集 計 表(土工)

設計書管理番号:　14000000[当初設計書]

工種番号	07	工種名称	φ100本設水道本管工事①	工種規格	

名称	単位	工種総延長		ルート 01	02	03	04	
土工延長	m	20.000			9.000	5.500	5.500	
管路延長	m							

土工延長の値は土工延長・余堀延長・試掘延長・撤去延長を合計した値です

単価コード	単価名称／種別	形状寸法／備考	単位	区分		設計数量	小計	ルート 01	02	03	04	
TSP1D21000	舗装版切断 ｱｽﾌｧﾙﾄ舗装版		m			20.000	20.000		9.000	5.500	5.500	
	舗装厚:15cm以下	県積算基準										
TSS1040 00	舗装版取り壊し積込工	BH ｸﾛｰﾗ山積0.28m3排ｶﾞｽ2次	m2			11.000	10.737		6.750	2.062	1.925	
	0cm超え10cm以下	水道事業実務必携										
TSXG002000	産廃運搬処理　ｱｽﾌｧﾙﾄ殻運搬工	L=10km ＤＩＤ区域外 廃材ﾌﾟﾗﾝﾄ (F)	m3			0.500	0.536		0.337	0.103	0.096	
	ﾊﾞｯｸﾎｳ 山積0.28m3　4t積	複合代価(県積算基準・水道事業実務必携)										
TSS1000 00	バックホウ掘削積込		m3			10.000	10.166		7.123	1.897	1.146	
	BH ｸﾛｰﾗ型 山積0.28m3排ｶﾞｽ2次	水道事業実務必携										
TSXG003000	発生土処理	L=6.5km 発生土処分先(D) ＤＩＤ区域外	m3			7.000	7.435		5.031	1.258	1.146	
	ﾊﾞｯｸﾎｳ 山積0.28m3　4t積	複合代価(県積算基準・水道事業実務必携)										
TSXG003000	発生土処理	L=6.5km 改良分 ＤＩＤ区域外	m3			3.000	2.731		2.092	0.639		
	ﾊﾞｯｸﾎｳ 山積0.28m3　4t積	複合代価(県積算基準・水道事業実務必携)										
TSX1300 00	路床工(洗砂)	1層max仕上厚20cm	m3			4.000	4.113		3.411	0.702		
	山積0.28m3	複合代価(水道事業実務必携)										
TSX1300 00	路床工(改良土40(改良土D))	1層max仕上厚20cm	m3			3.000	2.731		2.092	0.639		
	山積0.28m3　ＤＩＤ区域外　6.5km　4t積	複合代価(水道事業実務必携)										
TSX1300 00	路床工(再生ｸﾗｯｼｬﾗﾝRC-40)	1層max仕上厚20cm	m3			0.700	0.739				0.739	
	山積0.28m3	複合代価(水道事業実務必携)										
TSY1050 00	下層路盤工	ARC 40 (RC混合)	m2			9.000	8.812		6.750	2.062		
	仕上り厚 12cm 1層(幅1.8m未満)	水道事業実務必携										
TSY1050 00	下層路盤工	再生ｸﾗｯｼｬｰﾗﾝ RC-40	m2			2.000	1.925				1.925	
	仕上り厚 24cm 2層(幅1.8m未満)	水道事業実務必携										
TSY1050 00	上層路盤工	粒調砕石 M-40	m2			9.000	8.812		6.750	2.062		
	仕上り厚 12cm 1層(幅1.8m未満)	水道事業実務必携										
TSY1070 00	表層工(人力施工)	仕上厚5cm　車道及び路肩 砂無	m2・1層			2.000	1.925				1.925	
	粗粒度ｱｽｺﾝ (20) 瀝青材散布なし 小型車	水道事業実務必携										
TSY1070 00	表層工(人力施工)	仕上厚5cm　車道及び路肩 砂無	m2・1層			9.000	8.812		6.750	2.062		
	密粒度ｱｽｺﾝ (新20FH) ﾌﾟﾗｲﾑｺｰﾄ 小型車	水道事業実務必携										

工 種 集 計 表(土工)

設計書管理番号:　14000000[当初設計書]

工種番号	16	工種名称	φ100本設水道本管工事②	工種規格	

名称	単位	工種総延長		ルート				
				01	02	03	04	05
土工延長	m	31.000			9.000	2.000	4.000	6.000
管路延長	m							

土工延長の値は土工延長・余堀延長・試掘延長・撤去延長を合計した値です

単価コード	単価名称／種別	形状寸法／備考	単位	区分		設計数量	小計	ルート				
								01	02	03	04	05
TSP1D21000	舗装版切断 ｱｽﾌｧﾙﾄ舗装版		m			29.000	29.000		9.000		4.000	6.000
	舗装厚:15cm以下	県積算基準										
TSS1040 00	舗装版取り壊し積込工	BH ｸﾛｰﾗ山積0.28m3排ｶﾞｽ2次	m2			14.000	14.000		6.750		1.500	2.250
	0cm超え10cm以下	水道事業実務必携										
TSXG002000	産廃運搬処理　ｱｽﾌｧﾙﾄ殻運搬工	L=10km ＤＩＤ区域外 廃材ﾌﾟﾗﾝﾄ (F)	m3			0.700	0.699		0.337		0.075	0.112
	ﾊﾞｯｸﾎｳ 山積0.28m3　4t積	複合代価(県積算基準・水道事業実務必携)										
TSS1000 00	バックホウ掘削積込		m3			21.000	20.780		7.123	5.682	1.380	2.970
	BH ｸﾛｰﾗ型 山積0.28m3排ｶﾞｽ2次	水道事業実務必携										
TSXG003000	発生土処理	L=6.5km 発生土処分先(D) ＤＩＤ区域外	m3			12.000	12.486		5.031	1.542	0.915	1.373
	ﾊﾞｯｸﾎｳ 山積0.28m3　4t積	複合代価(県積算基準・水道事業実務必携)										
TSXG003000	発生土処理	L=6.5km 改良分 ＤＩＤ区域外	m3			8.000	8.294		2.092	4.140	0.465	1.597
	ﾊﾞｯｸﾎｳ 山積0.28m3　4t積	複合代価(県積算基準・水道事業実務必携)										
TSX1300 00	路床工(洗砂)	1層max仕上厚20cm	m3			6.000	6.226		3.411	1.538	0.511	0.766
	山積0.28m3	複合代価(水道事業実務必携)										
TSX1300 00	路床工(改良土40(改良土D))	1層max仕上厚20cm	m3			8.000	8.294		2.092	4.140	0.465	1.597
	山積0.28m3　ＤＩＤ区域外　6.5km　4t積	複合代価(水道事業実務必携)										
TSX1300 00	路床工(再生ｸﾗｯｼｬﾗﾝRC-40)	1層max仕上厚20cm	m3			3.000	2.885					
	山積0.28m3	複合代価(水道事業実務必携)										
TSY1050 00	下層路盤工	ARC 40 (RC混合)	m2			11.000	10.500		6.750		1.500	2.250
	仕上り厚 12cm 1層(幅1.8m未満)	水道事業実務必携										
TSY1050 00	下層路盤工	再生ｸﾗｯｼｬｰﾗﾝ RC-40	m2			4.000	3.500					
	仕上り厚 24cm 2層(幅1.8m未満)	水道事業実務必携										
TSY1050 00	上層路盤工	粒調砕石 M-40	m2			11.000	10.500		6.750		1.500	2.250
	仕上り厚 12cm 1層(幅1.8m未満)	水道事業実務必携										
TSY1070 00	表層工(人力施工)	仕上厚5cm　車道及び路肩 砂無	m2･1層			4.000	3.500					
	粗粒度ｱｽｺﾝ (20) 瀝青材散布なし 小型車	水道事業実務必携										
TSY1070 00	表層工(人力施工)	仕上厚5cm　車道及び路肩 砂無	m2･1層			11.000	10.500		6.750		1.500	2.250
	密粒度ｱｽｺﾝ (新20FH) ﾌﾟﾗｲﾑｺｰﾄ 小型車	水道事業実務必携										

工 種 集 計 表(土工)

設計書管理番号:　14000000[当初設計書]

工種番号	16	工種名称	φ100本設水道本管工事②	工種規格	

名称	単位	工種総延長		ルート				
				06	07			
土工延長	m	31.000		4.000	6.000			
管路延長	m							

土工延長の値は土工延長・余堀延長・試掘延長・撤去延長を合計した値です

単価コード	単価名称／種別	形状寸法／備考	単位	区分		設計数量	小計	ルート				
								06	07			
TSP1D21000	舗装版切断 ｱｽﾌｧﾙﾄ舗装版		m					4.000	6.000			
	舗装厚:15cm以下	県積算基準										
TSS1040 00	舗装版取り壊し積込工	BH ｸﾛｰﾗ山積0.28m3排ｶﾞｽ2次	m2					1.400	2.100			
	0cm超え10cm以下	水道事業実務必携										
TSXG002000	産廃運搬処理　ｱｽﾌｧﾙﾄ殻運搬工	L=10km ＤＩＤ区域外 廃材ﾌﾟﾗﾝﾄ (F)	m3					0.070	0.105			
	ﾊﾞｯｸﾎｳ 山積0.28m3　4t積	複合代価(県積算基準・水道事業実務必携)										
TSS1000 00	バックホウ掘削積込		m3					1.114	2.511			
	BH ｸﾛｰﾗ型 山積0.28m3排ｶﾞｽ2次	水道事業実務必携										
TSXG003000	発生土処理	L=6.5km 発生土処分先(D) ＤＩＤ区域外	m3					1.114	2.511			
	ﾊﾞｯｸﾎｳ 山積0.28m3　4t積	複合代価(県積算基準・水道事業実務必携)										
TSXG003000	発生土処理	L=6.5km 改良分 ＤＩＤ区域外	m3									
	ﾊﾞｯｸﾎｳ 山積0.28m3　4t積	複合代価(県積算基準・水道事業実務必携)										
TSX1300 00	路床工(洗砂)	1層max仕上厚20cm	m3									
	山積0.28m3	複合代価(水道事業実務必携)										
TSX1300 00	路床工(改良土40(改良土D))	1層max仕上厚20cm	m3									
	山積0.28m3　ＤＩＤ区域外　6.5km　4t積	複合代価(水道事業実務必携)										
TSX1300 00	路床工(再生ｸﾗｯｼｬﾗﾝRC-40)	1層max仕上厚20cm	m3					0.818	2.067			
	山積0.28m3	複合代価(水道事業実務必携)										
TSY1050 00	下層路盤工	ARC 40 (RC混合)	m2									
	仕上り厚 12cm 1層(幅1.8m未満)	水道事業実務必携										
TSY1050 00	下層路盤工	再生ｸﾗｯｼｬｰﾗﾝ RC-40	m2					1.400	2.100			
	仕上り厚 24cm 2層(幅1.8m未満)	水道事業実務必携										
TSY1050 00	上層路盤工	粒調砕石 M-40	m2									
	仕上り厚 12cm 1層(幅1.8m未満)	水道事業実務必携										
TSY1070 00	表層工(人力施工)	仕上厚5cm　車道及び路肩 砂無	m2・1層					1.400	2.100			
	粗粒度ｱｽｺﾝ (20) 瀝青材散布なし 小型車	水道事業実務必携										
TSY1070 00	表層工(人力施工)	仕上厚5cm　車道及び路肩 砂無	m2・1層									
	密粒度ｱｽｺﾝ (新20FH) ﾌﾟﾗｲﾑｺｰﾄ 小型車	水道事業実務必携										

工 種 集 計 表(土工)

設計書管理番号:　14000000[当初設計書]

工種番号	17	工種名称	φ100本設水道本管工事③	工種規格	

名称	単位	工種総延長		ルート				
				01	02	03	04	05
土工延長	m	67.000		37.000	20.000		4.000	6.000
管路延長	m							

土工延長の値は土工延長・余堀延長・試掘延長・撤去延長を合計した値です

単価コード	単価名称／種別	形状寸法／備考	単位	区分		設計数量	小計	ルート				
								01	02	03	04	05
TSP1D21000	舗装版切断 ｱｽﾌｧﾙﾄ舗装版		m			87.000	87.000	37.000	40.000		4.000	6.000
	舗装厚:15cm以下	県積算基準										
TSS1040 00	舗装版取り壊し積込工	BH ｸﾛｰﾗ山積0.28m3排ｶﾞｽ2次	m2			28.000	28.182	12.432	12.000		1.500	2.250
	0cm超え10cm以下	水道事業実務必携										
TSXG002000	産廃運搬処理　ｱｽﾌｧﾙﾄ殻運搬工	L=10km ＤＩＤ区域外 廃材ﾌﾟﾗﾝﾄ (F)	m3			1.000	1.408	0.621	0.600		0.075	0.112
	ﾊﾞｯｸﾎｳ 山積0.28m3　4t積	複合代価(県積算基準・水道事業実務必携)										
TSS1000 00	バックホウ掘削積込		m3			24.000	23.829	9.859	9.620		1.380	2.970
	BH ｸﾛｰﾗ型 山積0.28m3排ｶﾞｽ2次	水道事業実務必携										
TSXG003000	発生土処理	L=6.5km 発生土処分先(D) ＤＩＤ区域外	m3			8.000	7.655	2.687	2.680		0.915	1.373
	ﾊﾞｯｸﾎｳ 山積0.28m3　4t積	複合代価(県積算基準・水道事業実務必携)										
TSXG003000	発生土処理	L=6.5km 改良分 ＤＩＤ区域外	m3			16.000	16.174	7.172	6.940		0.465	1.597
	ﾊﾞｯｸﾎｳ 山積0.28m3　4t積	複合代価(県積算基準・水道事業実務必携)										
TSX1300 00	路床工(洗砂)	1層max仕上厚20cm	m3			1.000	1.277				0.511	0.766
	山積0.28m3	複合代価(水道事業実務必携)										
TSX1300 00	路床工(改良土40(改良土D))	1層max仕上厚20cm	m3			16.000	16.174	7.172	6.940		0.465	1.597
	山積0.28m3　ＤＩＤ区域外　6.5km　4t積	複合代価(水道事業実務必携)										
TSY1050 00	下層路盤工	ARC 40 (RC混合)	m2			28.000	28.182	12.432	12.000		1.500	2.250
	仕上り厚 12cm 1層(幅1.8m未満)	水道事業実務必携										
TSY1050 00	上層路盤工	粒調砕石 M-40	m2			28.000	28.182	12.432	12.000		1.500	2.250
	仕上り厚 12cm 1層(幅1.8m未満)	水道事業実務必携										
TSY1070 00	表層工(人力施工)	仕上厚5cm　車道及び路肩 砂無	m2･1層			28.000	28.182	12.432	12.000		1.500	2.250
	密粒度ｱｽｺﾝ (新20FH) ﾌﾟﾗｲﾑｺｰﾄ 小型車	水道事業実務必携										

工 種 集 計 表(土工)

設計書管理番号:　14000000[当初設計書]

工種番号	18	工種名称	本設給水管工事③	工種規格	

名称	単位	工種総延長		ルート				
				01	02			
土工延長	m	11.700		10.200	1.500			
管路延長	m							

土工延長の値は土工延長・余堀延長・試掘延長・撤去延長を合計した値です

単価コード	単価名称／種別	形状寸法／備考	単位	区分		設計数量	小計	ルート				
								01	02			
TSP1D21000	舗装版切断 ｱｽﾌｧﾙﾄ舗装版		m			20.000	20.400	20.400				
	舗装厚:15cm以下	県積算基準										
TSS1040 00	舗装版取り壊し積込工	BH ｸﾛｰﾗ山積0.28m3排ｶﾞｽ2次	m2			6.000	6.120	6.120				
	0cm超え10cm以下	水道事業実務必携										
TSXG002000	産廃運搬処理　ｱｽﾌｧﾙﾄ殻運搬工	L=10km ＤＩＤ区域外 廃材ﾌﾟﾗﾝﾄ (F)	m3			0.300	0.306	0.306				
	ﾊﾞｯｸﾎｳ 山積0.28m3　4t積	複合代価(県積算基準・水道事業実務必携)										
TSS1000 00	バックホウ掘削積込		m3			7.000	7.466	7.466				
	BH ｸﾛｰﾗ型 山積0.28m3排ｶﾞｽ2次	水道事業実務必携										
TSXG003000	発生土処理	L=6.5km 発生土処分先(D) ＤＩＤ区域外	m3			3.000	3.121	3.121				
	ﾊﾞｯｸﾎｳ 山積0.28m3　4t積	複合代価(県積算基準・水道事業実務必携)										
TSXG003000	発生土処理	L=6.5km 改良分 ＤＩＤ区域外	m3			4.000	4.345	4.345				
	ﾊﾞｯｸﾎｳ 山積0.28m3　4t積	複合代価(県積算基準・水道事業実務必携)										
TSX1300 00	路床工(洗砂)	1層max仕上厚20cm	m3			2.000	1.652	1.652				
	山積0.28m3	複合代価(水道事業実務必携)										
TSX1300 00	路床工(改良土40(改良土D))	1層max仕上厚20cm	m3			4.000	4.345	4.345				
	山積0.28m3　ＤＩＤ区域外　6.5km　4t積	複合代価(水道事業実務必携)										
TSY1050 00	下層路盤工	ARC 40 (RC混合)	m2			6.000	6.120	6.120				
	仕上り厚 12cm 1層(幅1.8m未満)	水道事業実務必携										
TSY1050 00	上層路盤工	粒調砕石 M-40	m2			6.000	6.120	6.120				
	仕上り厚 12cm 1層(幅1.8m未満)	水道事業実務必携										
TSY1070 00	表層工(人力施工)	仕上厚5cm　車道及び路肩 砂無	m2･1層			6.000	6.120	6.120				
	密粒度ｱｽｺﾝ (新20FH) ﾌﾟﾗｲﾑｺｰﾄ 小型車	水道事業実務必携										

工 種 集 計 表(土工)

設計書管理番号:　14000000[当初設計書]

工種番号	18	工種名称	給水管工事③	工種規格	

単価コード	単価名称／種別	形状寸法／備考	単位	区分		設計数量	小計	ルート				
								01	02			
TSP1D21000	舗装版切断 ｺﾝｸﾘｰﾄ舗装版		m			3.000	3.000		3.000			
	舗装厚:15cm以下	県積算基準										
TSYS036100	構造物とりこわし工	人力施工 対策無 4週8休以上	m3			0.200	0.150		0.150			
	無筋構造物 時間制約無 夜間無	県積算基準										
TSXG002000	産廃運搬処理　ｺﾝｸﾘｰﾄ殻(無筋)運搬工	L=5.5km ＤＩＤ区域外 廃材ﾌﾟﾗﾝﾄ (F)	m3			0.200	0.150		0.150			
	ﾊﾞｯｸﾎｳ 山積0.13m3　2t積	複合代価(県積算基準・水道事業実務必携)										
TSP1211000	床掘り 土砂		m3			1.000	1.350		1.350			
	現場制約あり	県積算基準										
TSP1208000	人力積込		m3			1.000	1.350		1.350			
	土砂	県積算基準										
TSXG003000	発生土処理	L=5.0km 発生土処分先(D) ＤＩＤ区域外	m3			1.000	1.350		1.350			
	人力　2t積	複合代価(県積算基準・水道事業実務必携)										
TSX1001 00	路床工(洗砂)	1層max仕上厚20cm	m3			1.000	1.125		1.125			
	人力投入	複合代価(県積算基準)										
TSY1050 00	上層路盤工	再生ｸﾗｯｼｬｰﾗﾝ RC-40	m2			2.000	1.500		1.500			
	仕上り厚 15cm 1層(幅1.8m未満)	水道事業実務必携										
TSPZ501000	ｺﾝｸﾘｰﾄ 無筋・鉄筋構造物	一般養生 小運搬無	m3			0.200	0.150		0.150			
	人力打設18-8-25(20) W/C≦65% (高炉)	県積算基準										

土 工 数 量 計 算 書 （ 計 算 表 ）

設計書管理番号： 14000000[当初設計書]

工種番号	00	工種名称	φ100仮設ガス本管工事①	ルート番号	02	ルート名称	切替G:100×W:100

層種別	層	計　算　凡　例　／　計　算　式
舗装切断	1	数量 = ((土工延長 + 余掘り延長 + 試掘延長 + 撤去延長) + ((継手掘削幅 - 普通掘削幅) × 継手掘箇所数)) × 切断回数
		9.000 m = ((9.000 + 0.000 + 0.000 + 0.000) + ((0.750 - 0.750) * 0.000)) * 1.000
舗装掘削	1	数量 = 掘削幅 × (土工延長 + 余掘延長 + 試掘延長 + 撤去延長)
		6.750 m2 = 0.750 * (9.000 + 0.000 + 0.000 + 0.000)
残土処分層	1	舗装掘削数量 = 掘削幅 × 厚み × (土工延長 + 余掘延長 + 試掘延長 + 撤去延長)
(舗装掘削)		0.337 m3 = 0.750 * 0.050 * (9.000 + 0.000 + 0.000 + 0.000)
残土処分層	1	数量 = 舗装掘削第1層土量
(舗装掘削)		0.337 m3 = 0.337
掘削	1	数量 = ((掘削幅 × 厚み - 管面積) × (土工延長 + 撤去延長)) + (掘削幅 × 厚み × (余掘延長 + 試掘延長))
		5.724 m3 = ((0.750 * 0.860 - 0.009) * (9.000 + 0.000)) + (0.750 * 0.860 * (0.000 + 0.000))
縦余掘り	1	数量 = 掘削幅 × 厚み × (土工延長 + 余掘延長 + 試掘延長 + 撤去延長)
		1.350 m3 = 0.750 * 0.200 * (9.000 + 0.000 + 0.000 + 0.000)
残土処分層	1	数量 = 掘削第1層土量
(掘削)		5.724 m3 = 5.724
残土処分層	1	数量 = 縦余掘り第1層土量
(縦余掘り)		1.350 m3 = 1.350
掘削埋め戻し	1	数量 = ((掘削幅 × 厚み - 管面積) × 土工延長) + (掘削幅 × 厚み × (余掘延長 + 試掘延長 + 撤去延長))
		4.104 m3 = ((0.750 * 0.620 - 0.009) * 9.000) + (0.750 * 0.620 * (0.000 + 0.000 + 0.000))
管底下埋め戻し	1	数量 = ((継手管底幅 × 厚み) - (普通掘削管底幅 × 影響厚み)) × 継手掘延長 + (普通掘削管底幅 × 厚み) × (土工延長 + 余掘延長 + 試掘延長 + 撤去延長)
		1.350 m3 = ((0.750 * 0.200) - (0.750 * 0.200)) * 0.000 + ((0.750 * 0.200) * (9.000 + 0.000 + 0.000 + 0.000))
路盤復旧	1	数量 = 掘削幅 × (土工延長 + 余掘延長 + 試掘延長 + 撤去延長)
		6.750 m2 = 0.750 * (9.000 + 0.000 + 0.000 + 0.000)
舗装復旧	1	数量 = 掘削幅 × (土工延長 + 余掘延長 + 試掘延長 + 撤去延長)
		6.750 m2 = 0.750 * (9.000 + 0.000 + 0.000 + 0.000)

土 工 数 量 計 算 書 （ 計 算 表 ）

設計書管理番号： 14000000

工種番号	10	工種名称	φ100仮設ガス本管工事②	ルート番号	02	ルート名称	切替G:100×W:100

層種別	層	計 算 凡 例 ／ 計 算 式
舗装切断	1	数量 = ((土工延長 + 余掘り延長 + 試掘延長 + 撤去延長) + ((継手掘削幅 - 普通掘削幅) × 継手掘箇所数)) × 切断回数
		9.000 m = ((9.000 + 0.000 + 0.000 + 0.000) + ((0.750 - 0.750) * 0.000)) * 1.000
舗装掘削	1	数量 = 掘削幅 × (土工延長 + 余掘延長 + 試掘延長 + 撤去延長)
		6.750 m2 = 0.750 * (9.000 + 0.000 + 0.000 + 0.000)
残土処分層	1	舗装掘削数量 = 掘削幅 × 厚み × (土工延長 + 余掘延長 + 試掘延長 + 撤去延長)
(舗装掘削)		0.337 m3 = 0.750 * 0.050 * (9.000 + 0.000 + 0.000 + 0.000)
残土処分層	1	数量 = 舗装掘削第1層土量
(舗装掘削)		0.337 m3 = 0.337
掘削	1	数量 = ((掘削幅 × 厚み - 管面積) × (土工延長 + 撤去延長)) + (掘削幅 × 厚み × (余掘延長 + 試掘延長))
		5.724 m3 = ((0.750 * 0.860 - 0.009) * (9.000 + 0.000)) + (0.750 * 0.860 * (0.000 + 0.000))
縦余掘り	1	数量 = 掘削幅 × 厚み × (土工延長 + 余掘延長 + 試掘延長 + 撤去延長)
		1.350 m3 = 0.750 * 0.200 * (9.000 + 0.000 + 0.000 + 0.000)
残土処分層	1	数量 = 掘削第1層土量
(掘削)		5.724 m3 = 5.724
残土処分層	1	数量 = 縦余掘り第1層土量
(縦余掘り)		1.350 m3 = 1.350
掘削埋め戻し	1	数量 = ((掘削幅 × 厚み - 管面積) × 土工延長) + (掘削幅 × 厚み × (余掘延長 + 試掘延長 + 撤去延長))
		4.104 m3 = ((0.750 * 0.620 - 0.009) * 9.000) + (0.750 * 0.620 * (0.000 + 0.000 + 0.000))
管底下埋め戻し	1	数量 = ((継手管底幅 × 厚み) - (普通掘削管底幅 × 影響厚み)) × 継手掘延長 + (普通掘削管底幅 × 厚み) × (土工延長 + 余掘延長 + 試掘延長 + 撤去延長)
		1.350 m3 = ((0.750 * 0.200) - (0.750 * 0.200)) * 0.000 + ((0.750 * 0.200) * (9.000 + 0.000 + 0.000 + 0.000))
路盤復旧	1	数量 = 掘削幅 × (土工延長 + 余掘延長 + 試掘延長 + 撤去延長)
		6.750 m2 = 0.750 * (9.000 + 0.000 + 0.000 + 0.000)
舗装復旧	1	数量 = 掘削幅 × (土工延長 + 余掘延長 + 試掘延長 + 撤去延長)
		6.750 m2 = 0.750 * (9.000 + 0.000 + 0.000 + 0.000)

土 工 数 量 計 算 書 （ 計 算 表 ）

設計書管理番号： 14000000

工種番号	10	工種名称	φ100仮設ガス本管工事②	ルート番号	03	ルート名称	切替G:100

層種別	層	計 算 凡 例 ／ 計 算 式
舗装切断	1	数量 = ((土工延長 + 余掘り延長 + 試掘延長 + 撤去延長) + ((継手掘削幅 - 普通掘削幅) × 継手掘箇所数)) × 切断回数
		12.000 m = ((6.000 + 0.000 + 0.000 + 0.000) + ((1.500 - 1.500) * 0.000)) * 2.000
舗装掘削	1	数量 = 掘削幅 × (土工延長 + 余掘延長 + 試掘延長 + 撤去延長)
		9.000 m2 = 1.500 * (6.000 + 0.000 + 0.000 + 0.000)
残土処分層	1	舗装掘削数量 = 掘削幅 × 厚み × (土工延長 + 余掘延長 + 試掘延長 + 撤去延長)
(舗装掘削)		0.450 m3 = 1.500 * 0.050 * (6.000 + 0.000 + 0.000 + 0.000)
残土処分層	1	数量 = 舗装掘削第1層土量
(舗装掘削)		0.450 m3 = 0.450
掘削	1	数量 = ((掘削幅 × 厚み - 管面積) × (土工延長 + 撤去延長)) + (掘削幅 × 厚み × (余掘延長 + 試掘延長))
		7.686 m3 = ((1.500 * 0.860 - 0.009) * (6.000 + 0.000)) + (1.500 * 0.860 * (0.000 + 0.000))
縦余掘り	1	数量 = 掘削幅 × 厚み × (土工延長 + 余掘延長 + 試掘延長 + 撤去延長)
		1.800 m3 = 1.500 * 0.200 * (6.000 + 0.000 + 0.000 + 0.000)
残土処分層	1	数量 = 掘削第1層土量
(掘削)		7.686 m3 = 7.686
残土処分層	1	数量 = 縦余掘り第1層土量
(縦余掘り)		1.800 m3 = 1.800
掘削埋め戻し	1	数量 = ((掘削幅 × 厚み - 管面積) × 土工延長) + (掘削幅 × 厚み × (余掘延長 + 試掘延長 + 撤去延長))
		5.526 m3 = ((1.500 * 0.620 - 0.009) * 6.000) + (1.500 * 0.620 * (0.000 + 0.000 + 0.000))
管底下埋め戻し	1	数量 = ((継手管底幅 × 厚み) - (普通掘削管底幅 × 影響厚み)) × 継手掘延長 + (普通掘削管底幅 × 厚み) × (土工延長 + 余掘延長 + 試掘延長 + 撤去延長)
		1.800 m3 = ((1.500 * 0.200) - (1.500 * 0.200)) * 0.000 + ((1.500 * 0.200) * (6.000 + 0.000 + 0.000 + 0.000))
路盤復旧	1	数量 = 掘削幅 × (土工延長 + 余掘延長 + 試掘延長 + 撤去延長)
		9.000 m2 = 1.500 * (6.000 + 0.000 + 0.000 + 0.000)
舗装復旧	1	数量 = 掘削幅 × (土工延長 + 余掘延長 + 試掘延長 + 撤去延長)
		9.000 m2 = 1.500 * (6.000 + 0.000 + 0.000 + 0.000)

土 工 数 量 計 算 書 （ 計 算 表 ）

設計書管理番号： 14000000

工種番号	10	工種名称	φ100仮設ガス本管工事②	ルート番号	04	ルート名称	布設G:100×W:100

層種別	層	計 算 凡 例 ／ 計 算 式
舗装切断	1	数量 = ((土工延長 + 余掘り延長 + 試掘延長 + 撤去延長) + ((継手掘削幅 - 普通掘削幅) × 継手掘箇所数)) × 切断回数
		13.500 m = ((13.500 + 0.000 + 0.000 + 0.000) + ((0.364 - 0.364) * 0.000)) * 1.000
舗装掘削	1	数量 = 掘削幅 × (土工延長 + 余掘延長 + 試掘延長 + 撤去延長)
		4.914 m2 = 0.364 * (13.500 + 0.000 + 0.000 + 0.000)
残土処分層	1	舗装掘削数量 = 掘削幅 × 厚み × (土工延長 + 余掘延長 + 試掘延長 + 撤去延長)
(舗装掘削)		0.245 m3 = 0.364 * 0.050 * (13.500 + 0.000 + 0.000 + 0.000)
残土処分層	1	数量 = 舗装掘削第1層土量
(舗装掘削)		0.245 m3 = 0.245
掘削	1	数量 = 掘削幅 × 厚み × (土工延長 + 余掘延長 + 試掘延長 + 撤去延長)
		2.260 m3 = 0.364 * 0.460 * (13.500 + 0.000 + 0.000 + 0.000)
残土処分層	1	数量 = 掘削第1層土量
(掘削)		2.260 m3 = 2.260
掘削埋め戻し	1	数量 = ((掘削幅 × 厚み - 管面積) × 土工延長) + (掘削幅 × 厚み × (余掘延長 + 試掘延長 + 撤去延長))
		0.959 m3 = ((0.364 * 0.220 - 0.009) * 13.500) + (0.364 * 0.220 * (0.000 + 0.000 + 0.000))
路盤復旧	1	数量 = 掘削幅 × (土工延長 + 余掘延長 + 試掘延長 + 撤去延長)
		4.914 m2 = 0.364 * (13.500 + 0.000 + 0.000 + 0.000)
舗装復旧	1	数量 = 掘削幅 × (土工延長 + 余掘延長 + 試掘延長 + 撤去延長)
		4.914 m2 = 0.364 * (13.500 + 0.000 + 0.000 + 0.000)

土 工 数 量 計 算 書 （ 計 算 表 ）

設計書管理番号： 14000000

工種番号	10	工種名称	φ100仮設ガス本管工事②	ルート番号	07	ルート名称	仮設管撤去G:100×W:100

層種別	層	計　算　凡　例　／　計　算　式
舗装切断	1	数量 = ((土工延長 + 余掘り延長 + 試掘延長 + 撤去延長) + ((継手掘削幅 - 普通掘削幅) × 継手掘箇所数)) × 切断回数
		13.500 m = ((0.000 + 0.000 + 0.000 + 13.500) + ((0.364 - 0.364) * 0.000)) * 1.000
舗装掘削	1	数量 = 掘削幅 × (土工延長 + 余掘延長 + 試掘延長 + 撤去延長)
		4.914 m2 = 0.364 * (0.000 + 0.000 + 0.000 + 13.500)
残土処分層	1	舗装掘削数量 = 掘削幅 × 厚み × (土工延長 + 余掘延長 + 試掘延長 + 撤去延長)
(舗装掘削)		0.245 m3 = 0.364 * 0.050 * (0.000 + 0.000 + 0.000 + 13.500)
残土処分層	1	数量 = 舗装掘削第1層土量
(舗装掘削)		0.245 m3 = 0.245
掘削	1	数量 = ((掘削幅 × 厚み - 管面積) × (土工延長 + 撤去延長)) + (掘削幅 × 厚み × (余掘延長 + 試掘延長))
		2.138 m3 = ((0.364 * 0.460 - 0.009) * (0.000 + 13.500)) + (0.364 * 0.460 * (0.000 + 0.000))
残土処分層	1	数量 = 掘削第1層土量
(掘削)		2.138 m3 = 2.138
掘削埋め戻し	1	数量 = 掘削幅 × 厚み × (土工延長 + 余掘延長 + 試掘延長 + 撤去延長)
		1.081 m3 = 0.364 * 0.220 * (0.000 + 0.000 + 0.000 + 13.500)
路盤復旧	2	数量 = 掘削幅 × (土工延長 + 余掘延長 + 試掘延長 + 撤去延長)
		4.914 m2 = 0.364 * (0.000 + 0.000 + 0.000 + 13.500)
路盤復旧	1	数量 = 掘削幅 × (土工延長 + 余掘延長 + 試掘延長 + 撤去延長)
		4.914 m2 = 0.364 * (0.000 + 0.000 + 0.000 + 13.500)
舗装復旧	1	数量 = 掘削幅 × (土工延長 + 余掘延長 + 試掘延長 + 撤去延長)
		4.914 m2 = 0.364 * (0.000 + 0.000 + 0.000 + 13.500)

土 工 数 量 計 算 書 （ 計 算 表 ）

設計書管理番号： 14000000[当初設計書]

工種番号	01	工種名称	仮設供給管工事②	ルート番号	02	ルート名称	仮設供給管切替

層種別	層	計 算 凡 例 ／ 計 算 式
掘削	1	数量 = 掘削幅 × 厚み ×（土工延長 + 余掘延長 + 試掘延長 + 撤去延長）
		1.000 m3 = 1.000 * 1.000 *（1.000 + 0.000 + 0.000 + 0.000）
残土処分層	1	数量 = 掘削第1層土量
（掘削）		0.300 m3 = 0.300
掘削埋め戻し	2	数量 = 掘削幅 × 厚み ×（土工延長 + 余掘延長 + 試掘延長 + 撤去延長）
		0.300 m3 = 1.000 * 0.300 *（1.000 + 0.000 + 0.000 + 0.000）
掘削埋め戻し	1	数量 = 掘削幅 × 厚み ×（土工延長 + 余掘延長 + 試掘延長 + 撤去延長）
		0.700 m3 = 1.000 * 0.700 *（1.000 + 0.000 + 0.000 + 0.000）

土 工 数 量 計 算 書 （ 計 算 表 ）

設計書管理番号： 14000000

工種番号	02	工種名称	φ100本設ガス本管工事①	ルート番号	02	ルート名称	切替G:100×W:100

層種別	層	計 算 凡 例 ／ 計 算 式
舗装切断	1	数量 = ((土工延長 + 余掘り延長 + 試掘延長 + 撤去延長) + ((継手掘削幅 - 普通掘削幅) × 継手掘箇所数)) × 切断回数
		9.000 m = ((9.000 + 0.000 + 0.000 + 0.000) + ((0.750 - 0.750) * 0.000)) * 1.000
舗装掘削	1	数量 = 掘削幅 × (土工延長 + 余掘延長 + 試掘延長 + 撤去延長)
		6.750 m2 = 0.750 * (9.000 + 0.000 + 0.000 + 0.000)
残土処分層	1	舗装掘削数量 = 掘削幅 × 厚み × (土工延長 + 余掘延長 + 試掘延長 + 撤去延長)
(舗装掘削)		0.337 m3 = 0.750 * 0.050 * (9.000 + 0.000 + 0.000 + 0.000)
残土処分層	1	数量 = 舗装掘削第1層土量
(舗装掘削)		0.337 m3 = 0.337
掘削	1	数量 = ((掘削幅 × 厚み - 管面積) × (土工延長 + 撤去延長)) + (掘削幅 × 厚み × (余掘延長 + 試掘延長))
		5.791 m3 = ((0.750 * 0.870 - 0.009) * (9.000 + 0.000)) + (0.750 * 0.870 * (0.000 + 0.000))
縦余掘り	1	数量 = 掘削幅 × 厚み × (土工延長 + 余掘延長 + 試掘延長 + 撤去延長)
		1.350 m3 = 0.750 * 0.200 * (9.000 + 0.000 + 0.000 + 0.000)
残土処分層	1	数量 = 掘削第1層土量
(掘削)		5.791 m3 = 5.791
残土処分層	1	数量 = 縦余掘り第1層土量
(縦余掘り)		1.350 m3 = 1.350
掘削埋め戻し	2	数量 = ((掘削幅 × 厚み - 管面積) × 土工延長) + (掘削幅 × 厚み × (余掘延長 + 試掘延長 + 撤去延長))
		2.079 m3 = ((0.750 * 0.320 - 0.009) * 9.000) + (0.750 * 0.320 * (0.000 + 0.000 + 0.000))
管底下埋め戻し	1	数量 = ((継手管底幅 × 厚み) - (普通掘削管底幅 × 影響厚み)) × 継手掘延長 + (普通掘削管底幅 × 厚み) × (土工延長 + 余掘延長 + 試掘延長 + 撤去延長)
		1.350 m3 = ((0.750 * 0.200) - (0.750 * 0.200)) * 0.000 + ((0.750 * 0.200) * (9.000 + 0.000 + 0.000 + 0.000))
掘削埋め戻し	1	数量 = 掘削幅 × 厚み × (土工延長 + 余掘延長 + 試掘延長 + 撤去延長)
		2.092 m3 = 0.750 * 0.310 * (9.000 + 0.000 + 0.000 + 0.000)
路盤復旧	2	数量 = 掘削幅 × (土工延長 + 余掘延長 + 試掘延長 + 撤去延長)
		6.750 m2 = 0.750 * (9.000 + 0.000 + 0.000 + 0.000)
路盤復旧	1	数量 = 掘削幅 × (土工延長 + 余掘延長 + 試掘延長 + 撤去延長)
		6.750 m2 = 0.750 * (9.000 + 0.000 + 0.000 + 0.000)
舗装復旧	1	数量 = 掘削幅 × (土工延長 + 余掘延長 + 試掘延長 + 撤去延長)
		6.750 m2 = 0.750 * (9.000 + 0.000 + 0.000 + 0.000)

土 工 数 量 計 算 書 （ 計 算 表 ）

設計書管理番号： 14000000

工種番号	02	工種名称	φ100本設ガス本管工事①	ルート番号	03	ルート名称	布設G:100×W:100

層種別	層	計　算　凡　例　／　計　算　式
舗装切断	1	数量 = ((土工延長 + 余掘り延長 + 試掘延長 + 撤去延長) + ((継手掘削幅 - 普通掘削幅) × 継手掘箇所数)) × 切断回数
		5.500 m = ((5.500 + 0.000 + 0.000 + 0.000) + ((0.375 - 0.375) * 0.000)) * 1.000
舗装掘削	1	数量 = 掘削幅 × (土工延長 + 余掘延長 + 試掘延長 + 撤去延長)
		2.062 m2 = 0.375 * (5.500 + 0.000 + 0.000 + 0.000)
残土処分層	1	舗装掘削数量 = 掘削幅 × 厚み × (土工延長 + 余掘延長 + 試掘延長 + 撤去延長)
(舗装掘削)		0.103 m3 = 0.375 * 0.050 * (5.500 + 0.000 + 0.000 + 0.000)
残土処分層	1	数量 = 舗装掘削第1層土量
(舗装掘削)		0.103 m3 = 0.103
掘削	1	数量 = ((掘削幅 × 厚み - 管面積) × (土工延長 + 撤去延長)) + (掘削幅 × 厚み × (余掘延長 + 試掘延長))
		1.897 m3 = ((0.375 * 0.920 - 0.000) * (5.500 + 0.000)) + (0.375 * 0.920 * (0.000 + 0.000))
残土処分層	1	数量 = 掘削第1層土量
(掘削)		1.897 m3 = 1.897
掘削埋め戻し	2	数量 = ((掘削幅 × 厚み - 管面積) × 土工延長) + (掘削幅 × 厚み × (余掘延長 + 試掘延長 + 撤去延長))
		0.610 m3 = ((0.375 * 0.320 - 0.009) * 5.500) + (0.375 * 0.320 * (0.000 + 0.000 + 0.000))
管底下埋め戻し	1	数量 = ((継手管底幅 × 厚み) - (普通掘削管底幅 × 影響厚み)) × 継手掘延長 + (普通掘削管底幅 × 厚み) × (土工延長 + 余掘延長 + 試掘延長 + 撤去延長)
		0.103 m3 = ((0.375 * 0.050) - (0.375 * 0.050)) * 0.000 + ((0.375 * 0.050) * (5.500 + 0.000 + 0.000 + 0.000))
掘削埋め戻し	1	数量 = 掘削幅 × 厚み × (土工延長 + 余掘延長 + 試掘延長 + 撤去延長)
		0.639 m3 = 0.375 * 0.310 * (5.500 + 0.000 + 0.000 + 0.000)
路盤復旧	2	数量 = 掘削幅 × (土工延長 + 余掘延長 + 試掘延長 + 撤去延長)
		2.062 m2 = 0.375 * (5.500 + 0.000 + 0.000 + 0.000)
路盤復旧	1	数量 = 掘削幅 × (土工延長 + 余掘延長 + 試掘延長 + 撤去延長)
		2.062 m2 = 0.375 * (5.500 + 0.000 + 0.000 + 0.000)
舗装復旧	1	数量 = 掘削幅 × (土工延長 + 余掘延長 + 試掘延長 + 撤去延長)
		2.062 m2 = 0.375 * (5.500 + 0.000 + 0.000 + 0.000)

土 工 数 量 計 算 書 （ 計 算 表 ）

設計書管理番号： 14000000

工種番号	02	工種名称	φ100本設ガス本管工事①	ルート番号	04	ルート名称	既設管撤去G:100×W:100

層種別	層	計 算 凡 例 ／ 計 算 式
舗装切断	1	数量 = ((土工延長 + 余掘り延長 + 試掘延長 + 撤去延長) + ((継手掘削幅 - 普通掘削幅) × 継手掘箇所数)) × 切断回数
		5.500 m = ((0.000 + 0.000 + 0.000 + 5.500) + ((0.350 - 0.350) * 0.000)) * 1.000
舗装掘削	1	数量 = 掘削幅 × (土工延長 + 余掘延長 + 試掘延長 + 撤去延長)
		1.925 m2 = 0.350 * (0.000 + 0.000 + 0.000 + 5.500)
残土処分層	1	舗装掘削数量 = 掘削幅 × 厚み × (土工延長 + 余掘延長 + 試掘延長 + 撤去延長)
(舗装掘削)		0.096 m3 = 0.350 * 0.050 * (0.000 + 0.000 + 0.000 + 5.500)
残土処分層	1	数量 = 舗装掘削第1層土量
(舗装掘削)		0.096 m3 = 0.096
掘削	1	数量 = ((掘削幅 × 厚み - 管面積) × (土工延長 + 撤去延長)) + (掘削幅 × 厚み × (余掘延長 + 試掘延長))
		1.152 m3 = ((0.350 * 0.610 - 0.004) * (0.000 + 5.500)) + (0.350 * 0.610 * (0.000 + 0.000))
残土処分層	1	数量 = 掘削第1層土量
(掘削)		1.152 m3 = 1.152
掘削埋め戻し	1	数量 = (掘削幅 × 厚み + 管面積) × (土工延長 + 余掘延長 + 試掘延長 + 撤去延長)
		0.734 m3 = (0.350 * 0.370 + 0.004) * (0.000 + 0.000 + 0.000 + 5.500)
路盤復旧	1	数量 = 掘削幅 × (土工延長 + 余掘延長 + 試掘延長 + 撤去延長)
		1.925 m2 = 0.350 * (0.000 + 0.000 + 0.000 + 5.500)
舗装復旧	1	数量 = 掘削幅 × (土工延長 + 余掘延長 + 試掘延長 + 撤去延長)
		1.925 m2 = 0.350 * (0.000 + 0.000 + 0.000 + 5.500)

土 工 数 量 計 算 書 （ 計 算 表 ）

設計書管理番号： 14000000

工種番号	11	工種名称	φ100本設ガス本管工事②	ルート番号	02	ルート名称	切替G:100×W:100

層種別	層	計 算 凡 例 ／ 計 算 式
舗装切断	1	数量 = ((土工延長 + 余掘り延長 + 試掘延長 + 撤去延長) + ((継手掘削幅 - 普通掘削幅) × 継手掘箇所数)) × 切断回数
		9.000 m = ((9.000 + 0.000 + 0.000 + 0.000) + ((0.750 - 0.750) * 0.000)) * 1.000
舗装掘削	1	数量 = 掘削幅 × (土工延長 + 余掘延長 + 試掘延長 + 撤去延長)
		6.750 m2 = 0.750 * (9.000 + 0.000 + 0.000 + 0.000)
残土処分層	1	舗装掘削数量 = 掘削幅 × 厚み × (土工延長 + 余掘延長 + 試掘延長 + 撤去延長)
(舗装掘削)		0.337 m3 = 0.750 * 0.050 * (9.000 + 0.000 + 0.000 + 0.000)
残土処分層	1	数量 = 舗装掘削第1層土量
(舗装掘削)		0.337 m3 = 0.337
掘削	1	数量 = ((掘削幅 × 厚み - 管面積) × (土工延長 + 撤去延長)) + (掘削幅 × 厚み × (余掘延長 + 試掘延長))
		5.791 m3 = ((0.750 * 0.870 - 0.009) * (9.000 + 0.000)) + (0.750 * 0.870 * (0.000 + 0.000))
縦余掘り	1	数量 = 掘削幅 × 厚み × (土工延長 + 余掘延長 + 試掘延長 + 撤去延長)
		1.350 m3 = 0.750 * 0.200 * (9.000 + 0.000 + 0.000 + 0.000)
残土処分層	1	数量 = 掘削第1層土量
(掘削)		5.791 m3 = 5.791
残土処分層	1	数量 = 縦余掘り第1層土量
(縦余掘り)		1.350 m3 = 1.350
掘削埋め戻し	2	数量 = ((掘削幅 × 厚み - 管面積) × 土工延長) + (掘削幅 × 厚み × (余掘延長 + 試掘延長 + 撤去延長))
		2.079 m3 = ((0.750 * 0.320 - 0.009) * 9.000) + (0.750 * 0.320 * (0.000 + 0.000 + 0.000))
管底下埋め戻し	1	数量 = ((継手管底幅 × 厚み) - (普通掘削管底幅 × 影響厚み)) × 継手掘延長 + (普通掘削管底幅 × 厚み) × (土工延長 + 余掘延長 + 試掘延長 + 撤去延長)
		1.350 m3 = ((0.750 * 0.200) - (0.750 * 0.200)) * 0.000 + ((0.750 * 0.200) * (9.000 + 0.000 + 0.000 + 0.000))
掘削埋め戻し	1	数量 = 掘削幅 × 厚み × (土工延長 + 余掘延長 + 試掘延長 + 撤去延長)
		2.092 m3 = 0.750 * 0.310 * (9.000 + 0.000 + 0.000 + 0.000)
路盤復旧	2	数量 = 掘削幅 × (土工延長 + 余掘延長 + 試掘延長 + 撤去延長)
		6.750 m2 = 0.750 * (9.000 + 0.000 + 0.000 + 0.000)
路盤復旧	1	数量 = 掘削幅 × (土工延長 + 余掘延長 + 試掘延長 + 撤去延長)
		6.750 m2 = 0.750 * (9.000 + 0.000 + 0.000 + 0.000)
舗装復旧	1	数量 = 掘削幅 × (土工延長 + 余掘延長 + 試掘延長 + 撤去延長)
		6.750 m2 = 0.750 * (9.000 + 0.000 + 0.000 + 0.000)

土 工 数 量 計 算 書 （ 計 算 表 ）

設計書管理番号： 14000000

工種番号	11	工種名称	φ100本設ガス本管工事②	ルート番号	03	ルート名称	切替G:100

層種別	層	計 算 凡 例 ／ 計 算 式
舗装切断	1	数量 = ((土工延長 + 余掘り延長 + 試掘延長 + 撤去延長) + ((継手掘削幅 - 普通掘削幅) × 継手掘箇所数)) × 切断回数
		12.000 m = ((6.000 + 0.000 + 0.000 + 0.000) + ((1.500 - 1.500) * 0.000)) * 2.000
舗装掘削	1	数量 = 掘削幅 × (土工延長 + 余掘延長 + 試掘延長 + 撤去延長)
		9.000 m2 = 1.500 * (6.000 + 0.000 + 0.000 + 0.000)
残土処分層	1	舗装掘削数量 = 掘削幅 × 厚み × (土工延長 + 余掘延長 + 試掘延長 + 撤去延長)
(舗装掘削)		0.450 m3 = 1.500 * 0.050 * (6.000 + 0.000 + 0.000 + 0.000)
残土処分層	1	数量 = 舗装掘削第1層土量
(舗装掘削)		0.450 m3 = 0.450
掘削	1	数量 = ((掘削幅 × 厚み - 管面積) × (土工延長 + 撤去延長)) + (掘削幅 × 厚み × (余掘延長 + 試掘延長))
		7.686 m3 = ((1.500 * 0.860 - 0.009) * (6.000 + 0.000)) + (1.500 * 0.860 * (0.000 + 0.000))
縦余掘り	1	数量 = 掘削幅 × 厚み × (土工延長 + 余掘延長 + 試掘延長 + 撤去延長)
		1.800 m3 = 1.500 * 0.200 * (6.000 + 0.000 + 0.000 + 0.000)
残土処分層	1	数量 = 掘削第1層土量
(掘削)		7.686 m3 = 7.686
残土処分層	1	数量 = 縦余掘り第1層土量
(縦余掘り)		1.800 m3 = 1.800
掘削埋め戻し	2	数量 = ((掘削幅 × 厚み - 管面積) × 土工延長) + (掘削幅 × 厚み × (余掘延長 + 試掘延長 + 撤去延長))
		2.736 m3 = ((1.500 * 0.310 - 0.009) * 6.000) + (1.500 * 0.310 * (0.000 + 0.000 + 0.000))
管底下埋め戻し	1	数量 = ((継手管底幅 × 厚み) - (普通掘削管底幅 × 影響厚み)) × 継手掘延長 + (普通掘削管底幅 × 厚み) × (土工延長 + 余掘延長 + 試掘延長 + 撤去延長)
		1.800 m3 = ((1.500 * 0.200) - (1.500 * 0.200)) * 0.000 + ((1.500 * 0.200) * (6.000 + 0.000 + 0.000 + 0.000))
掘削埋め戻し	1	数量 = 掘削幅 × 厚み × (土工延長 + 余掘延長 + 試掘延長 + 撤去延長)
		2.790 m3 = 1.500 * 0.310 * (6.000 + 0.000 + 0.000 + 0.000)
路盤復旧	2	数量 = 掘削幅 × (土工延長 + 余掘延長 + 試掘延長 + 撤去延長)
		9.000 m2 = 1.500 * (6.000 + 0.000 + 0.000 + 0.000)
路盤復旧	1	数量 = 掘削幅 × (土工延長 + 余掘延長 + 試掘延長 + 撤去延長)
		9.000 m2 = 1.500 * (6.000 + 0.000 + 0.000 + 0.000)
舗装復旧	1	数量 = 掘削幅 × (土工延長 + 余掘延長 + 試掘延長 + 撤去延長)
		9.000 m2 = 1.500 * (6.000 + 0.000 + 0.000 + 0.000)

土 工 数 量 計 算 書 （ 計 算 表 ）

設計書管理番号： 14000000

工種番号	11	工種名称	φ100本設ガス本管工事②	ルート番号	04	ルート名称	布設G:100×W:100(DP=0.8)

層種別	層	計　算　凡　例　／　計　算　式
舗装切断	1	数量 = ((土工延長 + 余掘り延長 + 試掘延長 + 撤去延長) + ((継手掘削幅 - 普通掘削幅) × 継手掘箇所数)) × 切断回数
		4.000 m = ((4.000 + 0.000 + 0.000 + 0.000) + ((0.375 - 0.375) * 0.000)) * 1.000
舗装掘削	1	数量 = 掘削幅 × (土工延長 + 余掘延長 + 試掘延長 + 撤去延長)
		1.500 m2 = 0.375 * (4.000 + 0.000 + 0.000 + 0.000)
残土処分層	1	舗装掘削数量 = 掘削幅 × 厚み × (土工延長 + 余掘延長 + 試掘延長 + 撤去延長)
(舗装掘削)		0.075 m3 = 0.375 * 0.050 * (4.000 + 0.000 + 0.000 + 0.000)
残土処分層	1	数量 = 舗装掘削第1層土量
(舗装掘削)		0.075 m3 = 0.075
掘削	1	数量 = 掘削幅 × 厚み × (土工延長 + 余掘延長 + 試掘延長 + 撤去延長)
		1.380 m3 = 0.375 * 0.920 * (4.000 + 0.000 + 0.000 + 0.000)
残土処分層	1	数量 = 掘削第1層土量
(掘削)		1.380 m3 = 1.380
掘削埋め戻し	2	数量 = ((掘削幅 × 厚み - 管面積) × 土工延長) + (掘削幅 × 厚み × (余掘延長 + 試掘延長 + 撤去延長))
		0.444 m3 = ((0.375 * 0.320 - 0.009) * 4.000) + (0.375 * 0.320 * (0.000 + 0.000 + 0.000))
管底下埋め戻し	1	数量 = ((継手管底幅 × 厚み) - (普通掘削管底幅 × 影響厚み)) × 継手掘延長 + (普通掘削管底幅 × 厚み) × (土工延長 + 余掘延長 + 試掘延長 + 撤去延長)
		0.075 m3 = ((0.375 * 0.050) - (0.375 * 0.050)) * 0.000 + ((0.375 * 0.050) * (4.000 + 0.000 + 0.000 + 0.000))
掘削埋め戻し	1	数量 = 掘削幅 × 厚み × (土工延長 + 余掘延長 + 試掘延長 + 撤去延長)
		0.465 m3 = 0.375 * 0.310 * (4.000 + 0.000 + 0.000 + 0.000)
路盤復旧	2	数量 = 掘削幅 × (土工延長 + 余掘延長 + 試掘延長 + 撤去延長)
		1.500 m2 = 0.375 * (4.000 + 0.000 + 0.000 + 0.000)
路盤復旧	1	数量 = 掘削幅 × (土工延長 + 余掘延長 + 試掘延長 + 撤去延長)
		1.500 m2 = 0.375 * (4.000 + 0.000 + 0.000 + 0.000)
舗装復旧	1	数量 = 掘削幅 × (土工延長 + 余掘延長 + 試掘延長 + 撤去延長)
		1.500 m2 = 0.375 * (4.000 + 0.000 + 0.000 + 0.000)

土 工 数 量 計 算 書 （ 計 算 表 ）

設計書管理番号： 14000000

工種番号	11	工種名称	φ100本設ガス本管工事②	ルート番号	05	ルート名称	布設G:100×W:100(DP=1.2)

層種別	層	計 算 凡 例 ／ 計 算 式
舗装切断	1	数量 = ((土工延長 + 余掘り延長 + 試掘延長 + 撤去延長) + ((継手掘削幅 - 普通掘削幅) × 継手掘箇所数)) × 切断回数
		6.000 m = ((6.000 + 0.000 + 0.000 + 0.000) + ((0.375 - 0.375) * 0.000)) * 1.000
舗装掘削	1	数量 = 掘削幅 × (土工延長 + 余掘延長 + 試掘延長 + 撤去延長)
		2.250 m2 = 0.375 * (6.000 + 0.000 + 0.000 + 0.000)
残土処分層	1	舗装掘削数量 = 掘削幅 × 厚み × (土工延長 + 余掘延長 + 試掘延長 + 撤去延長)
(舗装掘削)		0.112 m3 = 0.375 * 0.050 * (6.000 + 0.000 + 0.000 + 0.000)
残土処分層	1	数量 = 舗装掘削第1層土量
(舗装掘削)		0.112 m3 = 0.112
掘削	1	数量 = 掘削幅 × 厚み × (土工延長 + 余掘延長 + 試掘延長 + 撤去延長)
		2.970 m3 = 0.375 * 1.320 * (6.000 + 0.000 + 0.000 + 0.000)
残土処分層	1	数量 = 掘削第1層土量
(掘削)		2.970 m3 = 2.970
掘削埋め戻し	2	数量 = ((掘削幅 × 厚み - 管面積) × 土工延長) + (掘削幅 × 厚み × (余掘延長 + 試掘延長 + 撤去延長))
		0.666 m3 = ((0.375 * 0.320 - 0.009) * 6.000) + (0.375 * 0.320 * (0.000 + 0.000 + 0.000))
管底下埋め戻し	1	数量 = ((継手管底幅 × 厚み) - (普通掘削管底幅 × 影響厚み)) × 継手掘延長 + (普通掘削管底幅 × 厚み) × (土工延長 + 余掘延長 + 試掘延長 + 撤去延長)
		0.112 m3 = ((0.375 * 0.050) - (0.375 * 0.050)) * 0.000 + ((0.375 * 0.050) * (6.000 + 0.000 + 0.000 + 0.000))
掘削埋め戻し	1	数量 = 掘削幅 × 厚み × (土工延長 + 余掘延長 + 試掘延長 + 撤去延長)
		1.597 m3 = 0.375 * 0.710 * (6.000 + 0.000 + 0.000 + 0.000)
路盤復旧	2	数量 = 掘削幅 × (土工延長 + 余掘延長 + 試掘延長 + 撤去延長)
		2.250 m2 = 0.375 * (6.000 + 0.000 + 0.000 + 0.000)
路盤復旧	1	数量 = 掘削幅 × (土工延長 + 余掘延長 + 試掘延長 + 撤去延長)
		2.250 m2 = 0.375 * (6.000 + 0.000 + 0.000 + 0.000)
舗装復旧	1	数量 = 掘削幅 × (土工延長 + 余掘延長 + 試掘延長 + 撤去延長)
		2.250 m2 = 0.375 * (6.000 + 0.000 + 0.000 + 0.000)

土 工 数 量 計 算 書 （ 計 算 表 ）

設計書管理番号： 14000000

工種番号	11	工種名称	φ100本設ガス本管工事②	ルート番号	08	ルート名称	布設G:100×W:100(DP=0.8)※PE同時撤去

層種別	層	計 算 凡 例 ／ 計 算 式
舗装切断	1	数量 = ((土工延長 + 余掘り延長 + 試掘延長 + 撤去延長) + ((継手掘削幅 - 普通掘削幅) × 継手掘箇所数)) × 切断回数
		4.000 m = ((4.000 + 0.000 + 0.000 + 0.000) + ((0.375 - 0.375) * 0.000)) * 1.000
舗装掘削	1	数量 = 掘削幅 × (土工延長 + 余掘延長 + 試掘延長 + 撤去延長)
		1.500 m2 = 0.375 * (4.000 + 0.000 + 0.000 + 0.000)
残土処分層	1	舗装掘削数量 = 掘削幅 × 厚み × (土工延長 + 余掘延長 + 試掘延長 + 撤去延長)
(舗装掘削)		0.075 m3 = 0.375 * 0.050 * (4.000 + 0.000 + 0.000 + 0.000)
残土処分層	1	数量 = 舗装掘削第1層土量
(舗装掘削)		0.075 m3 = 0.075
掘削	1	数量 = ((掘削幅 × 厚み - 管面積) × (土工延長 + 撤去延長)) + (掘削幅 × 厚み × (余掘延長 + 試掘延長))
		1.344 m3 = ((0.375 * 0.920 - 0.009) * (4.000 + 0.000)) + (0.375 * 0.9270 * (0.000 + 0.000))
残土処分層	1	数量 = 掘削第1層土量
(掘削)		1.344 m3 = 1.344
掘削埋め戻し	2	数量 = ((掘削幅 × 厚み - 管面積) × 土工延長) + (掘削幅 × 厚み × (余掘延長 + 試掘延長 + 撤去延長))
		0.444 m3 = ((0.375 * 0.320 - 0.009) * 4.000) + (0.375 * 0.320 * (0.000 + 0.000 + 0.000))
管底下埋め戻し	1	数量 = ((継手管底幅 × 厚み) - (普通掘削管底幅 × 影響厚み)) × 継手掘延長 + (普通掘削管底幅 × 厚み) × (土工延長 + 余掘延長 + 試掘延長 + 撤去延長)
		0.075 m3 = ((0.375 * 0.050) - (0.375 * 0.050)) * 0.000 + ((0.375 * 0.050) * (4.000 + 0.000 + 0.000 + 0.000))
掘削埋め戻し	1	数量 = 掘削幅 × 厚み × (土工延長 + 余掘延長 + 試掘延長 + 撤去延長)
		0.465 m3 = 0.375 * 0.310 * (4.000 + 0.000 + 0.000 + 0.000)
路盤復旧	2	数量 = 掘削幅 × (土工延長 + 余掘延長 + 試掘延長 + 撤去延長)
		1.500 m2 = 0.375 * (4.000 + 0.000 + 0.000 + 0.000)
路盤復旧	1	数量 = 掘削幅 × (土工延長 + 余掘延長 + 試掘延長 + 撤去延長)
		1.500 m2 = 0.375 * (4.000 + 0.000 + 0.000 + 0.000)
舗装復旧	1	数量 = 掘削幅 × (土工延長 + 余掘延長 + 試掘延長 + 撤去延長)
		1.500 m2 = 0.375 * (4.000 + 0.000 + 0.000 + 0.000)

土 工 数 量 計 算 書 （ 計 算 表 ）

設計書管理番号： 14000000

工種番号	11	工種名称	φ100本設ガス本管工事②	ルート番号	09	ルート名称	布設G:100×W:100(DP=1.2)※PE同時撤去

層種別	層	計 算 凡 例 ／ 計 算 式
舗装切断	1	数量 = ((土工延長 + 余掘り延長 + 試掘延長 + 撤去延長) + ((継手掘削幅 - 普通掘削幅) × 継手掘箇所数)) × 切断回数
		6.000 m = ((6.000 + 0.000 + 0.000 + 0.000) + ((0.375 - 0.375) * 0.000)) * 1.000
舗装掘削	1	数量 = 掘削幅 × (土工延長 + 余掘延長 + 試掘延長 + 撤去延長)
		2.250 m2 = 0.375 * (6.000 + 0.000 + 0.000 + 0.000)
残土処分層	1	舗装掘削数量 = 掘削幅 × 厚み × (土工延長 + 余掘延長 + 試掘延長 + 撤去延長)
(舗装掘削)		0.112 m3 = 0.375 * 0.050 * (6.000 + 0.000 + 0.000 + 0.000)
残土処分層	1	数量 = 舗装掘削第1層土量
(舗装掘削)		0.112 m3 = 0.112
掘削	1	数量 = ((掘削幅 × 厚み - 管面積) × (土工延長 + 撤去延長)) + (掘削幅 × 厚み × (余掘延長 + 試掘延長))
		2.916 m3 = ((0.375 * 1.320 - 0.009) * (6.000 + 0.000)) + (0.375 * 1.320 * (0.000 + 0.000))
残土処分層	1	数量 = 掘削第1層土量
(掘削)		2.916 m3 = 2.916
掘削埋め戻し	2	数量 = ((掘削幅 × 厚み - 管面積) × 土工延長) + (掘削幅 × 厚み × (余掘延長 + 試掘延長 + 撤去延長))
		0.666 m3 = ((0.375 * 0.320 - 0.009) * 6.000) + (0.375 * 0.320 * (0.000 + 0.000 + 0.000))
管底下埋め戻し	1	数量 = ((継手管底幅 × 厚み) - (普通掘削管底幅 × 影響厚み)) × 継手掘延長 + (普通掘削管底幅 × 厚み) × (土工延長 + 余掘延長 + 試掘延長 + 撤去延長)
		0.112 m3 = ((0.375 * 0.050) - (0.375 * 0.050)) * 0.000 + ((0.375 * 0.050) * (6.000 + 0.000 + 0.000 + 0.000))
掘削埋め戻し	1	数量 = 掘削幅 × 厚み × (土工延長 + 余掘延長 + 試掘延長 + 撤去延長)
		1.597 m3 = 0.375 * 0.710 * (6.000 + 0.000 + 0.000 + 0.000)
路盤復旧	2	数量 = 掘削幅 × (土工延長 + 余掘延長 + 試掘延長 + 撤去延長)
		2.250 m2 = 0.375 * (6.000 + 0.000 + 0.000 + 0.000)
路盤復旧	1	数量 = 掘削幅 × (土工延長 + 余掘延長 + 試掘延長 + 撤去延長)
		2.250 m2 = 0.375 * (6.000 + 0.000 + 0.000 + 0.000)
舗装復旧	1	数量 = 掘削幅 × (土工延長 + 余掘延長 + 試掘延長 + 撤去延長)
		2.250 m2 = 0.375 * (6.000 + 0.000 + 0.000 + 0.000)

土 工 数 量 計 算 書 （ 計 算 表 ）

設計書管理番号： 14000000

工種番号	11	工種名称	φ100本設ガス本管工事②	ルート番号	06	ルート名称	撤去G:100×W:100(DP=0.8)

層種別	層	計　算　凡　例　／　計　算　式
舗装切断	1	数量 = ((土工延長 + 余掘り延長 + 試掘延長 + 撤去延長) + ((継手掘削幅 - 普通掘削幅) × 継手掘箇所数)) × 切断回数
		4.000 m = ((0.000 + 0.000 + 0.000 + 4.000) + ((0.350 - 0.350) * 0.000)) * 1.000
舗装掘削	1	数量 = 掘削幅 × (土工延長 + 余掘延長 + 試掘延長 + 撤去延長)
		1.400 m2 = 0.350 * (0.000 + 0.000 + 0.000 + 4.000)
残土処分層	1	舗装掘削数量 = 掘削幅 × 厚み × (土工延長 + 余掘延長 + 試掘延長 + 撤去延長)
(舗装掘削)		0.070 m3 = 0.350 * 0.050 * (0.000 + 0.000 + 0.000 + 4.000)
残土処分層	1	数量 = 舗装掘削第1層土量
(舗装掘削)		0.070 m3 = 0.070
掘削	1	数量 = ((掘削幅 × 厚み - 管面積) × (土工延長 + 撤去延長)) + (掘削幅 × 厚み × (余掘延長 + 試掘延長))
		1.118 m3 = ((0.350 * 0.810 - 0.004) * (0.000 + 4.000)) + (0.350 * 0.810 * (0.000 + 0.000))
残土処分層	1	数量 = 掘削第1層土量
(掘削)		1.118 m3 = 1.118
掘削埋め戻し	1	数量 = (掘削幅 × 厚み + 管面積) × (土工延長 + 余掘延長 + 試掘延長 + 撤去延長)
		0.814 m3 = (0.350 * 0.570 + 0.004) * (0.000 + 0.000 + 0.000 + 4.000)
路盤復旧	1	数量 = 掘削幅 × (土工延長 + 余掘延長 + 試掘延長 + 撤去延長)
		1.400 m2 = 0.350 * (0.000 + 0.000 + 0.000 + 4.000)
舗装復旧	1	数量 = 掘削幅 × (土工延長 + 余掘延長 + 試掘延長 + 撤去延長)
		1.400 m2 = 0.350 * (0.000 + 0.000 + 0.000 + 4.000)

土 工 数 量 計 算 書 （ 計 算 表 ）

設計書管理番号： 14000000

工種番号	11	工種名称	φ100本設ガス本管工事②	ルート番号	07	ルート名称	撤去G:100×W:100(DP=1.2)

層種別	層	計　算　凡　例　／　計　算　式
舗装切断	1	数量 = ((土工延長 + 余掘り延長 + 試掘延長 + 撤去延長) + ((継手掘削幅 - 普通掘削幅) × 継手掘箇所数)) × 切断回数
		6.000 m = ((0.000 + 0.000 + 0.000 + 6.000) + ((0.350 - 0.350) * 0.000)) * 1.000
舗装掘削	1	数量 = 掘削幅 × (土工延長 + 余掘延長 + 試掘延長 + 撤去延長)
		2.100 m2 = 0.350 * (0.000 + 0.000 + 0.000 + 6.000)
残土処分層	1	舗装掘削数量 = 掘削幅 × 厚み × (土工延長 + 余掘延長 + 試掘延長 + 撤去延長)
(舗装掘削)		0.105 m3 = 0.350 * 0.050 * (0.000 + 0.000 + 0.000 + 6.000)
残土処分層	1	数量 = 舗装掘削第1層土量
(舗装掘削)		0.105 m3 = 0.105
掘削	1	数量 = ((掘削幅 × 厚み - 管面積) × (土工延長 + 撤去延長)) + (掘削幅 × 厚み × (余掘延長 + 試掘延長))
		2.517 m3 = ((0.350 * 1.210 - 0.004) * (0.000 + 6.000)) + (0.350 * 1.210 * (0.000 + 0.000))
残土処分層	1	数量 = 掘削第1層土量
(掘削)		2.517 m3 = 2.517
掘削埋め戻し	1	数量 = (掘削幅 × 厚み + 管面積) × (土工延長 + 余掘延長 + 試掘延長 + 撤去延長)
		2.061 m3 = (0.350 * 0.970 + 0.004) * (0.000 + 0.000 + 0.000 + 6.000)
路盤復旧	1	数量 = 掘削幅 × (土工延長 + 余掘延長 + 試掘延長 + 撤去延長)
		2.100 m2 = 0.350 * (0.000 + 0.000 + 0.000 + 6.000)
舗装復旧	1	数量 = 掘削幅 × (土工延長 + 余掘延長 + 試掘延長 + 撤去延長)
		2.100 m2 = 0.350 * (0.000 + 0.000 + 0.000 + 6.000)

土 工 数 量 計 算 書 （ 計 算 表 ）

設計書管理番号： 14000000

工種番号	12	工種名称	φ100廃止ガス本管工事③	ルート番号	01	ルート名称	廃止管撤去(G:100×W:100)

層種別	層	計　算　凡　例　／　計　算　式
舗装切断	1	数量 = ((土工延長 + 余掘り延長 + 試掘延長 + 撤去延長) + ((継手掘削幅 - 普通掘削幅) × 継手掘箇所数)) × 切断回数
		37.000 m = ((0.000 + 0.000 + 0.000 + 37.000) + ((0.364 - 0.364) * 0.000)) * 1.000
舗装掘削	1	数量 = 掘削幅 × (土工延長 + 余掘延長 + 試掘延長 + 撤去延長)
		13.468 m2 = 0.364 * (0.000 + 0.000 + 0.000 + 37.000)
残土処分層	1	舗装掘削数量 = 掘削幅 × 厚み × (土工延長 + 余掘延長 + 試掘延長 + 撤去延長)
(舗装掘削)		0.673 m3 = 0.364 * 0.050 * (0.000 + 0.000 + 0.000 + 37.000)
残土処分層	1	数量 = 舗装掘削第1層土量
(舗装掘削)		0.673 m3 = 0.673
掘削	1	数量 = ((掘削幅 × 厚み - 管面積) × (土工延長 + 撤去延長)) + (掘削幅 × 厚み × (余掘延長 + 試掘延長))
		10.693 m3 = ((0.364 * 0.805 - 0.004) * (0.000 + 37.000)) + (0.364 * 0.805 * (0.000 + 0.000))
残土処分層	1	数量 = 掘削第1層土量
(掘削)		10.693 m3 = 10.693
掘削埋め戻し	1	数量 = (掘削幅 × 厚み + 管面積) × (土工延長 + 余掘延長 + 試掘延長 + 撤去延長)
		7.757 m3 = (0.364 * 0.565 + 0.004) * (0.000 + 0.000 + 0.000 + 37.000)
路盤復旧	2	数量 = 掘削幅 × (土工延長 + 余掘延長 + 試掘延長 + 撤去延長)
		13.468 m2 = 0.364 * (0.000 + 0.000 + 0.000 + 37.000)
路盤復旧	1	数量 = 掘削幅 × (土工延長 + 余掘延長 + 試掘延長 + 撤去延長)
		13.468 m2 = 0.364 * (0.000 + 0.000 + 0.000 + 37.000)
舗装復旧	1	数量 = 掘削幅 × (土工延長 + 余掘延長 + 試掘延長 + 撤去延長)
		13.468 m2 = 0.364 * (0.000 + 0.000 + 0.000 + 37.000)

土 工 数 量 計 算 書 （ 計 算 表 ）

設計書管理番号： 14000000

工種番号	03	工種名称	本設供給管工事②	ルート番号	01	ルート名称	供給管布設

層種別	層	計　算　凡　例　／　計　算　式
舗装切断	1	数量 = ((土工延長 + 余掘り延長 + 試掘延長 + 撤去延長) + ((継手掘削幅 - 普通掘削幅) × 継手掘箇所数)) × 切断回数
		20.400 m = ((10.200 + 0.000 + 0.000 + 0.000) + ((0.600 - 0.600) * 0.000)) * 2.000
舗装掘削	1	数量 = 掘削幅 × (土工延長 + 余掘延長 + 試掘延長 + 撤去延長)
		6.120 m2 = 0.600 * (10.200 + 0.000 + 0.000 + 0.000)
残土処分層	1	舗装掘削数量 = 掘削幅 × 厚み × (土工延長 + 余掘延長 + 試掘延長 + 撤去延長)
(舗装掘削)		0.306 m3 = 0.600 * 0.050 * (10.200 + 0.000 + 0.000 + 0.000)
残土処分層	1	数量 = 舗装掘削第1層土量
(舗装掘削)		0.306 m3 = 0.306
掘削	1	数量 = 掘削幅 × 厚み × (土工延長 + 余掘延長 + 試掘延長 + 撤去延長)
		4.834 m3 = 0.600 * 0.790 * (10.200 + 0.000 + 0.000 + 0.000)
縦余掘り	1	数量 = 掘削幅 × 厚み × (土工延長 + 余掘延長 + 試掘延長 + 撤去延長)
		0.306 m3 = 0.600 * 0.050 * (10.200 + 0.000 + 0.000 + 0.000)
残土処分層	1	数量 = 掘削第1層土量
(掘削)		4.834 m3 = 4.834
残土処分層	1	数量 = 縦余掘り第1層土量
(縦余掘り)		0.306 m3 = 0.306
掘削埋め戻し	2	数量 = ((掘削幅 × 厚み - 管面積) × 土工延長) + (掘削幅 × 厚み × (余掘延長 + 試掘延長 + 撤去延長))
		2.070 m3 = ((0.600 * 0.340 - 0.001) * 10.200) + (0.600 * 0.340 * (0.000 + 0.000 + 0.000))
管底下埋め戻し	1	数量 = ((継手管底幅 × 厚み) - (普通掘削管底幅 × 影響厚み)) × 継手掘延長 + (普通掘削管底幅 × 厚み) × (土工延長 + 余掘延長 + 試掘延長 + 撤去延長)
		0.306 m3 = ((0.600 * 0.050) - (0.600 * 0.050)) * 0.000 + ((0.600 * 0.050) * (10.200 + 0.000 + 0.000 + 0.000))
掘削埋め戻し	1	数量 = 掘削幅 × 厚み × (土工延長 + 余掘延長 + 試掘延長 + 撤去延長)
		1.285 m3 = 0.600 * 0.210 * (10.200 + 0.000 + 0.000 + 0.000)
路盤復旧	2	数量 = 掘削幅 × (土工延長 + 余掘延長 + 試掘延長 + 撤去延長)
		6.120 m2 = 0.600 * (10.200 + 0.000 + 0.000 + 0.000)
路盤復旧	1	数量 = 掘削幅 × (土工延長 + 余掘延長 + 試掘延長 + 撤去延長)
		6.120 m2 = 0.600 * (10.200 + 0.000 + 0.000 + 0.000)
舗装復旧	1	数量 = 掘削幅 × (土工延長 + 余掘延長 + 試掘延長 + 撤去延長)
		6.120 m2 = 0.600 * (10.200 + 0.000 + 0.000 + 0.000)

土 工 数 量 計 算 書 （ 計 算 表 ）

設計書管理番号： 14000000

工種番号	03	工種名称	本設供給管工事②	ルート番号	02	ルート名称	供給管撤去

層種別	層	計 算 凡 例 ／ 計 算 式
舗装切断	1	数量 = ((土工延長 + 余掘り延長 + 試掘延長 + 撤去延長) + ((継手掘削幅 - 普通掘削幅) × 継手掘箇所数)) × 切断回数
		15.200 m = ((0.000 + 0.000 + 0.000 + 7.600) + ((0.600 - 0.600) * 0.000)) * 2.000
舗装掘削	1	数量 = 掘削幅 × (土工延長 + 余掘延長 + 試掘延長 + 撤去延長)
		4.560 m2 = 0.600 * (0.000 + 0.000 + 0.000 + 7.600)
残土処分層	1	舗装掘削数量 = 掘削幅 × 厚み × (土工延長 + 余掘延長 + 試掘延長 + 撤去延長)
(舗装掘削)		0.228 m3 = 0.600 * 0.050 * (0.000 + 0.000 + 0.000 + 7.600)
残土処分層	1	数量 = 舗装掘削第1層土量
(舗装掘削)		0.228 m3 = 0.228
掘削	1	数量 = 掘削幅 × 厚み × (土工延長 + 余掘延長 + 試掘延長 + 撤去延長)
		3.420 m3 = 0.600 * 0.750 * (0.000 + 0.000 + 0.000 + 7.600)
残土処分層	1	数量 = 掘削第1層土量
(掘削)		3.420 m3 = 3.420
掘削埋め戻し	1	数量 = 掘削幅 × 厚み × (土工延長 + 余掘延長 + 試掘延長 + 撤去延長)
		2.325 m3 = 0.600 * 0.510 * (0.000 + 0.000 + 0.000 + 7.600)
路盤復旧	1	数量 = 掘削幅 × (土工延長 + 余掘延長 + 試掘延長 + 撤去延長)
		4.560 m2 = 0.600 * (0.000 + 0.000 + 0.000 + 7.600)
舗装復旧	1	数量 = 掘削幅 × (土工延長 + 余掘延長 + 試掘延長 + 撤去延長)
		4.560 m2 = 0.600 * (0.000 + 0.000 + 0.000 + 7.600)

土 工 数 量 計 算 書 （ 計 算 表 ）

設計書管理番号： 14000000[当初設計書]

工種番号	03	工種名称	供給管工事②	ルート番号	03	ルート名称	供給管切替

層種別	層	計 算 凡 例 ／ 計 算 式
掘削	1	数量 = 掘削幅 × 厚み ×（土工延長 + 余掘延長 + 試掘延長 + 撤去延長）
		1.000 m3 = 1.000 * 1.000 *（1.000 + 0.000 + 0.000 + 0.000）
残土処分層	1	数量 = 掘削第1層土量
（掘削）		0.700 m3 = 0.700
掘削埋め戻し	2	数量 = 掘削幅 × 厚み ×（土工延長 + 余掘延長 + 試掘延長 + 撤去延長）
		0.700 m3 = 1.000 * 0.700 *（1.000 + 0.000 + 0.000 + 0.000）
掘削埋め戻し	1	数量 = 掘削幅 × 厚み ×（土工延長 + 余掘延長 + 試掘延長 + 撤去延長）
		0.300 m3 = 1.000 * 0.300 *（1.000 + 0.000 + 0.000 + 0.000）

土 工 数 量 計 算 書 （ 計 算 表 ）

設計書管理番号： 14000000

工種番号	04	工種名称	φ100仮設水道本管工事①	ルート番号	02	ルート名称	切替G:100×W:100

層種別	層	計 算 凡 例 ／ 計 算 式
舗装切断	1	数量 = ((土工延長 + 余掘り延長 + 試掘延長 + 撤去延長) + ((継手掘削幅 - 普通掘削幅) × 継手掘箇所数)) × 切断回数
		9.000 m = ((9.000 + 0.000 + 0.000 + 0.000) + ((0.750 - 0.750) * 0.000)) * 1.000
舗装掘削	1	数量 = 掘削幅 × (土工延長 + 余掘延長 + 試掘延長 + 撤去延長)
		6.750 m2 = 0.750 * (9.000 + 0.000 + 0.000 + 0.000)
残土処分層	1	舗装掘削数量 = 掘削幅 × 厚み × (土工延長 + 余掘延長 + 試掘延長 + 撤去延長)
(舗装掘削)		0.337 m3 = 0.750 * 0.050 * (9.000 + 0.000 + 0.000 + 0.000)
残土処分層	1	数量 = 舗装掘削第1層土量
(舗装掘削)		0.337 m3 = 0.337
掘削	1	数量 = ((掘削幅 × 厚み - 管面積) × (土工延長 + 撤去延長)) + (掘削幅 × 厚み × (余掘延長 + 試掘延長))
		5.724 m3 = ((0.750 * 0.860 - 0.009) * (9.000 + 0.000)) + (0.750 * 0.860 * (0.000 + 0.000))
縦余掘り	1	数量 = 掘削幅 × 厚み × (土工延長 + 余掘延長 + 試掘延長 + 撤去延長)
		1.350 m3 = 0.750 * 0.200 * (9.000 + 0.000 + 0.000 + 0.000)
残土処分層	1	数量 = 掘削第1層土量
(掘削)		5.724 m3 = 5.724
残土処分層	1	数量 = 縦余掘り第1層土量
(縦余掘り)		1.350 m3 = 1.350
掘削埋め戻し	1	数量 = ((掘削幅 × 厚み - 管面積) × 土工延長) + (掘削幅 × 厚み × (余掘延長 + 試掘延長 + 撤去延長))
		4.104 m3 = ((0.750 * 0.620 - 0.009) * 9.000) + (0.750 * 0.620 * (0.000 + 0.000 + 0.000))
管底下埋め戻し	1	数量 = ((継手管底幅 × 厚み) - (普通掘削管底幅 × 影響厚み)) × 継手掘延長 + (普通掘削管底幅 × 厚み) × (土工延長 + 余掘延長 + 試掘延長 + 撤去延長)
		1.350 m3 = ((0.750 * 0.200) - (0.750 * 0.200)) * 0.000 + ((0.750 * 0.200) * (9.000 + 0.000 + 0.000 + 0.000))
路盤復旧	1	数量 = 掘削幅 × (土工延長 + 余掘延長 + 試掘延長 + 撤去延長)
		6.750 m2 = 0.750 * (9.000 + 0.000 + 0.000 + 0.000)
舗装復旧	1	数量 = 掘削幅 × (土工延長 + 余掘延長 + 試掘延長 + 撤去延長)
		6.750 m2 = 0.750 * (9.000 + 0.000 + 0.000 + 0.000)

土 工 数 量 計 算 書 （ 計 算 表 ）

設計書管理番号： 14000000

工種番号	14	工種名称	φ100仮設水道本管工事②	ルート番号	02	ルート名称	切替G:100×W:100

層種別	層	計 算 凡 例 ／ 計 算 式
舗装切断	1	数量 = ((土工延長 + 余掘り延長 + 試掘延長 + 撤去延長) + ((継手掘削幅 - 普通掘削幅) × 継手掘箇所数)) × 切断回数
		9.000 m = ((9.000 + 0.000 + 0.000 + 0.000) + ((0.750 - 0.750) * 0.000)) * 1.000
舗装掘削	1	数量 = 掘削幅 × (土工延長 + 余掘延長 + 試掘延長 + 撤去延長)
		6.750 m2 = 0.750 * (9.000 + 0.000 + 0.000 + 0.000)
残土処分層	1	舗装掘削数量 = 掘削幅 × 厚み × (土工延長 + 余掘延長 + 試掘延長 + 撤去延長)
(舗装掘削)		0.337 m3 = 0.750 * 0.050 * (9.000 + 0.000 + 0.000 + 0.000)
残土処分層	1	数量 = 舗装掘削第1層土量
(舗装掘削)		0.337 m3 = 0.337
掘削	1	数量 = ((掘削幅 × 厚み - 管面積) × (土工延長 + 撤去延長)) + (掘削幅 × 厚み × (余掘延長 + 試掘延長))
		5.724 m3 = ((0.750 * 0.860 - 0.009) * (9.000 + 0.000)) + (0.750 * 0.860 * (0.000 + 0.000))
縦余掘り	1	数量 = 掘削幅 × 厚み × (土工延長 + 余掘延長 + 試掘延長 + 撤去延長)
		1.350 m3 = 0.750 * 0.200 * (9.000 + 0.000 + 0.000 + 0.000)
残土処分層	1	数量 = 掘削第1層土量
(掘削)		5.724 m3 = 5.724
残土処分層	1	数量 = 縦余掘り第1層土量
(縦余掘り)		1.350 m3 = 1.350
掘削埋め戻し	1	数量 = ((掘削幅 × 厚み - 管面積) × 土工延長) + (掘削幅 × 厚み × (余掘延長 + 試掘延長 + 撤去延長))
		4.104 m3 = ((0.750 * 0.620 - 0.009) * 9.000) + (0.750 * 0.620 * (0.000 + 0.000 + 0.000))
管底下埋め戻し	1	数量 = ((継手管底幅 × 厚み) - (普通掘削管底幅 × 影響厚み)) × 継手掘延長 + (普通掘削管底幅 × 厚み) × (土工延長 + 余掘延長 + 試掘延長 + 撤去延長)
		1.350 m3 = ((0.750 * 0.200) - (0.750 * 0.200)) * 0.000 + ((0.750 * 0.200) * (9.000 + 0.000 + 0.000 + 0.000))
路盤復旧	1	数量 = 掘削幅 × (土工延長 + 余掘延長 + 試掘延長 + 撤去延長)
		6.750 m2 = 0.750 * (9.000 + 0.000 + 0.000 + 0.000)
舗装復旧	1	数量 = 掘削幅 × (土工延長 + 余掘延長 + 試掘延長 + 撤去延長)
		6.750 m2 = 0.750 * (9.000 + 0.000 + 0.000 + 0.000)

土 工 数 量 計 算 書 （ 計 算 表 ）

設計書管理番号： 14000000[当初設計書]

工種番号	14	工種名称	φ100仮設水道本管工事②	ルート番号	03	ルート名称	切替W:100

層種別	層	計 算 凡 例 ／ 計 算 式
掘削	1	数量 = ((掘削幅 × 厚み - 管面積) × (土工延長 + 撤去延長)) + (掘削幅 × 厚み × (余掘延長 + 試掘延長))
		5.052 m3 = ((1.500 * 1.690 - 0.009) * (2.000 + 0.000)) + (1.500 * 1.690 * (0.000 + 0.000))
縦余掘り	1	数量 = 掘削幅 × 厚み × (土工延長 + 余掘延長 + 試掘延長 + 撤去延長)
		0.600 m3 = 1.500 * 0.200 * (2.000 + 0.000 + 0.000 + 0.000)
残土処分層	1	数量 = 掘削第1層土量
(掘削)		5.052 m3 = 5.052
残土処分層	1	数量 = 縦余掘り第1層土量
(縦余掘り)		0.600 m3 = 0.600
掘削埋め戻し	2	数量 = ((掘削幅 × 厚み - 管面積) × 土工延長) + (掘削幅 × 厚み × (余掘延長 + 試掘延長 + 撤去延長))
		0.582 m3 = ((1.500 * 0.200 - 0.009) * 2.000) + (1.500 * 0.200 * (0.000 + 0.000 + 0.000))
管底下埋め戻し	1	数量 = ((継手管底幅 × 厚み) - (普通掘削管底幅 × 影響厚み)) × 継手掘延長 + (普通掘削管底幅 × 厚み) × (土工延長 + 余掘延長 + 試掘延長 + 撤去延長)
		0.600 m3 = ((1.500 * 0.200) - (1.500 * 0.200)) * 0.000 + ((1.500 * 0.200) * (2.000 + 0.000 + 0.000 + 0.000))
掘削埋め戻し	1	数量 = 掘削幅 × 厚み × (土工延長 + 余掘延長 + 試掘延長 + 撤去延長)
		4.470 m3 = 1.500 * 1.490 * (2.000 + 0.000 + 0.000 + 0.000)

土 工 数 量 計 算 書 （ 計 算 表 ）

設計書管理番号： 14000000

工種番号	14	工種名称	φ100仮設水道本管工事②	ルート番号	04	ルート名称	布設G:100×W:100

層種別	層	計　算　凡　例　／　計　算　式
舗装切断	1	数量 = ((土工延長 + 余掘り延長 + 試掘延長 + 撤去延長) + ((継手掘削幅 - 普通掘削幅) × 継手掘箇所数)) × 切断回数
		13.500 m = ((13.500 + 0.000 + 0.000 + 0.000) + ((0.336 - 0.336) * 0.000)) * 1.000
舗装掘削	1	数量 = 掘削幅 × (土工延長 + 余掘延長 + 試掘延長 + 撤去延長)
		4.536 m2 = 0.336 * (13.500 + 0.000 + 0.000 + 0.000)
残土処分層	1	舗装掘削数量 = 掘削幅 × 厚み × (土工延長 + 余掘延長 + 試掘延長 + 撤去延長)
(舗装掘削)		0.226 m3 = 0.336 * 0.050 * (13.500 + 0.000 + 0.000 + 0.000)
残土処分層	1	数量 = 舗装掘削第1層土量
(舗装掘削)		0.226 m3 = 0.226
掘削	1	数量 = 掘削幅 × 厚み × (土工延長 + 余掘延長 + 試掘延長 + 撤去延長)
		2.086 m3 = 0.336 * 0.460 * (13.500 + 0.000 + 0.000 + 0.000)
残土処分層	1	数量 = 掘削第1層土量
(掘削)		2.086 m3 = 2.086
掘削埋め戻し	1	数量 = ((掘削幅 × 厚み - 管面積) × 土工延長) + (掘削幅 × 厚み × (余掘延長 + 試掘延長 + 撤去延長))
		0.876 m3 = ((0.336 * 0.220 - 0.009) * 13.500) + (0.336 * 0.220 * (0.000 + 0.000 + 0.000))
路盤復旧	1	数量 = 掘削幅 × (土工延長 + 余掘延長 + 試掘延長 + 撤去延長)
		4.536 m2 = 0.336 * (13.500 + 0.000 + 0.000 + 0.000)
舗装復旧	1	数量 = 掘削幅 × (土工延長 + 余掘延長 + 試掘延長 + 撤去延長)
		4.536 m2 = 0.336 * (13.500 + 0.000 + 0.000 + 0.000)

土 工 数 量 計 算 書 （ 計 算 表 ）

設計書管理番号： 14000000

工種番号	14	工種名称	φ100仮設水道本管工事②	ルート番号	07	ルート名称	仮設管撤去G:100×W:100

層種別	層	計　算　凡　例　／　計　算　式
舗装切断	1	数量 = ((土工延長 + 余掘り延長 + 試掘延長 + 撤去延長) + ((継手掘削幅 - 普通掘削幅) × 継手掘箇所数)) × 切断回数
		13.500 m = ((0.000 + 0.000 + 0.000 + 13.500) + ((0.336 - 0.336) * 0.000)) * 1.000
舗装掘削	1	数量 = 掘削幅 × (土工延長 + 余掘延長 + 試掘延長 + 撤去延長)
		4.536 m2 = 0.336 * (0.000 + 0.000 + 0.000 + 13.500)
残土処分層	1	舗装掘削数量 = 掘削幅 × 厚み × (土工延長 + 余掘延長 + 試掘延長 + 撤去延長)
(舗装掘削)		0.226 m3 = 0.336 * 0.050 * (0.000 + 0.000 + 0.000 + 13.500)
残土処分層	1	数量 = 舗装掘削第1層土量
(舗装掘削)		0.226 m3 = 0.226
掘削	1	数量 = ((掘削幅 × 厚み - 管面積) × (土工延長 + 撤去延長)) + (掘削幅 × 厚み × (余掘延長 + 試掘延長))
		1.965 m3 = ((0.336 * 0.460 - 0.009) * (0.000 + 13.500)) + (0.336 * 0.460 * (0.000 + 0.000))
残土処分層	1	数量 = 掘削第1層土量
(掘削)		1.965 m3 = 1.965
掘削埋め戻し	1	数量 = 掘削幅 × 厚み × (土工延長 + 余掘延長 + 試掘延長 + 撤去延長)
		0.997 m3 = 0.336 * 0.220 * (0.000 + 0.000 + 0.000 + 13.500)
路盤復旧	2	数量 = 掘削幅 × (土工延長 + 余掘延長 + 試掘延長 + 撤去延長)
		4.536 m2 = 0.336 * (0.000 + 0.000 + 0.000 + 13.500)
路盤復旧	1	数量 = 掘削幅 × (土工延長 + 余掘延長 + 試掘延長 + 撤去延長)
		4.536 m2 = 0.336 * (0.000 + 0.000 + 0.000 + 13.500)
舗装復旧	1	数量 = 掘削幅 × (土工延長 + 余掘延長 + 試掘延長 + 撤去延長)
		4.536 m2 = 0.336 * (0.000 + 0.000 + 0.000 + 13.500)

土 工 数 量 計 算 書 （ 計 算 表 ）

設計書管理番号： 14000000

工種番号	07	工種名称	φ100本設水道本管工事①	ルート番号	02	ルート名称	切替G:100×W:100

層種別	層	計　算　凡　例　／　計　算　式
舗装切断	1	数量 = ((土工延長 + 余掘り延長 + 試掘延長 + 撤去延長) + ((継手掘削幅 - 普通掘削幅) × 継手掘箇所数)) × 切断回数
		9.000 m = ((9.000 + 0.000 + 0.000 + 0.000) + ((0.750 - 0.750) * 0.000)) * 1.000
舗装掘削	1	数量 = 掘削幅 × (土工延長 + 余掘延長 + 試掘延長 + 撤去延長)
		6.750 m2 = 0.750 * (9.000 + 0.000 + 0.000 + 0.000)
残土処分層	1	舗装掘削数量 = 掘削幅 × 厚み × (土工延長 + 余掘延長 + 試掘延長 + 撤去延長)
(舗装掘削)		0.337 m3 = 0.750 * 0.050 * (9.000 + 0.000 + 0.000 + 0.000)
残土処分層	1	数量 = 舗装掘削第1層土量
(舗装掘削)		0.337 m3 = 0.337
掘削	1	数量 = ((掘削幅 × 厚み - 管面積) × (土工延長 + 撤去延長)) + (掘削幅 × 厚み × (余掘延長 + 試掘延長))
		5.773 m3 = ((0.750 * 0.870 - 0.011) * (9.000 + 0.000)) + (0.750 * 0.870 * (0.000 + 0.000))
縦余掘り	1	数量 = 掘削幅 × 厚み × (土工延長 + 余掘延長 + 試掘延長 + 撤去延長)
		1.350 m3 = 0.750 * 0.200 * (9.000 + 0.000 + 0.000 + 0.000)
残土処分層	1	数量 = 掘削第1層土量
(掘削)		5.773 m3 = 5.773
残土処分層	1	数量 = 縦余掘り第1層土量
(縦余掘り)		1.350 m3 = 1.350
掘削埋め戻し	2	数量 = ((掘削幅 × 厚み - 管面積) × 土工延長) + (掘削幅 × 厚み × (余掘延長 + 試掘延長 + 撤去延長))
		2.061 m3 = ((0.750 * 0.320 - 0.011) * 9.000) + (0.750 * 0.320 * (0.000 + 0.000 + 0.000))
管底下埋め戻し	1	数量 = ((継手管底幅 × 厚み) - (普通掘削管底幅 × 影響厚み)) × 継手掘延長 + (普通掘削管底幅 × 厚み) × (土工延長 + 余掘延長 + 試掘延長 + 撤去延長)
		1.350 m3 = ((0.750 * 0.200) - (0.750 * 0.200)) * 0.000 + ((0.750 * 0.200) * (9.000 + 0.000 + 0.000 + 0.000))
掘削埋め戻し	1	数量 = 掘削幅 × 厚み × (土工延長 + 余掘延長 + 試掘延長 + 撤去延長)
		2.092 m3 = 0.750 * 0.310 * (9.000 + 0.000 + 0.000 + 0.000)
路盤復旧	2	数量 = 掘削幅 × (土工延長 + 余掘延長 + 試掘延長 + 撤去延長)
		6.750 m2 = 0.750 * (9.000 + 0.000 + 0.000 + 0.000)
路盤復旧	1	数量 = 掘削幅 × (土工延長 + 余掘延長 + 試掘延長 + 撤去延長)
		6.750 m2 = 0.750 * (9.000 + 0.000 + 0.000 + 0.000)
舗装復旧	1	数量 = 掘削幅 × (土工延長 + 余掘延長 + 試掘延長 + 撤去延長)
		6.750 m2 = 0.750 * (9.000 + 0.000 + 0.000 + 0.000)

土 工 数 量 計 算 書 （ 計 算 表 ）

設計書管理番号： 14000000

工種番号	07	工種名称	φ100本管水道本管工事①	ルート番号	03	ルート名称	布設G:100×W:100

層種別	層	計 算 凡 例 ／ 計 算 式
舗装切断	1	数量 = ((土工延長 + 余掘り延長 + 試掘延長 + 撤去延長) + ((継手掘削幅 - 普通掘削幅) × 継手掘箇所数)) × 切断回数
		5.500 m = ((5.500 + 0.000 + 0.000 + 0.000) + ((0.375 - 0.375) * 0.000)) * 1.000
舗装掘削	1	数量 = 掘削幅 × (土工延長 + 余掘延長 + 試掘延長 + 撤去延長)
		2.062 m2 = 0.375 * (5.500 + 0.000 + 0.000 + 0.000)
残土処分層	1	舗装掘削数量 = 掘削幅 × 厚み × (土工延長 + 余掘延長 + 試掘延長 + 撤去延長)
(舗装掘削)		0.103 m3 = 0.375 * 0.050 * (5.500 + 0.000 + 0.000 + 0.000)
残土処分層	1	数量 = 舗装掘削第1層土量
(舗装掘削)		0.103 m3 = 0.103
掘削	1	数量 = ((掘削幅 × 厚み - 管面積) × (土工延長 + 撤去延長)) + (掘削幅 × 厚み × (余掘延長 + 試掘延長))
		1.897 m3 = ((0.375 * 0.920 - 0.000) * (5.500 + 0.000)) + (0.375 * 0.920 * (0.000 + 0.000))
残土処分層	1	数量 = 掘削第1層土量
(掘削)		1.897 m3 = 1.897
掘削埋め戻し	2	数量 = ((掘削幅 × 厚み - 管面積) × 土工延長) + (掘削幅 × 厚み × (余掘延長 + 試掘延長 + 撤去延長))
		0.599 m3 = ((0.375 * 0.320 - 0.011) * 5.500) + (0.375 * 0.320 * (0.000 + 0.000 + 0.000))
管底下埋め戻し	1	数量 = ((継手管底幅 × 厚み) - (普通掘削管底幅 × 影響厚み)) × 継手掘延長 + (普通掘削管底幅 × 厚み) × (土工延長 + 余掘延長 + 試掘延長 + 撤去延長)
		0.103 m3 = ((0.375 * 0.050) - (0.375 * 0.050)) * 0.000 + ((0.375 * 0.050) * (5.500 + 0.000 + 0.000 + 0.000))
掘削埋め戻し	1	数量 = 掘削幅 × 厚み × (土工延長 + 余掘延長 + 試掘延長 + 撤去延長)
		0.639 m3 = 0.375 * 0.310 * (5.500 + 0.000 + 0.000 + 0.000)
路盤復旧	2	数量 = 掘削幅 × (土工延長 + 余掘延長 + 試掘延長 + 撤去延長)
		2.062 m2 = 0.375 * (5.500 + 0.000 + 0.000 + 0.000)
路盤復旧	1	数量 = 掘削幅 × (土工延長 + 余掘延長 + 試掘延長 + 撤去延長)
		2.062 m2 = 0.375 * (5.500 + 0.000 + 0.000 + 0.000)
舗装復旧	1	数量 = 掘削幅 × (土工延長 + 余掘延長 + 試掘延長 + 撤去延長)
		2.062 m2 = 0.375 * (5.500 + 0.000 + 0.000 + 0.000)

土 工 数 量 計 算 書 （ 計 算 表 ）

設計書管理番号： 14000000

工種番号	07	工種名称	φ100本管水道本管工事①	ルート番号	04	ルート名称	既設管撤去G:100×W:100

層種別	層	計 算 凡 例 ／ 計 算 式
舗装切断	1	数量 = ((土工延長 + 余掘り延長 + 試掘延長 + 撤去延長) + ((継手掘削幅 - 普通掘削幅) × 継手掘箇所数)) × 切断回数
		5.500 m = ((0.000 + 0.000 + 0.000 + 5.500) + ((0.350 - 0.350) * 0.000)) * 1.000
舗装掘削	1	数量 = 掘削幅 × (土工延長 + 余掘延長 + 試掘延長 + 撤去延長)
		1.925 m2 = 0.350 * (0.000 + 0.000 + 0.000 + 5.500)
残土処分層	1	舗装掘削数量 = 掘削幅 × 厚み × (土工延長 + 余掘延長 + 試掘延長 + 撤去延長)
(舗装掘削)		0.096 m3 = 0.350 * 0.050 * (0.000 + 0.000 + 0.000 + 5.500)
残土処分層	1	数量 = 舗装掘削第1層土量
(舗装掘削)		0.096 m3 = 0.096
掘削	1	数量 = ((掘削幅 × 厚み - 管面積) × (土工延長 + 撤去延長)) + (掘削幅 × 厚み × (余掘延長 + 試掘延長))
		1.146 m3 = ((0.350 * 0.610 - 0.005) * (0.000 + 5.500)) + (0.350 * 0.610 * (0.000 + 0.000))
残土処分層	1	数量 = 掘削第1層土量
(掘削)		1.146 m3 = 1.146
掘削埋め戻し	1	数量 = (掘削幅 × 厚み + 管面積) × (土工延長 + 余掘延長 + 試掘延長 + 撤去延長)
		0.739 m3 = (0.350 * 0.370 + 0.005) * (0.000 + 0.000 + 0.000 + 5.500)
路盤復旧	1	数量 = 掘削幅 × (土工延長 + 余掘延長 + 試掘延長 + 撤去延長)
		1.925 m2 = 0.350 * (0.000 + 0.000 + 0.000 + 5.500)
舗装復旧	1	数量 = 掘削幅 × (土工延長 + 余掘延長 + 試掘延長 + 撤去延長)
		1.925 m2 = 0.350 * (0.000 + 0.000 + 0.000 + 5.500)

土 工 数 量 計 算 書 （ 計 算 表 ）

設計書管理番号： 14000000

工種番号	16	工種名称	φ100本設水道本管工事②	ルート番号	02	ルート名称	切替G:100×W:100

層種別	層	計 算 凡 例 ／ 計 算 式
舗装切断	1	数量 = ((土工延長 + 余掘り延長 + 試掘延長 + 撤去延長) + ((継手掘削幅 - 普通掘削幅) × 継手掘箇所数)) × 切断回数
		9.000 m = ((9.000 + 0.000 + 0.000 + 0.000) + ((0.750 - 0.750) * 0.000)) * 1.000
舗装掘削	1	数量 = 掘削幅 × (土工延長 + 余掘延長 + 試掘延長 + 撤去延長)
		6.750 m2 = 0.750 * (9.000 + 0.000 + 0.000 + 0.000)
残土処分層	1	舗装掘削数量 = 掘削幅 × 厚み × (土工延長 + 余掘延長 + 試掘延長 + 撤去延長)
(舗装掘削)		0.337 m3 = 0.750 * 0.050 * (9.000 + 0.000 + 0.000 + 0.000)
残土処分層	1	数量 = 舗装掘削第1層土量
(舗装掘削)		0.337 m3 = 0.337
掘削	1	数量 = ((掘削幅 × 厚み - 管面積) × (土工延長 + 撤去延長)) + (掘削幅 × 厚み × (余掘延長 + 試掘延長))
		5.773 m3 = ((0.750 * 0.870 - 0.011) * (9.000 + 0.000)) + (0.750 * 0.870 * (0.000 + 0.000))
縦余掘り	1	数量 = 掘削幅 × 厚み × (土工延長 + 余掘延長 + 試掘延長 + 撤去延長)
		1.350 m3 = 0.750 * 0.200 * (9.000 + 0.000 + 0.000 + 0.000)
残土処分層	1	数量 = 掘削第1層土量
(掘削)		5.773 m3 = 5.773
残土処分層	1	数量 = 縦余掘り第1層土量
(縦余掘り)		1.350 m3 = 1.350
掘削埋め戻し	2	数量 = ((掘削幅 × 厚み - 管面積) × 土工延長) + (掘削幅 × 厚み × (余掘延長 + 試掘延長 + 撤去延長))
		2.061 m3 = ((0.750 * 0.320 - 0.011) * 9.000) + (0.750 * 0.320 * (0.000 + 0.000 + 0.000))
管底下埋め戻し	1	数量 = ((継手管底幅 × 厚み) - (普通掘削管底幅 × 影響厚み)) × 継手掘延長 + (普通掘削管底幅 × 厚み) × (土工延長 + 余掘延長 + 試掘延長 + 撤去延長)
		1.350 m3 = ((0.750 * 0.200) - (0.750 * 0.200)) * 0.000 + ((0.750 * 0.200) * (9.000 + 0.000 + 0.000 + 0.000))
掘削埋め戻し	1	数量 = 掘削幅 × 厚み × (土工延長 + 余掘延長 + 試掘延長 + 撤去延長)
		2.092 m3 = 0.750 * 0.310 * (9.000 + 0.000 + 0.000 + 0.000)
路盤復旧	2	数量 = 掘削幅 × (土工延長 + 余掘延長 + 試掘延長 + 撤去延長)
		6.750 m2 = 0.750 * (9.000 + 0.000 + 0.000 + 0.000)
路盤復旧	1	数量 = 掘削幅 × (土工延長 + 余掘延長 + 試掘延長 + 撤去延長)
		6.750 m2 = 0.750 * (9.000 + 0.000 + 0.000 + 0.000)
舗装復旧	1	数量 = 掘削幅 × (土工延長 + 余掘延長 + 試掘延長 + 撤去延長)
		6.750 m2 = 0.750 * (9.000 + 0.000 + 0.000 + 0.000)

土 工 数 量 計 算 書 （ 計 算 表 ）

設計書管理番号： 14000000[当初設計書]

工種番号	16	工種名称	φ100本設水道本管工事②	ルート番号	03	ルート名称	切替W:100

層種別	層	計 算 凡 例 ／ 計 算 式
掘削	1	数量 = ((掘削幅 × 厚み - 管面積) × (土工延長 + 撤去延長)) + (掘削幅 × 厚み × (余掘延長 + 試掘延長))
		5.082 m3 = ((1.500 * 1.700 - 0.009) * (2.000 + 0.000)) + (1.500 * 1.700 * (0.000 + 0.000))
縦余掘り	1	数量 = 掘削幅 × 厚み × (土工延長 + 余掘延長 + 試掘延長 + 撤去延長)
		0.600 m3 = 1.500 * 0.200 * (2.000 + 0.000 + 0.000 + 0.000)
残土処分層	1	数量 = 掘削第1層土量
(掘削)		5.082 m3 = 5.082
残土処分層	1	数量 = 縦余掘り第1層土量
(縦余掘り)		0.600 m3 = 0.600
掘削埋め戻し	2	数量 = ((掘削幅 × 厚み - 管面積) × 土工延長) + (掘削幅 × 厚み × (余掘延長 + 試掘延長 + 撤去延長))
		0.938 m3 = ((1.500 * 0.320 - 0.011) * 2.000) + (1.500 * 0.320 * (0.000 + 0.000 + 0.000))
管底下埋め戻し	1	数量 = ((継手管底幅 × 厚み) - (普通掘削管底幅 × 影響厚み)) × 継手掘延長 + (普通掘削管底幅 × 厚み) × (土工延長 + 余掘延長 + 試掘延長 + 撤去延長)
		0.600 m3 = ((1.500 * 0.200) - (1.500 * 0.200)) * 0.000 + ((1.500 * 0.200) * (2.000 + 0.000 + 0.000 + 0.000))
掘削埋め戻し	1	数量 = 掘削幅 × 厚み × (土工延長 + 余掘延長 + 試掘延長 + 撤去延長)
		4.140 m3 = 1.500 * 1.380 * (2.000 + 0.000 + 0.000 + 0.000)

土 工 数 量 計 算 書 （ 計 算 表 ）

設計書管理番号： 14000000

工種番号	16	工種名称	φ100本設水道本管工事②	ルート番号	04	ルート名称	布設G:100×W:100(DP=0.8)

層種別	層	計　算　凡　例　／　計　算　式
舗装切断	1	数量 = ((土工延長 + 余掘り延長 + 試掘延長 + 撤去延長) + ((継手掘削幅 - 普通掘削幅) × 継手掘箇所数)) × 切断回数
		4.000 m = ((4.000 + 0.000 + 0.000 + 0.000) + ((0.375 - 0.375) * 0.000)) * 1.000
舗装掘削	1	数量 = 掘削幅 × (土工延長 + 余掘延長 + 試掘延長 + 撤去延長)
		1.500 m2 = 0.375 * (4.000 + 0.000 + 0.000 + 0.000)
残土処分層	1	舗装掘削数量 = 掘削幅 × 厚み × (土工延長 + 余掘延長 + 試掘延長 + 撤去延長)
(舗装掘削)		0.075 m3 = 0.375 * 0.050 * (4.000 + 0.000 + 0.000 + 0.000)
残土処分層	1	数量 = 舗装掘削第1層土量
(舗装掘削)		0.075 m3 = 0.075
掘削	1	数量 = 掘削幅 × 厚み × (土工延長 + 余掘延長 + 試掘延長 + 撤去延長)
		1.380 m3 = 0.375 * 0.920 * (4.000 + 0.000 + 0.000 + 0.000)
残土処分層	1	数量 = 掘削第1層土量
(掘削)		1.380 m3 = 1.380
掘削埋め戻し	2	数量 = ((掘削幅 × 厚み - 管面積) × 土工延長) + (掘削幅 × 厚み × (余掘延長 + 試掘延長 + 撤去延長))
		0.436 m3 = ((0.375 * 0.320 - 0.011) * 4.000) + (0.375 * 0.320 * (0.000 + 0.000 + 0.000))
管底下埋め戻し	1	数量 = ((継手管底幅 × 厚み) - (普通掘削管底幅 × 影響厚み)) × 継手掘延長 + (普通掘削管底幅 × 厚み) × (土工延長 + 余掘延長 + 試掘延長 + 撤去延長)
		0.075 m3 = ((0.375 * 0.050) - (0.375 * 0.050)) * 0.000 + ((0.375 * 0.050) * (4.000 + 0.000 + 0.000 + 0.000))
掘削埋め戻し	1	数量 = 掘削幅 × 厚み × (土工延長 + 余掘延長 + 試掘延長 + 撤去延長)
		0.465 m3 = 0.375 * 0.310 * (4.000 + 0.000 + 0.000 + 0.000)
路盤復旧	2	数量 = 掘削幅 × (土工延長 + 余掘延長 + 試掘延長 + 撤去延長)
		1.500 m2 = 0.375 * (4.000 + 0.000 + 0.000 + 0.000)
路盤復旧	1	数量 = 掘削幅 × (土工延長 + 余掘延長 + 試掘延長 + 撤去延長)
		1.500 m2 = 0.375 * (4.000 + 0.000 + 0.000 + 0.000)
舗装復旧	1	数量 = 掘削幅 × (土工延長 + 余掘延長 + 試掘延長 + 撤去延長)
		1.500 m2 = 0.375 * (4.000 + 0.000 + 0.000 + 0.000)

土 工 数 量 計 算 書 （ 計 算 表 ）

設計書管理番号： 14000000

工種番号	16	工種名称	φ100本設水道本管工事②	ルート番号	05	ルート名称	布設G:100×W:100(DP=1.2)

層種別	層	計　算　凡　例　／　計　算　式
舗装切断	1	数量 = ((土工延長 + 余掘り延長 + 試掘延長 + 撤去延長) + ((継手掘削幅 - 普通掘削幅) × 継手掘箇所数)) × 切断回数
		6.000 m = ((6.000 + 0.000 + 0.000 + 0.000) + ((0.375 - 0.375) * 0.000)) * 1.000
舗装掘削	1	数量 = 掘削幅 × (土工延長 + 余掘延長 + 試掘延長 + 撤去延長)
		2.250 m2 = 0.375 * (6.000 + 0.000 + 0.000 + 0.000)
残土処分層	1	舗装掘削数量 = 掘削幅 × 厚み × (土工延長 + 余掘延長 + 試掘延長 + 撤去延長)
(舗装掘削)		0.112 m3 = 0.375 * 0.050 * (6.000 + 0.000 + 0.000 + 0.000)
残土処分層	1	数量 = 舗装掘削第1層土量
(舗装掘削)		0.112 m3 = 0.112
掘削	1	数量 = 掘削幅 × 厚み × (土工延長 + 余掘延長 + 試掘延長 + 撤去延長)
		2.970 m3 = 0.375 * 1.320 * (6.000 + 0.000 + 0.000 + 0.000)
残土処分層	1	数量 = 掘削第1層土量
(掘削)		2.970 m3 = 2.970
掘削埋め戻し	2	数量 = ((掘削幅 × 厚み - 管面積) × 土工延長) + (掘削幅 × 厚み × (余掘延長 + 試掘延長 + 撤去延長))
		0.654 m3 = ((0.375 * 0.320 - 0.011) * 6.000) + (0.375 * 0.320 * (0.000 + 0.000 + 0.000))
管底下埋め戻し	1	数量 = ((継手管底幅 × 厚み) - (普通掘削管底幅 × 影響厚み)) × 継手掘延長 + (普通掘削管底幅 × 厚み) × (土工延長 + 余掘延長 + 試掘延長 + 撤去延長)
		0.112 m3 = ((0.375 * 0.050) - (0.375 * 0.050)) * 0.000 + ((0.375 * 0.050) * (6.000 + 0.000 + 0.000 + 0.000))
掘削埋め戻し	1	数量 = 掘削幅 × 厚み × (土工延長 + 余掘延長 + 試掘延長 + 撤去延長)
		1.597 m3 = 0.375 * 0.710 * (6.000 + 0.000 + 0.000 + 0.000)
路盤復旧	2	数量 = 掘削幅 × (土工延長 + 余掘延長 + 試掘延長 + 撤去延長)
		2.250 m2 = 0.375 * (6.000 + 0.000 + 0.000 + 0.000)
路盤復旧	1	数量 = 掘削幅 × (土工延長 + 余掘延長 + 試掘延長 + 撤去延長)
		2.250 m2 = 0.375 * (6.000 + 0.000 + 0.000 + 0.000)
舗装復旧	1	数量 = 掘削幅 × (土工延長 + 余掘延長 + 試掘延長 + 撤去延長)
		2.250 m2 = 0.375 * (6.000 + 0.000 + 0.000 + 0.000)

土 工 数 量 計 算 書 （ 計 算 表 ）

設計書管理番号： 14000000

工種番号	16	工種名称	φ100本設水道本管工事②	ルート番号	06	ルート名称	撤去G:100×W:100(DP=0.8)

層種別	層	計　算　凡　例　／　計　算　式
舗装切断	1	数量 = ((土工延長 + 余掘り延長 + 試掘延長 + 撤去延長) + ((継手掘削幅 - 普通掘削幅) × 継手掘箇所数)) × 切断回数
		4.000 m = ((0.000 + 0.000 + 0.000 + 4.000) + ((0.350 - 0.350) * 0.000)) * 1.000
舗装掘削	1	数量 = 掘削幅 × (土工延長 + 余掘延長 + 試掘延長 + 撤去延長)
		1.400 m2 = 0.350 * (0.000 + 0.000 + 0.000 + 4.000)
残土処分層	1	舗装掘削数量 = 掘削幅 × 厚み × (土工延長 + 余掘延長 + 試掘延長 + 撤去延長)
(舗装掘削)		0.070 m3 = 0.350 * 0.050 * (0.000 + 0.000 + 0.000 + 4.000)
残土処分層	1	数量 = 舗装掘削第1層土量
(舗装掘削)		0.070 m3 = 0.070
掘削	1	数量 = ((掘削幅 × 厚み - 管面積) × (土工延長 + 撤去延長)) + (掘削幅 × 厚み × (余掘延長 + 試掘延長))
		1.114 m3 = ((0.350 * 0.810 - 0.005) * (0.000 + 4.000)) + (0.350 * 0.810 * (0.000 + 0.000))
残土処分層	1	数量 = 掘削第1層土量
(掘削)		1.114 m3 = 1.114
掘削埋め戻し	1	数量 = (掘削幅 × 厚み + 管面積) × (土工延長 + 余掘延長 + 試掘延長 + 撤去延長)
		0.818 m3 = (0.350 * 0.570 + 0.005) * (0.000 + 0.000 + 0.000 + 4.000)
路盤復旧	1	数量 = 掘削幅 × (土工延長 + 余掘延長 + 試掘延長 + 撤去延長)
		1.400 m2 = 0.350 * (0.000 + 0.000 + 0.000 + 4.000)
舗装復旧	1	数量 = 掘削幅 × (土工延長 + 余掘延長 + 試掘延長 + 撤去延長)
		1.400 m2 = 0.350 * (0.000 + 0.000 + 0.000 + 4.000)

土 工 数 量 計 算 書 （ 計 算 表 ）

設計書管理番号： 14000000

工種番号	16	工種名称	φ100本設水道本管工事②	ルート番号	07	ルート名称	撤去G:100×W:100(DP=1.2)

層種別	層	計　算　凡　例　／　計　算　式
舗装切断	1	数量 = ((土工延長 + 余掘り延長 + 試掘延長 + 撤去延長) + ((継手掘削幅 - 普通掘削幅) × 継手掘箇所数)) × 切断回数
		6.000 m = ((0.000 + 0.000 + 0.000 + 6.000) + ((0.350 - 0.350) * 0.000)) * 1.000
舗装掘削	1	数量 = 掘削幅 × (土工延長 + 余掘延長 + 試掘延長 + 撤去延長)
		2.100 m2 = 0.350 * (0.000 + 0.000 + 0.000 + 6.000)
残土処分層	1	舗装掘削数量 = 掘削幅 × 厚み × (土工延長 + 余掘延長 + 試掘延長 + 撤去延長)
(舗装掘削)		0.105 m3 = 0.350 * 0.050 * (0.000 + 0.000 + 0.000 + 6.000)
残土処分層	1	数量 = 舗装掘削第1層土量
(舗装掘削)		0.105 m3 = 0.105
掘削	1	数量 = ((掘削幅 × 厚み - 管面積) × (土工延長 + 撤去延長)) + (掘削幅 × 厚み × (余掘延長 + 試掘延長))
		2.511 m3 = ((0.350 * 1.210 - 0.005) * (0.000 + 6.000)) + (0.350 * 1.210 * (0.000 + 0.000))
残土処分層	1	数量 = 掘削第1層土量
(掘削)		2.511 m3 = 2.511
掘削埋め戻し	1	数量 = (掘削幅 × 厚み + 管面積) × (土工延長 + 余掘延長 + 試掘延長 + 撤去延長)
		2.067 m3 = (0.350 * 0.970 + 0.005) * (0.000 + 0.000 + 0.000 + 6.000)
路盤復旧	1	数量 = 掘削幅 × (土工延長 + 余掘延長 + 試掘延長 + 撤去延長)
		2.100 m2 = 0.350 * (0.000 + 0.000 + 0.000 + 6.000)
舗装復旧	1	数量 = 掘削幅 × (土工延長 + 余掘延長 + 試掘延長 + 撤去延長)
		2.100 m2 = 0.350 * (0.000 + 0.000 + 0.000 + 6.000)

土 工 数 量 計 算 書 （ 計 算 表 ）

設計書管理番号： 14000000

工種番号	17	工種名称	φ100廃止水道本管工事③	ルート番号	01	ルート名称	廃止管撤去(G:100×W:100)

層種別	層	計　算　凡　例　／　計　算　式
舗装切断	1	数量 = ((土工延長 + 余掘り延長 + 試掘延長 + 撤去延長) + ((継手掘削幅 - 普通掘削幅) × 継手掘箇所数)) × 切断回数
		37.000 m = ((0.000 + 0.000 + 0.000 + 37.000) + ((0.336 - 0.336) * 0.000)) * 1.000
舗装掘削	1	数量 = 掘削幅 × (土工延長 + 余掘延長 + 試掘延長 + 撤去延長)
		12.432 m2 = 0.336 * (0.000 + 0.000 + 0.000 + 37.000)
残土処分層	1	舗装掘削数量 = 掘削幅 × 厚み × (土工延長 + 余掘延長 + 試掘延長 + 撤去延長)
(舗装掘削)		0.621 m3 = 0.336 * 0.050 * (0.000 + 0.000 + 0.000 + 37.000)
残土処分層	1	数量 = 舗装掘削第1層土量
(舗装掘削)		0.621 m3 = 0.621
掘削	1	数量 = ((掘削幅 × 厚み - 管面積) × (土工延長 + 撤去延長)) + (掘削幅 × 厚み × (余掘延長 + 試掘延長))
		9.859 m3 = ((0.336 * 0.805 - 0.004) * (0.000 + 37.000)) + (0.336 * 0.805 * (0.000 + 0.000))
残土処分層	1	数量 = 掘削第1層土量
(掘削)		9.859 m3 = 9.859
掘削埋め戻し	1	数量 = (掘削幅 × 厚み + 管面積) × (土工延長 + 余掘延長 + 試掘延長 + 撤去延長)
		7.172 m3 = (0.336 * 0.565 + 0.004) * (0.000 + 0.000 + 0.000 + 37.000)
路盤復旧	2	数量 = 掘削幅 × (土工延長 + 余掘延長 + 試掘延長 + 撤去延長)
		12.432 m2 = 0.336 * (0.000 + 0.000 + 0.000 + 37.000)
路盤復旧	1	数量 = 掘削幅 × (土工延長 + 余掘延長 + 試掘延長 + 撤去延長)
		12.432 m2 = 0.336 * (0.000 + 0.000 + 0.000 + 37.000)
舗装復旧	1	数量 = 掘削幅 × (土工延長 + 余掘延長 + 試掘延長 + 撤去延長)
		12.432 m2 = 0.336 * (0.000 + 0.000 + 0.000 + 37.000)

土 工 数 量 計 算 書 （ 計 算 表 ）

設計書管理番号： 14000000

工種番号	17	工種名称	φ100廃止水道本管工事③	ルート番号	02	ルート名称	廃止管撤去(W:100)

層種別	層	計 算 凡 例 ／ 計 算 式
舗装切断	1	数量 = ((土工延長 + 余掘り延長 + 試掘延長 + 撤去延長) + ((継手掘削幅 - 普通掘削幅) × 継手掘箇所数)) × 切断回数
		40.000 m = ((0.000 + 0.000 + 0.000 + 20.000) + ((0.600 - 0.600) * 0.000)) * 2.000
舗装掘削	1	数量 = 掘削幅 × (土工延長 + 余掘延長 + 試掘延長 + 撤去延長)
		12.000 m2 = 0.600 * (0.000 + 0.000 + 0.000 + 20.000)
残土処分層	1	舗装掘削数量 = 掘削幅 × 厚み × (土工延長 + 余掘延長 + 試掘延長 + 撤去延長)
(舗装掘削)		0.600 m3 = 0.600 * 0.050 * (0.000 + 0.000 + 0.000 + 20.000)
残土処分層	1	数量 = 舗装掘削第1層土量
(舗装掘削)		0.600 m3 = 0.600 * 0.050 * (0.000 + 0.000 + 0.000 + 20.000)
掘削	1	数量 = ((掘削幅 × 厚み - 管面積) × (土工延長 + 撤去延長)) + (掘削幅 × 厚み × (余掘延長 + 試掘延長))
		9.620 m3 = ((0.600 * 0.810 - 0.005) * (0.000 + 20.000)) + (0.600 * 0.810 * (0.000 + 0.000))
残土処分層	1	数量 = 掘削第1層土量
(掘削)		9.620 m3 = 9.620
掘削埋め戻し	1	数量 = (掘削幅 × 厚み + 管面積) × (土工延長 + 余掘延長 + 試掘延長 + 撤去延長)
		6.940 m3 = (0.600 * 0.570 + 0.005) * (0.000 + 0.000 + 0.000 + 20.000)
路盤復旧	2	数量 = 掘削幅 × (土工延長 + 余掘延長 + 試掘延長 + 撤去延長)
		12.000 m2 = 0.600 * (0.000 + 0.000 + 0.000 + 20.000)
路盤復旧	1	数量 = 掘削幅 × (土工延長 + 余掘延長 + 試掘延長 + 撤去延長)
		12.000 m2 = 0.600 * (0.000 + 0.000 + 0.000 + 20.000)
舗装復旧	1	数量 = 掘削幅 × (土工延長 + 余掘延長 + 試掘延長 + 撤去延長)
		12.000 m2 = 0.600 * (0.000 + 0.000 + 0.000 + 20.000)

土 工 数 量 計 算 書 （ 計 算 表 ）

設計書管理番号： 14000000

工種番号	17	工種名称	φ100水道本管工事③	ルート番号	04	ルート名称	布設G:100×W:100(DP=0.8)

層種別	層	計　算　凡　例　／　計　算　式
舗装切断	1	数量 = ((土工延長 + 余掘り延長 + 試掘延長 + 撤去延長) + ((継手掘削幅 - 普通掘削幅) × 継手掘箇所数)) × 切断回数
		4.000 m = ((4.000 + 0.000 + 0.000 + 0.000) + ((0.375 - 0.375) * 0.000)) * 1.000
舗装掘削	1	数量 = 掘削幅 × (土工延長 + 余掘延長 + 試掘延長 + 撤去延長)
		1.500 m2 = 0.375 * (4.000 + 0.000 + 0.000 + 0.000)
残土処分層	1	舗装掘削数量 = 掘削幅 × 厚み × (土工延長 + 余掘延長 + 試掘延長 + 撤去延長)
(舗装掘削)		0.075 m3 = 0.375 * 0.050 * (4.000 + 0.000 + 0.000 + 0.000)
残土処分層	1	数量 = 舗装掘削第1層土量
(舗装掘削)		0.075 m3 = 0.075
掘削	1	数量 = 掘削幅 × 厚み × (土工延長 + 余掘延長 + 試掘延長 + 撤去延長)
		1.380 m3 = 0.375 * 0.920 * (4.000 + 0.000 + 0.000 + 0.000)
残土処分層	1	数量 = 掘削第1層土量
(掘削)		1.380 m3 = 1.380
掘削埋め戻し	2	数量 = ((掘削幅 × 厚み - 管面積) × 土工延長) + (掘削幅 × 厚み × (余掘延長 + 試掘延長 + 撤去延長))
		0.436 m3 = ((0.375 * 0.320 - 0.011) * 4.000) + (0.375 * 0.320 * (0.000 + 0.000 + 0.000))
管底下埋め戻し	1	数量 = ((継手管底幅 × 厚み) - (普通掘削管底幅 × 影響厚み)) × 継手掘延長 + (普通掘削管底幅 × 厚み) × (土工延長 + 余掘延長 + 試掘延長 + 撤去延長)
		0.075 m3 = ((0.375 * 0.050) - (0.375 * 0.050)) * 0.000 + ((0.375 * 0.050) * (4.000 + 0.000 + 0.000 + 0.000))
掘削埋め戻し	1	数量 = 掘削幅 × 厚み × (土工延長 + 余掘延長 + 試掘延長 + 撤去延長)
		0.465 m3 = 0.375 * 0.310 * (4.000 + 0.000 + 0.000 + 0.000)
路盤復旧	2	数量 = 掘削幅 × (土工延長 + 余掘延長 + 試掘延長 + 撤去延長)
		1.500 m2 = 0.375 * (4.000 + 0.000 + 0.000 + 0.000)
路盤復旧	1	数量 = 掘削幅 × (土工延長 + 余掘延長 + 試掘延長 + 撤去延長)
		1.500 m2 = 0.375 * (4.000 + 0.000 + 0.000 + 0.000)
舗装復旧	1	数量 = 掘削幅 × (土工延長 + 余掘延長 + 試掘延長 + 撤去延長)
		1.500 m2 = 0.375 * (4.000 + 0.000 + 0.000 + 0.000)

土 工 数 量 計 算 書 （ 計 算 表 ）

設計書管理番号： 14000000

工種番号	17	工種名称	φ100水道本管工事③	ルート番号	05	ルート名称	布設G:100×W:100(DP=1.2)

層種別	層	計　算　凡　例　／　計　算　式
舗装切断	1	数量 = ((土工延長 + 余掘り延長 + 試掘延長 + 撤去延長) + ((継手掘削幅 - 普通掘削幅) × 継手掘箇所数)) × 切断回数
		6.000 m = ((6.000 + 0.000 + 0.000 + 0.000) + ((0.375 - 0.375) * 0.000)) * 1.000
舗装掘削	1	数量 = 掘削幅 × (土工延長 + 余掘延長 + 試掘延長 + 撤去延長)
		2.250 m2 = 0.375 * (6.000 + 0.000 + 0.000 + 0.000)
残土処分層	1	舗装掘削数量 = 掘削幅 × 厚み × (土工延長 + 余掘延長 + 試掘延長 + 撤去延長)
(舗装掘削)		0.112 m3 = 0.375 * 0.050 * (6.000 + 0.000 + 0.000 + 0.000)
残土処分層	1	数量 = 舗装掘削第1層土量
(舗装掘削)		0.112 m3 = 0.112
掘削	1	数量 = 掘削幅 × 厚み × (土工延長 + 余掘延長 + 試掘延長 + 撤去延長)
		2.970 m3 = 0.375 * 1.320 * (6.000 + 0.000 + 0.000 + 0.000)
残土処分層	1	数量 = 掘削第1層土量
(掘削)		2.970 m3 = 2.970
掘削埋め戻し	2	数量 = ((掘削幅 × 厚み - 管面積) × 土工延長) + (掘削幅 × 厚み × (余掘延長 + 試掘延長 + 撤去延長))
		0.654 m3 = ((0.375 * 0.320 - 0.011) * 6.000) + (0.375 * 0.320 * (0.000 + 0.000 + 0.000))
管底下埋め戻し	1	数量 = ((継手管底幅 × 厚み) - (普通掘削管底幅 × 影響厚み)) × 継手掘延長 + (普通掘削管底幅 × 厚み) × (土工延長 + 余掘延長 + 試掘延長 + 撤去延長)
		0.112 m3 = ((0.375 * 0.050) - (0.375 * 0.050)) * 0.000 + ((0.375 * 0.050) * (6.000 + 0.000 + 0.000 + 0.000))
掘削埋め戻し	1	数量 = 掘削幅 × 厚み × (土工延長 + 余掘延長 + 試掘延長 + 撤去延長)
		1.597 m3 = 0.375 * 0.710 * (6.000 + 0.000 + 0.000 + 0.000)
路盤復旧	2	数量 = 掘削幅 × (土工延長 + 余掘延長 + 試掘延長 + 撤去延長)
		2.250 m2 = 0.375 * (6.000 + 0.000 + 0.000 + 0.000)
路盤復旧	1	数量 = 掘削幅 × (土工延長 + 余掘延長 + 試掘延長 + 撤去延長)
		2.250 m2 = 0.375 * (6.000 + 0.000 + 0.000 + 0.000)
舗装復旧	1	数量 = 掘削幅 × (土工延長 + 余掘延長 + 試掘延長 + 撤去延長)
		2.250 m2 = 0.375 * (6.000 + 0.000 + 0.000 + 0.000)

土 工 数 量 計 算 書 （ 計 算 表 ）

設計書管理番号： 14000000

工種番号	18	工種名称	本設給水管工事③	ルート番号	01	ルート名称	給水管布設

層種別	層	計　算　凡　例　／　計　算　式
舗装切断	1	数量 = ((土工延長 + 余掘り延長 + 試掘延長 + 撤去延長) + ((継手掘削幅 - 普通掘削幅) × 継手掘箇所数)) × 切断回数
		20.400 m = ((10.200 + 0.000 + 0.000 + 0.000) + ((0.600 - 0.600) * 0.000)) * 2.000
舗装掘削	1	数量 = 掘削幅 × (土工延長 + 余掘延長 + 試掘延長 + 撤去延長)
		6.120 m2 = 0.600 * (10.200 + 0.000 + 0.000 + 0.000)
残土処分層	1	舗装掘削数量 = 掘削幅 × 厚み × (土工延長 + 余掘延長 + 試掘延長 + 撤去延長)
(舗装掘削)		0.306 m3 = 0.600 * 0.050 * (10.200 + 0.000 + 0.000 + 0.000)
残土処分層	1	数量 = 舗装掘削第1層土量
(舗装掘削)		0.306 m3 = 0.306
掘削	1	数量 = 掘削幅 × 厚み × (土工延長 + 余掘延長 + 試掘延長 + 撤去延長)
		7.160 m3 = 0.600 * 1.170 * (10.200 + 0.000 + 0.000 + 0.000)
縦余掘り	1	数量 = 掘削幅 × 厚み × (土工延長 + 余掘延長 + 試掘延長 + 撤去延長)
		0.306 m3 = 0.600 * 0.050 * (10.200 + 0.000 + 0.000 + 0.000)
残土処分層	1	数量 = 掘削第1層土量
(掘削)		7.160 m3 = 7.160
残土処分層	1	数量 = 縦余掘り第1層土量
(縦余掘り)		0.306 m3 = 0.306
掘削埋め戻し	2	数量 = 掘削幅 × 厚み × (土工延長 + 余掘延長 + 試掘延長 + 撤去延長)
		1.346 m3 = 0.600 * 0.220 * (10.200 + 0.000 + 0.000 + 0.000)
管底下埋め戻し	1	数量 = ((継手管底幅 × 厚み) - (普通掘削管底幅 × 影響厚み)) × 継手掘延長 + (普通掘削管底幅 × 厚み) × (土工延長 + 余掘延長 + 試掘延長 + 撤去延長)
		0.306 m3 = ((0.600 * 0.050) - (0.600 * 0.050)) * 0.000 + ((0.600 * 0.050) * (10.200 + 0.000 + 0.000 + 0.000))
掘削埋め戻し	1	数量 = 掘削幅 × 厚み × (土工延長 + 余掘延長 + 試掘延長 + 撤去延長)
		4.345 m3 = 0.600 * 0.710 * (10.200 + 0.000 + 0.000 + 0.000)
路盤復旧	2	数量 = 掘削幅 × (土工延長 + 余掘延長 + 試掘延長 + 撤去延長)
		6.120 m2 = 0.600 * (10.200 + 0.000 + 0.000 + 0.000)
路盤復旧	1	数量 = 掘削幅 × (土工延長 + 余掘延長 + 試掘延長 + 撤去延長)
		6.120 m2 = 0.600 * (10.200 + 0.000 + 0.000 + 0.000)
舗装復旧	1	数量 = 掘削幅 × (土工延長 + 余掘延長 + 試掘延長 + 撤去延長)
		6.120 m2 = 0.600 * (10.200 + 0.000 + 0.000 + 0.000)

土 工 数 量 計 算 書 （ 計 算 表 ）

設計書管理番号： 14000000

工種番号	18	工種名称	本設給水管工事③	ルート番号	02	ルート名称	給水管切替

層種別	層	計 算 凡 例 ／ 計 算 式
舗装切断	1	数量 = ((土工延長 + 余掘り延長 + 試掘延長 + 撤去延長) + ((継手掘削幅 - 普通掘削幅) × 継手掘箇所数)) × 切断回数
		3.000 m = ((1.500 + 0.000 + 0.000 + 0.000) + ((1.000 - 1.000) * 0.000)) * 2.000
舗装掘削	1	数量 = 掘削幅 × 厚み × (土工延長 + 余掘延長 + 試掘延長 + 撤去延長)
		0.150 m3 = 1.000 * 0.100 * (1.500 + 0.000 + 0.000 + 0.000)
残土処分層	1	数量 = 舗装掘削第1層土量
(舗装掘削)		0.150 m3 = 0.150
掘削	1	数量 = 掘削幅 × 厚み × (土工延長 + 余掘延長 + 試掘延長 + 撤去延長)
		1.350 m3 = 1.000 * 0.900 * (1.500 + 0.000 + 0.000 + 0.000)
残土処分層	1	数量 = 掘削第1層土量
(掘削)		1.350 m3 = 1.350
掘削埋め戻し	1	数量 = 掘削幅 × 厚み × (土工延長 + 余掘延長 + 試掘延長 + 撤去延長)
		1.125 m3 = 1.000 * 0.750 * (1.500 + 0.000 + 0.000 + 0.000)
路盤復旧	1	数量 = 掘削幅 × (土工延長 + 余掘延長 + 試掘延長 + 撤去延長)
		1.500 m2 = 1.000 * (1.500 + 0.000 + 0.000 + 0.000)
舗装復旧	1	数量 = 掘削幅 × 厚み × (土工延長 + 余掘延長 + 試掘延長 + 撤去延長)
		0.150 m3 = 1.000 * 0.100 * (1.500 + 0.000 + 0.000 + 0.000)

R1.7月修正版

ルート番号	矢板の規格･寸法			施工土留工			矢板の使用回数	矢板の使用重量	供用日数	掘削深	矢板支保工掘削幅	備考
	1枚の幅	1枚の長さ	1m当りの重量	延長	枚数	総重量						
	① (m)	② (m)	③ (t/m･枚)	④ (m)	⑤ ④/①*2 (枚)	⑥ ⑤*②*③ (t)	⑦ (回)	⑧ ⑥/⑦ (t)	⑨ (日)		(m)	
ガス分												