FD37-85

水道配管図

1/1000

0 80m

この地図の作成に当たっては、国土地理院長の承認を得て、同院発行の数値地図25000（空間データ基盤）、数値地図（国土基本情報）電子国土基本図（地図情報）、数値地図（国土基本情報）電子国土基本図（地名情報）、数値地図（国土基本情報）基盤地図情報（数値標高モデル）及び基盤地図情報を使用した。
（承認番号 平25情使、第954号）

FD37-96

上越市ガス水道局

①本設給水管標準配管立体図 S=Free

φ20・25

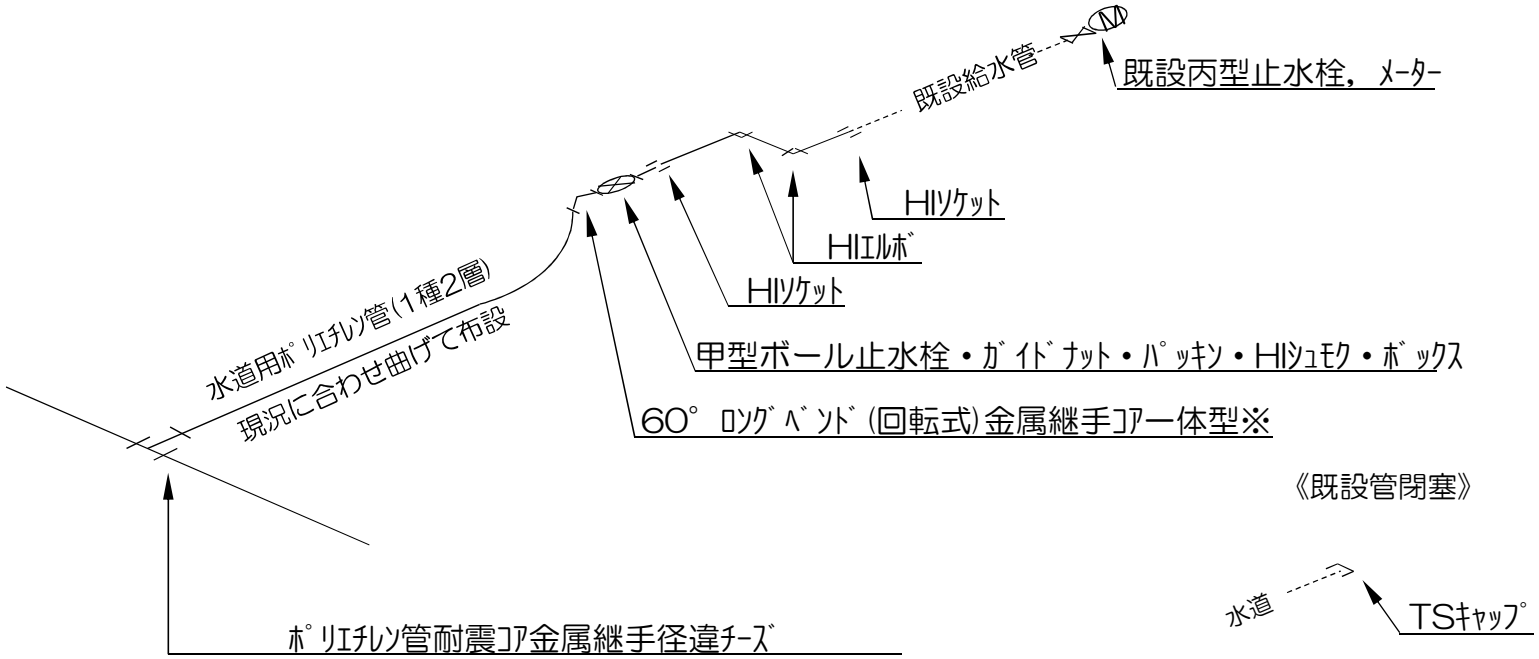

《既設管閉塞》

※WSA B 012適合品、ﾈｼﾞ側接続ﾊﾟｯｷﾝはJIS K6353 Ⅰ類A70の
ｺﾞﾑ製品を用いた芯金入りとする。

②本設給水管標準配管立体図 S=Free

φ20・25

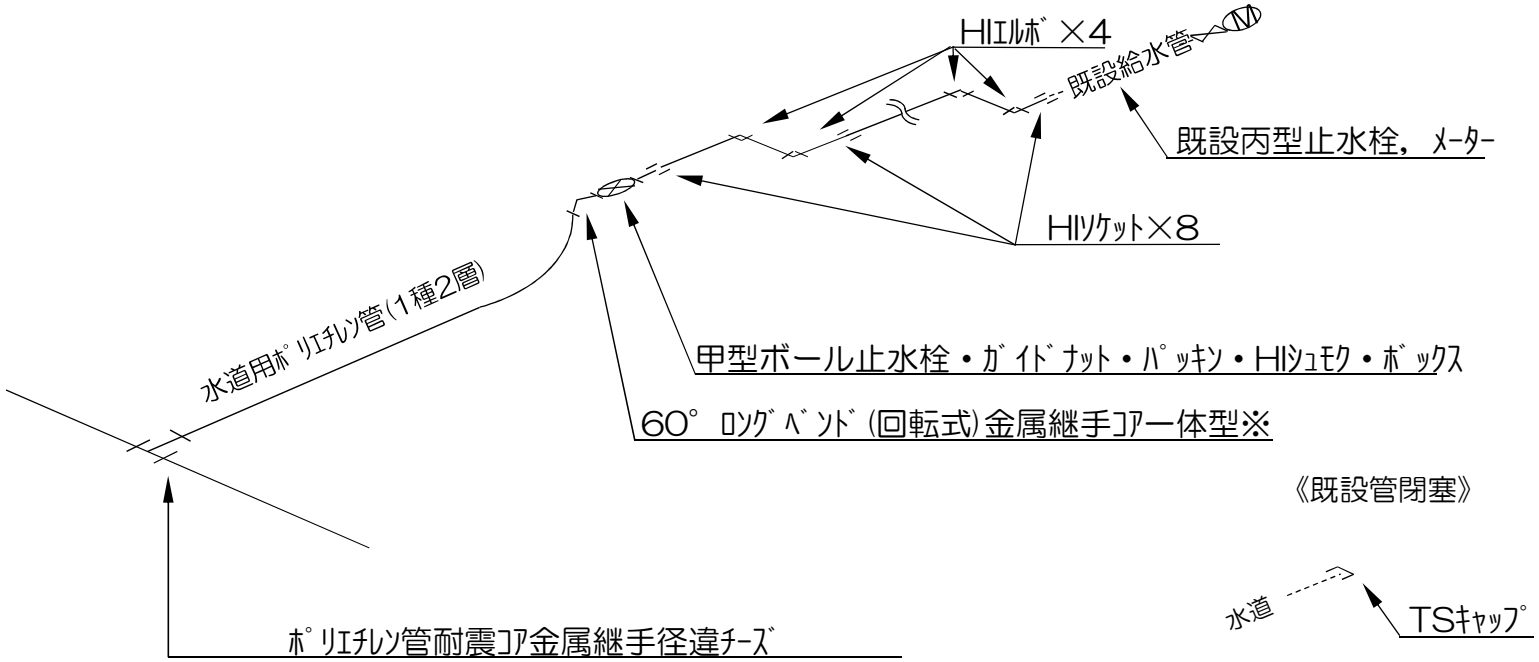

《既設管閉塞》

水道

TSｷｬｯﾌﾟ

※WSA B 012適合品、ﾈｼﾞ側接続ﾊﾟｯｷﾝはJIS K6353 Ⅰ類A70の
ｺﾞﾑ製品を用いた芯金入りとする。

掘削復旧断面図

01:①本設水道本管工事PE(A)φ30 01: 法定外切替As(800) (掘削・埋戻し)

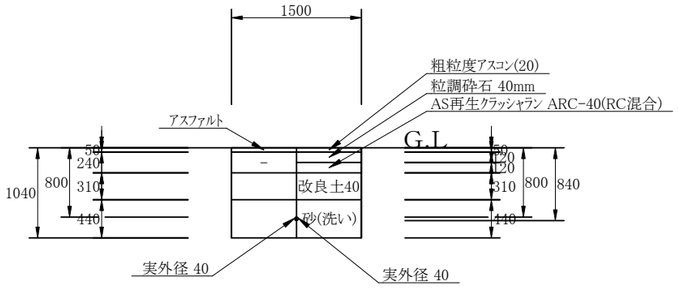

01:①本設水道本管工事PE(A)φ30 02: 法定外布設AS(800) (掘削・埋戻し)

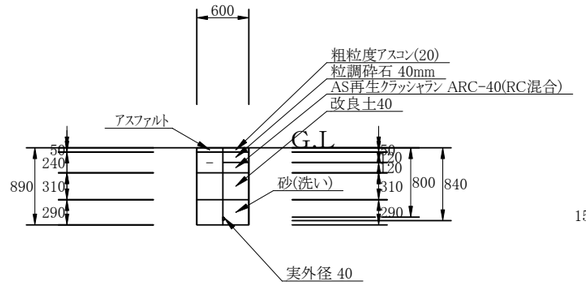

01:①本設水道本管工事PE(A)φ30 03: 市道サドル一時閉止(1200) (掘削・埋戻し)
02:②本設水道本管工事PE(A)φ30 01: 市道取出・閉塞(1200) (掘削・埋戻し)

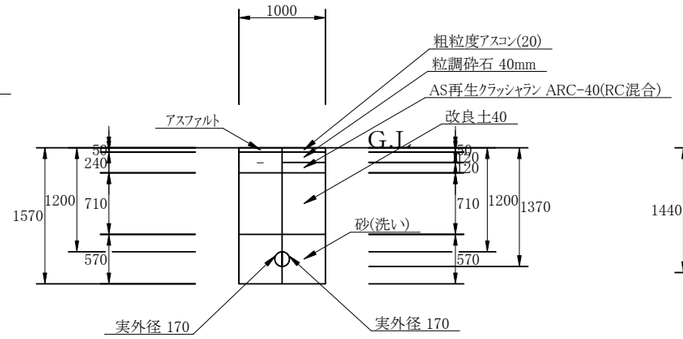

02:②本設水道本管工事PE(A)φ30 02: 市道布設(1200) (掘削・埋戻し)

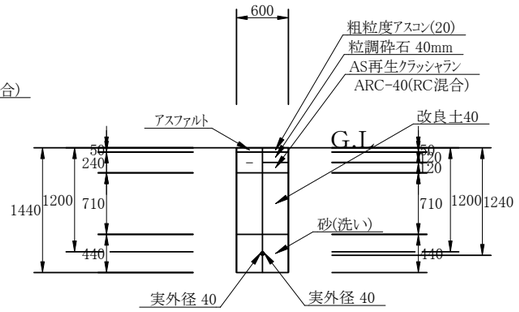

02:②本設水道本管工事PE(A)φ30 03: 市道布設(800) (掘削・埋戻し)

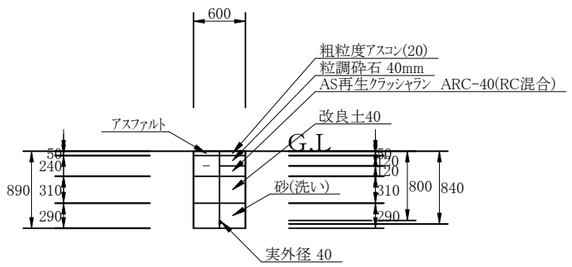

02:②本設水道本管工事PE(A)φ30 04: 市道試掘工(1200) (掘削・埋戻し)

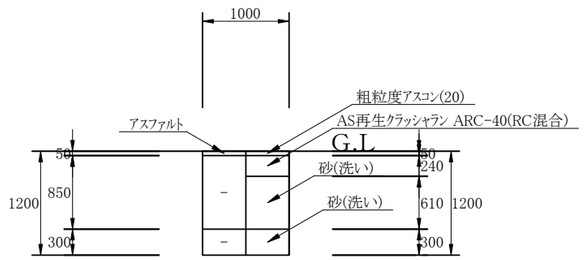

03:本設給水管工事 01: 民地切替(本) (掘削・埋戻し)

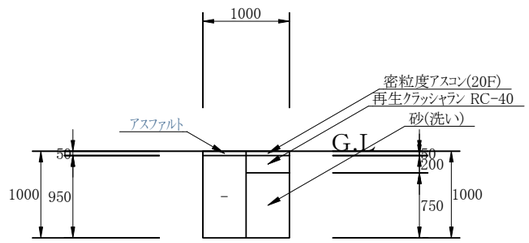

03:本設給水管工事 02: 法定外布設AS(800) (掘削・埋戻し)

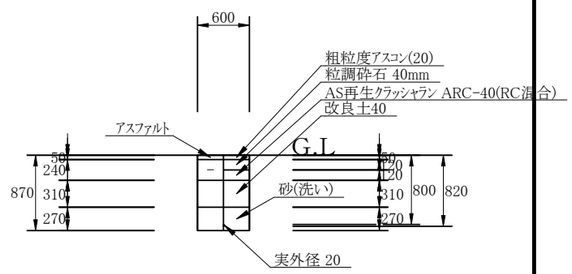

03:本設給水管工事 03: 民地布設(As) (掘削・埋戻し)

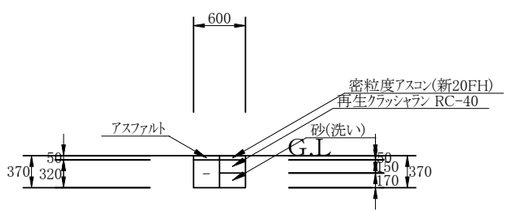

03:本設給水管工事 04: 民地布設(Co) (掘削・埋戻し)

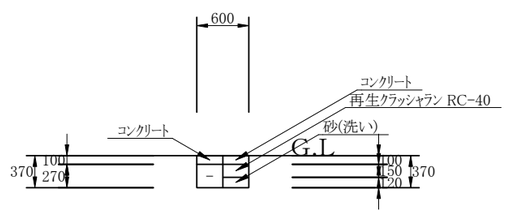

03:本設給水管工事 05: 市道布設AS(800) (掘削・埋戻し)

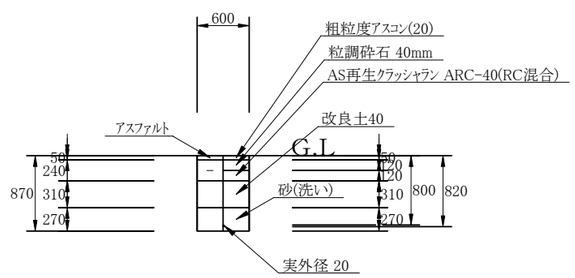

05:舗装本復旧 01: 舗装本復旧 (掘削・埋戻し)

工 種 集 計 表(土工)

設計書管理番号:　22008700[当初設計書]

工種番号	01	工種名称	①本設水道本管工事PE(A)φ30	工種規格	

名称	単位	工種総延長		ルート 01	02	03		
土工延長	m	17.360		2.000	14.360	1.000		

土工延長の値は土工延長・余堀延長・試掘延長・撤去延長を合計した値です

単価コード	単価名称／種別	形状寸法／備考	単位	区分		設計数量	小計	ルート 01	02	03		
TSP1D21000	舗装版切断 ｱｽﾌｧﾙﾄ舗装版		m			35.000	34.720	4.000	28.720	2.000		
	舗装厚:15cm以下	県積算基準										
TSS1000 00	バックホウ掘削積込		m3			12.000	11.701	2.968	7.235	1.498		
	BH ｸﾛｰﾗ型 山積0.28m3排ｶﾞｽ2次	水道事業実務必携										
TSS1040 00	舗装版取り壊し積込工	BH ｸﾛｰﾗ山積0.28m3排ｶﾞｽ2次	m2			13.000	12.616	3.000	8.616	1.000		
	0cm超え10cm以下	水道事業実務必携										
TSX1300 00	路床工(洗砂)	1層max仕上厚20cm	m3			4.000	4.350	1.318	2.484	0.548		
	山積0.28m3	複合代価(水道事業実務必携)										
TSX1300 00	路床工(改良土40(改良土E))	1層max仕上厚20cm	m3			4.000	4.310	0.930	2.670	0.710		
	山積0.28m3　ＤＩＤ区域外　0.5km　4t積	複合代価(水道事業実務必携)										
TSXG002000	産廃運搬処理　ｱｽﾌｧﾙﾄ殻運搬工	L=2km ＤＩＤ区域外 廃材ﾌﾟﾗﾝﾄ (0)	m3			0.600	0.630	0.150	0.430	0.050		
	ﾊﾞｯｸﾎｳ 山積0.28m3　4t積	複合代価(県積算基準・水道事業実務必携)										
TSXG003000	発生土処理	L=13km 改良分 ＤＩＤ区域外	m3			4.000	4.310	0.930	2.670	0.710		
	ﾊﾞｯｸﾎｳ 山積0.28m3　4t積	複合代価(県積算基準・水道事業実務必携)										
TSXG003000	発生土処理	L=13km 発生土処分先(E) ＤＩＤ区域外	m3			7.000	7.391	2.038	4.565	0.788		
	ﾊﾞｯｸﾎｳ 山積0.28m3　4t積	複合代価(県積算基準・水道事業実務必携)										
TSY1050 00	上層路盤工	粒調砕石 M-40	m2			13.000	12.616	3.000	8.616	1.000		
	仕上り厚 12cm 1層(幅1.8m未満)	水道事業実務必携										
TSY1050 00	下層路盤工	ARC 40 (RC混合)	m2			13.000	12.616	3.000	8.616	1.000		
	仕上り厚 12cm 1層(幅1.8m未満)	水道事業実務必携										
TSY1070 00	表層工(人力施工)	仕上厚5cm　車道及び路肩 砂無	m2･1層			13.000	12.616	3.000	8.616	1.000		
	粗粒度ｱｽｺﾝ (20) 瀝青材散布なし 小型車	水道事業実務必携										

工 種 集 計 表(土工)

設計書管理番号:　22008700[当初設計書]

工種番号	02	工種名称	②本設水道本管工事PE(A)φ30	工種規格	

名称	単位	工種総延長		ルート 01	02	03	04	
土工延長	m	57.660		2.000	7.000	46.660	2.000	

土工延長の値は土工延長・余堀延長・試掘延長・撤去延長を合計した値です

単価コード	単価名称／種別	形状寸法／備考	単位	区分		設計数量	小計	ルート 01	02	03	04	
TSP1208000	人力積込 土砂	県積算基準	m3			0.600	0.600				0.600	
TSP1211000	床掘り　土砂 現場制約あり	県積算基準	m3			0.600	0.600				0.600	
TSP1D21000	舗装版切断 ｱｽﾌｧﾙﾄ舗装版 舗装厚:15cm以下	県積算基準	m			120.000	115.320	4.000	14.000	93.320	4.000	
TSS1000 00	バックホウ掘削積込 BH ｸﾛｰﾗ型 山積0.28m3排ｶﾞｽ2次	水道事業実務必携	m3			34.000	34.042	2.996	5.831	23.515	1.700	
TSS1040 00	舗装版取り壊し積込工 0cm超え10cm以下	BH ｸﾛｰﾗ山積0.28m3排ｶﾞｽ2次 水道事業実務必携	m2			36.000	36.196	2.000	4.200	27.996	2.000	
TSX1001 00	路床工(洗砂) 人力投入	1層max仕上厚20cm 複合代価(県積算基準)	m3			0.600	0.600				0.600	
TSX1300 00	路床工(洗砂) 山積0.28m3	1層max仕上厚20cm 複合代価(水道事業実務必携)	m3			12.000	12.229	1.096	1.841	8.072	1.220	
TSX1300 00	路床工(改良土40(改良土E)) 山積0.28m3　ＤＩＤ区域外　0.5km　4t積	1層max仕上厚20cm 複合代価(水道事業実務必携)	m3			13.000	13.080	1.420	2.982	8.678		
TSXG002000	産廃運搬処理　ｱｽﾌｧﾙﾄ殻運搬工 ﾊﾞｯｸﾎｳ 山積0.28m3　4t積	L=2km ＤＩＤ区域外 廃材ﾌﾟﾗﾝﾄ (0) 複合代価(県積算基準・水道事業実務必携)	m3			2.000	1.809	0.100	0.210	1.399	0.100	
TSXG003000	発生土処理 ﾊﾞｯｸﾎｳ 山積0.28m3　4t積	L=13km 改良分 ＤＩＤ区域外 複合代価(県積算基準・水道事業実務必携)	m3			13.000	13.080	1.420	2.982	8.678		
TSXG003000	発生土処理 ﾊﾞｯｸﾎｳ 山積0.28m3　4t積	L=13km 発生土処分先(E) ＤＩＤ区域外 複合代価(県積算基準・水道事業実務必携)	m3			21.000	20.962	1.576	2.849	14.837	1.700	

工 種 集 計 表(土工)

設計書管理番号:　22008700[当初設計書]

工種番号	02	工種名称	②本設水道本管工事PE(A)φ30	工種規格	

単価コード	単価名称／種別	形状寸法／備考	単位	区分		設計数量	小計	ルート				
								01	02	03	04	
TSXG003000	発生土処理	L=16km 発生土処分先(E) ＤＩＤ区域外	m3			0.600	0.600				0.600	
	人力　2t積	複合代価(県積算基準・水道事業実務必携)										
TSY1050 00	上層路盤工	粒調砕石 M-40	m2			34.000	34.196	2.000	4.200	27.996		
	仕上り厚 12cm 1層(幅1.8m未満)	水道事業実務必携										
TSY1050 00	下層路盤工	ARC 40 (RC混合)	m2			34.000	34.196	2.000	4.200	27.996		
	仕上り厚 12cm 1層(幅1.8m未満)	水道事業実務必携										
TSY1050 00	下層路盤工	ARC 40 (RC混合)	m2			2.000	2.000				2.000	
	仕上り厚 24cm 2層(幅1.8m未満)	水道事業実務必携										
TSY1070 00	表層工(人力施工)	仕上厚5cm　車道及び路肩 砂無	m2･1層			36.000	39.196	2.000	4.200	27.996	2.000	
	粗粒度ｱｽｺﾝ (20) 瀝青材散布なし 小型車	水道事業実務必携										

工 種 集 計 表(土工)

設計書管理番号:　22008700[当初設計書]

工種番号	03	工種名称	本設給水管工事	工種規格	

名称	単位	工種総延長		ルート 01	02	03	04	05
土工延長	m	75.000		2.000	11.000	30.000	30.000	2.000

土工延長の値は土工延長・余堀延長・試掘延長・撤去延長を合計した値です

単価コード	単価名称／種別	形状寸法／備考	単位	区分		設計数量	小計	ルート 01	02	03	04	05
TSP1208000	人力積込 土砂	県積算基準	m3			13.000	12.520	1.900		5.760	4.860	
TSP1211000	床掘り　土砂 現場制約あり	県積算基準	m3			13.000	12.520	1.900		5.760	4.860	
TSP1D21000	舗装版切断 ｱｽﾌｧﾙﾄ舗装版 舗装厚:15cm以下	県積算基準	m			90.000	90.000	4.000	22.000	60.000		4.000
TSP1D21000	舗装版切断 ｺﾝｸﾘｰﾄ舗装版 舗装厚:15cm以下	県積算基準	m			60.000	60.000				60.000	
TSPZ501000	ｺﾝｸﾘｰﾄ 無筋・鉄筋構造物 人力打設18-8-25(20) W/C≦65% (高炉)	一般養生 小運搬無 県積算基準	m3			2.000	1.800				1.800	
TSS1000 00	バックホウ掘削積込 BH ｸﾛｰﾗ型 山積0.28m3排ｶﾞｽ2次	水道事業実務必携	m3			6.000	6.396		5.412			0.984
TSS1040 00	舗装版取り壊し積込工 0cm超え10cm以下	BH ｸﾛｰﾗ山積0.28m3排ｶﾞｽ2次 水道事業実務必携	m2			28.000	27.800	2.000	6.600	18.000		1.200
TSX1001 00	路床工(洗砂) 人力投入	1層max仕上厚20cm 複合代価(県積算基準)	m3			2.000	2.160				2.160	
TSX1300 00	路床工(洗砂) 山積0.28m3	1層max仕上厚20cm 複合代価(水道事業実務必携)	m3			7.000	6.666	1.500	1.782	3.060		0.324
TSX1300 00	路床工(改良土40(改良土E)) 山積0.28m3　ＤＩＤ区域外　0.5km　4t積	1層max仕上厚20cm 複合代価(水道事業実務必携)	m3			2.000	2.418		2.046			0.372
TSXG002000	産廃運搬処理　ｱｽﾌｧﾙﾄ殻運搬工 ﾊﾞｯｸﾎｳ 山積0.28m3　4t積	L=2km ＤＩＤ区域外 廃材ﾌﾟﾗﾝﾄ (0) 複合代価(県積算基準・水道事業実務必携)	m3			1.000	1.390	0.100	0.330	0.900		0.060

工 種 集 計 表(土工)

設計書管理番号:　22008700[当初設計書]

工種番号	03	工種名称	本設給水管工事	工種規格	

単価コード	単価名称／種別	形状寸法／備考	単位	区分		設計数量	小計	ルート				
								01	02	03	04	05
TSXG002000	産廃運搬処理　ｺﾝｸﾘｰﾄ殻(無筋)運搬工	L=2km ＤＩＤ区域外 廃材ﾌﾟﾗﾝﾄ (0)	m3			2.000	1.800				1.800	
	ﾊﾞｯｸﾎｳ 山積0.13m3　2t積	複合代価(県積算基準・水道事業実務必携)										
TSXG003000	発生土処理	L=13km 改良分 ＤＩＤ区域外	m3			2.000	2.418		2.046			0.372
	ﾊﾞｯｸﾎｳ 山積0.28m3　4t積	複合代価(県積算基準・水道事業実務必携)										
TSXG003000	発生土処理	L=13km 発生土処分先(E) ＤＩＤ区域外	m3			4.000	3.978		3.366			0.612
	ﾊﾞｯｸﾎｳ 山積0.28m3　4t積	複合代価(県積算基準・水道事業実務必携)										
TSXG003000	発生土処理	L=16km 発生土処分先(E) ＤＩＤ区域外	m3			13.000	12.520	1.900		5.76	4.860	
	人力　2t積	複合代価(県積算基準・水道事業実務必携)										
TSY1050 00	上層路盤工	粒調砕石 M-40	m2			8.000	7.800		6.600			1.200
	仕上り厚 12cm 1層(幅1.8m未満)	水道事業実務必携										
TSY1050 00	下層路盤工	ARC 40 (RC混合)	m2			8.000	7.800		6.600			1.200
	仕上り厚 12cm 1層(幅1.8m未満)	水道事業実務必携										
TSY1050 00	下層路盤工	再生ｸﾗｯｼｬｰﾗﾝ RC-40	m2			36.000	36.000			18.000	18.000	
	仕上り厚 15cm 1層(幅1.8m未満)	水道事業実務必携										
TSY1050 00	下層路盤工	再生ｸﾗｯｼｬｰﾗﾝ RC-40	m2			2.000	2.000	2.000				
	仕上り厚 20cm 1層(幅1.8m未満)	水道事業実務必携										
TSY1070 00	表層工(人力施工)	仕上厚5cm　車道及び路肩 砂無	m2･1層			8.000	7.800		6.600			1.200
	粗粒度ｱｽｺﾝ (20) 瀝青材散布なし 小型車	水道事業実務必携										
TSY1070 00	表層工(人力施工)	仕上厚5cm　車道及び路肩 砂有	m2･1層			20.000	20.000	2.000		18.000		
	密粒度ｱｽｺﾝ (新20FH) ﾌﾟﾗｲﾑｺｰﾄ 小型車	水道事業実務必携										
TSYS036100	構造物とりこわし工	人力施工 対策無 4週8休以上	m3			2.000	1.800				1.800	
	無筋構造物 時間制約無 夜間無	県積算基準										

工 種 集 計 表(土工)

設計書管理番号:　22008700[当初設計書]

工種番号	05	工種名称	舗装本復旧	工種規格	

名称	単位	工種総延長		ルート				
				01				
土工延長	m	0.000						

土工延長の値は土工延長・余堀延長・試掘延長・撤去延長を合計した値です

単価コード	単価名称／種別	形状寸法／備考	単位	区分		設計数量	小計	ルート				
								01				
TSPZB01000	不陸整正 9mm以上13mm未満	粒度調整砕石 M-40 県積算基準	m2			310.000	310.000	310.000				
TSPZB13000	表層(車道･路肩部) ﾌﾟﾗｲﾑｺｰﾄ PK-3 1.4m以上3.0m以下	50mm 密粒度ｱｽｺﾝ(新20FH) 小型車補正有り 県積算基準	m2			310.000	310.000	310.000				
TSS1040 00	舗装版取り壊し積込工 0cm超え10cm以下	BH ｸﾛｰﾗ山積0.28m3排ｶﾞｽ2次 水道事業実務必携	m2			310.000	310.000	310.000				
TSXG002000	産廃運搬処理　ｱｽﾌｧﾙﾄ殻運搬工 ﾊﾞｯｸﾎｳ 山積0.28m3　4t積	L=2km ＤＩＤ区域外 廃材ﾌﾟﾗﾝﾄ (0) 複合代価(県積算基準・水道事業実務必携)	m3			16.000	15.500	15.500				

土 工 数 量 計 算 書 （ 計 算 表 ）

設計書管理番号： 22008700[当初設計書]

工種番号	01	工種名称	①本設水道本管工事PE(A)φ30	ルート番号	01	ルート名称	法定外切替As(800)

層種別	層	計 算 凡 例 ／ 計 算 式
舗装切断	1	数量 = ((土工延長 + 余掘り延長 + 試掘延長 + 撤去延長) + ((継手掘削幅 - 普通掘削幅) × 継手掘箇所数)) × 切断回数
		4.000 m = ((2.000 + 0.000 + 0.000 + 0.000) + ((1.500 - 1.500) * 0.000)) * 2.000
舗装掘削	1	数量 = 掘削幅 × (土工延長 + 余掘延長 + 試掘延長 + 撤去延長)
		3.000 m2 = 1.500 * (2.000 + 0.000 + 0.000 + 0.000)
掘削	1	数量 = 掘削幅 × 厚み × (土工延長 + 余掘延長 + 試掘延長 + 撤去延長)
		0.720 m3 = 1.500 * 0.240 * (2.000 + 0.000 + 0.000 + 0.000)
掘削	2	数量 = 掘削幅 × 厚み × (土工延長 + 余掘延長 + 試掘延長 + 撤去延長)
		0.930 m3 = 1.500 * 0.310 * (2.000 + 0.000 + 0.000 + 0.000)
掘削	3	数量 = ((掘削幅 × 厚み - 管面積) × (土工延長 + 撤去延長)) + (掘削幅 × 厚み × (余掘延長 + 試掘延長))
		1.318 m3 = ((1.500 * 0.440 - 0.001) * (2.000 + 0.000)) + (1.500 * 0.440 * (0.000 + 0.000))
舗装復旧	1	数量 = 掘削幅 × (土工延長 + 余掘延長 + 試掘延長 + 撤去延長)
		3.000 m2 = 1.500 * (2.000 + 0.000 + 0.000 + 0.000)
路盤復旧	1	数量 = 掘削幅 × (土工延長 + 余掘延長 + 試掘延長 + 撤去延長)
		3.000 m2 = 1.500 * (2.000 + 0.000 + 0.000 + 0.000)
路盤復旧	2	数量 = 掘削幅 × (土工延長 + 余掘延長 + 試掘延長 + 撤去延長)
		3.000 m2 = 1.500 * (2.000 + 0.000 + 0.000 + 0.000)

土 工 数 量 計 算 書 （ 計 算 表 ）

設計書管理番号： 22008700[当初設計書]

工種番号	01	工種名称	①本設水道本管工事PE(A)φ30	ルート番号	01	ルート名称	法定外切替As(800)

層種別	層	計 算 凡 例 ／ 計 算 式
掘削埋め戻し	1	数量 = 掘削幅 × 厚み ×（土工延長 + 余掘延長 + 試掘延長 + 撤去延長）
		0.930 m3 = 1.500 * 0.310 *（2.000 + 0.000 + 0.000 + 0.000）
掘削埋め戻し	2	数量 =（(掘削幅 × 厚み - 管面積）× 土工延長）+（掘削幅 × 厚み ×（余掘延長 + 試掘延長 + 撤去延長)）
		1.318 m3 =（(1.500 * 0.440 - 0.001）* 2.000）+（1.500 * 0.440 *（0.000 + 0.000 + 0.000)）
残土処分層	1	舗装掘削数量 = 掘削幅 × 厚み ×（土工延長 + 余掘延長 + 試掘延長 + 撤去延長）
（舗装掘削）		0.150 m3 = 1.500 * 0.050 *（2.000 + 0.000 + 0.000 + 0.000）
残土処分層	1	数量 = 舗装掘削第1層土量
（舗装掘削）		0.150 m3 = 0.150
残土処分層	1	数量 = 掘削第1層土量
（掘削）		0.720 m3 = 0.720
残土処分層	2	数量 = 掘削第2層土量
（掘削）		0.930 m3 = 0.930
残土処分層	3	数量 = 掘削第3層土量
（掘削）		1.318 m3 = 1.318

土 工 数 量 計 算 書 （ 計 算 表 ）

設計書管理番号： 22008700

工種番号	01	工種名称	①本設水道本管工事PE(A)φ30	ルート番号	02	ルート名称	法定外布設AS(800)

層種別	層	計 算 凡 例 ／ 計 算 式
舗装切断	1	数量 = ((土工延長 + 余掘り延長 + 試掘延長 + 撤去延長) + ((継手掘削幅 - 普通掘削幅) × 継手掘箇所数)) × 切断回数
		28.720 m = ((14.360 + 0.000 + 0.000 + 0.000) + ((0.600 - 0.600) * 0.000)) * 2.000
舗装掘削	1	数量 = 掘削幅 × (土工延長 + 余掘延長 + 試掘延長 + 撤去延長)
		8.616 m2 = 0.600 * (14.360 + 0.000 + 0.000 + 0.000)
掘削	1	数量 = 掘削幅 × 厚み × (土工延長 + 余掘延長 + 試掘延長 + 撤去延長)
		2.067 m3 = 0.600 * 0.240 * (14.360 + 0.000 + 0.000 + 0.000)
掘削	2	数量 = 掘削幅 × 厚み × (土工延長 + 余掘延長 + 試掘延長 + 撤去延長)
		2.670 m3 = 0.600 * 0.310 * (14.360 + 0.000 + 0.000 + 0.000)
掘削	3	数量 = 掘削幅 × 厚み × (土工延長 + 余掘延長 + 試掘延長 + 撤去延長)
		2.498 m3 = 0.600 * 0.290 * (14.360 + 0.000 + 0.000 + 0.000)
舗装復旧	1	数量 = 掘削幅 × (土工延長 + 余掘延長 + 試掘延長 + 撤去延長)
		8.616 m2 = 0.600 * (14.360 + 0.000 + 0.000 + 0.000)
路盤復旧	1	数量 = 掘削幅 × (土工延長 + 余掘延長 + 試掘延長 + 撤去延長)
		8.616 m2 = 0.600 * (14.360 + 0.000 + 0.000 + 0.000)
路盤復旧	2	数量 = 掘削幅 × (土工延長 + 余掘延長 + 試掘延長 + 撤去延長)
		8.616 m2 = 0.600 * (14.360 + 0.000 + 0.000 + 0.000)

土 工 数 量 計 算 書 （ 計 算 表 ）

設計書管理番号： 22008700[当初設計書]

工種番号	01	工種名称	①本設水道本管工事PE(A)φ30	ルート番号	02	ルート名称	法定外布設AS(800)

層種別	層	計 算 凡 例 ／ 計 算 式
掘削埋め戻し	1	数量 = 掘削幅 × 厚み ×（土工延長 + 余掘延長 + 試掘延長 + 撤去延長）
		2.670 m3 = 0.600 * 0.310 *（14.360 + 0.000 + 0.000 + 0.000）
掘削埋め戻し	2	数量 =（(掘削幅 × 厚み - 管面積）× 土工延長）+（掘削幅 × 厚み ×（余掘延長 + 試掘延長 + 撤去延長)）
		2.484 m3 =（(0.600 * 0.290 - 0.001）* 14.360）+（0.600 * 0.290 *（0.000 + 0.000 + 0.000)）
残土処分層	1	舗装掘削数量 = 掘削幅 × 厚み ×（土工延長 + 余掘延長 + 試掘延長 + 撤去延長）
（舗装掘削）		0.430 m3 = 0.600 * 0.050 *（14.360 + 0.000 + 0.000 + 0.000）
残土処分層	1	数量 = 舗装掘削第1層土量
（舗装掘削）		0.430 m3 = 0.430
残土処分層	1	数量 = 掘削第1層土量
（掘削）		2.067 m3 = 2.067
残土処分層	2	数量 = 掘削第2層土量
（掘削）		2.670 m3 = 2.670
残土処分層	3	数量 = 掘削第3層土量
（掘削）		2.498 m3 = 2.498

土 工 数 量 計 算 書 （ 計 算 表 ）

設計書管理番号： 22008700

工種番号	01	工種名称	①本設水道本管工事PE(A)φ30	ルート番号	03	ルート名称	市道サドルー時閉止(1200)

層種別	層	計　算　凡　例　／　計　算　式
舗装切断	1	数量 = ((土工延長 + 余掘り延長 + 試掘延長 + 撤去延長) + ((継手掘削幅 - 普通掘削幅) × 継手掘箇所数)) × 切断回数
		2.000 m = ((1.000 + 0.000 + 0.000 + 0.000) + ((1.000 - 1.000) * 0.000)) * 2.000
舗装掘削	1	数量 = 掘削幅 × (土工延長 + 余掘延長 + 試掘延長 + 撤去延長)
		1.000 m2 = 1.000 * (1.000 + 0.000 + 0.000 + 0.000)
掘削	1	数量 = 掘削幅 × 厚み × (土工延長 + 余掘延長 + 試掘延長 + 撤去延長)
		0.240 m3 = 1.000 * 0.240 * (1.000 + 0.000 + 0.000 + 0.000)
掘削	2	数量 = 掘削幅 × 厚み × (土工延長 + 余掘延長 + 試掘延長 + 撤去延長)
		0.710 m3 = 1.000 * 0.710 * (1.000 + 0.000 + 0.000 + 0.000)
掘削	3	数量 = ((掘削幅 × 厚み - 管面積) × (土工延長 + 撤去延長)) + (掘削幅 × 厚み × (余掘延長 + 試掘延長))
		0.548 m3 = ((1.000 * 0.570 - 0.022) * (1.000 + 0.000)) + (1.000 * 0.570 * (0.000 + 0.000))
舗装復旧	1	数量 = 掘削幅 × (土工延長 + 余掘延長 + 試掘延長 + 撤去延長)
		1.000 m2 = 1.000 * (1.000 + 0.000 + 0.000 + 0.000)
路盤復旧	1	数量 = 掘削幅 × (土工延長 + 余掘延長 + 試掘延長 + 撤去延長)
		1.000 m2 = 1.000 * (1.000 + 0.000 + 0.000 + 0.000)
路盤復旧	2	数量 = 掘削幅 × (土工延長 + 余掘延長 + 試掘延長 + 撤去延長)
		1.000 m2 = 1.000 * (1.000 + 0.000 + 0.000 + 0.000)

土 工 数 量 計 算 書 （ 計 算 表 ）

設計書管理番号： 22008700[当初設計書]

工種番号	01	工種名称	①本設水道本管工事PE(A)φ30	ルート番号	03	ルート名称	市道サドルー時閉止(1200)

層種別	層	計 算 凡 例 ／ 計 算 式
掘削埋め戻し	1	数量 = 掘削幅 × 厚み ×（土工延長 + 余掘延長 + 試掘延長 + 撤去延長）
		0.710 m3 = 1.000 * 0.710 *（1.000 + 0.000 + 0.000 + 0.000）
掘削埋め戻し	2	数量 =（(掘削幅 × 厚み - 管面積）× 土工延長）+（掘削幅 × 厚み ×（余掘延長 + 試掘延長 + 撤去延長)）
		0.548 m3 =（(1.000 * 0.570 - 0.022）* 1.000）+（1.000 * 0.570 *（0.000 + 0.000 + 0.000)）
残土処分層	1	舗装掘削数量 = 掘削幅 × 厚み ×（土工延長 + 余掘延長 + 試掘延長 + 撤去延長）
（舗装掘削）		0.050 m3 = 1.000 * 0.050 *（1.000 + 0.000 + 0.000 + 0.000）
残土処分層	1	数量 = 舗装掘削第1層土量
（舗装掘削）		0.050 m3 = 0.050
残土処分層	1	数量 = 掘削第1層土量
（掘削）		0.240 m3 = 0.240
残土処分層	2	数量 = 掘削第2層土量
（掘削）		0.710 m3 = 0.710
残土処分層	3	数量 = 掘削第3層土量
（掘削）		0.548 m3 = 0.548

土 工 数 量 計 算 書 （ 計 算 表 ）

設計書管理番号： 22008700

工種番号	02	工種名称	②本設水道本管工事PE(A)φ30	ルート番号	01	ルート名称	市道取出・閉塞(1200)

層種別	層	計　算　凡　例　／　計　算　式
舗装切断	1	数量 = ((土工延長 + 余掘り延長 + 試掘延長 + 撤去延長) + ((継手掘削幅 - 普通掘削幅) × 継手掘箇所数)) × 切断回数
		4.000 m = ((2.000 + 0.000 + 0.000 + 0.000) + ((1.000 - 1.000) * 0.000)) * 2.000
舗装掘削	1	数量 = 掘削幅 × (土工延長 + 余掘延長 + 試掘延長 + 撤去延長)
		2.000 m2 = 1.000 * (2.000 + 0.000 + 0.000 + 0.000)
掘削	1	数量 = 掘削幅 × 厚み × (土工延長 + 余掘延長 + 試掘延長 + 撤去延長)
		0.480 m3 = 1.000 * 0.240 * (2.000 + 0.000 + 0.000 + 0.000)
掘削	2	数量 = 掘削幅 × 厚み × (土工延長 + 余掘延長 + 試掘延長 + 撤去延長)
		1.420 m3 = 1.000 * 0.710 * (2.000 + 0.000 + 0.000 + 0.000)
掘削	3	数量 = ((掘削幅 × 厚み - 管面積) × (土工延長 + 撤去延長)) + (掘削幅 × 厚み × (余掘延長 + 試掘延長))
		1.096 m3 = ((1.000 * 0.570 - 0.022) * (2.000 + 0.000)) + (1.000 * 0.570 * (0.000 + 0.000))
舗装復旧	1	数量 = 掘削幅 × (土工延長 + 余掘延長 + 試掘延長 + 撤去延長)
		2.000 m2 = 1.000 * (2.000 + 0.000 + 0.000 + 0.000)
路盤復旧	1	数量 = 掘削幅 × (土工延長 + 余掘延長 + 試掘延長 + 撤去延長)
		2.000 m2 = 1.000 * (2.000 + 0.000 + 0.000 + 0.000)
路盤復旧	2	数量 = 掘削幅 × (土工延長 + 余掘延長 + 試掘延長 + 撤去延長)
		2.000 m2 = 1.000 * (2.000 + 0.000 + 0.000 + 0.000)

土 工 数 量 計 算 書 （ 計 算 表 ）

設計書管理番号： 22008700[当初設計書]

工種番号	02	工種名称	②本設水道本管工事PE(A)φ30	ルート番号	01	ルート名称	市道取出・閉塞(1200)

層種別	層	計 算 凡 例 ／ 計 算 式
掘削埋め戻し	1	数量 = 掘削幅 × 厚み ×（土工延長 + 余掘延長 + 試掘延長 + 撤去延長）
		1.420 m3 = 1.000 * 0.710 *（2.000 + 0.000 + 0.000 + 0.000）
掘削埋め戻し	2	数量 =（(掘削幅 × 厚み - 管面積）× 土工延長）+（掘削幅 × 厚み ×（余掘延長 + 試掘延長 + 撤去延長)）
		1.096 m3 =（(1.000 * 0.570 - 0.022）* 2.000）+（1.000 * 0.570 *（0.000 + 0.000 + 0.000)）
残土処分層	1	舗装掘削数量 = 掘削幅 × 厚み ×（土工延長 + 余掘延長 + 試掘延長 + 撤去延長）
（舗装掘削）		0.100 m3 = 1.000 * 0.050 *（2.000 + 0.000 + 0.000 + 0.000）
残土処分層	1	数量 = 舗装掘削第1層土量
（舗装掘削）		0.100 m3 = 0.100
残土処分層	1	数量 = 掘削第1層土量
（掘削）		0.480 m3 = 0.480
残土処分層	2	数量 = 掘削第2層土量
（掘削）		1.420 m3 = 1.420
残土処分層	3	数量 = 掘削第3層土量
（掘削）		1.096 m3 = 1.096

土 工 数 量 計 算 書 （ 計 算 表 ）

設計書管理番号： 22008700

工種番号	02	工種名称	②本設水道本管工事PE(A)φ30	ルート番号	02	ルート名称	市道布設(1200)

層種別	層	計 算 凡 例 ／ 計 算 式
舗装切断	1	数量 = ((土工延長 + 余掘り延長 + 試掘延長 + 撤去延長) + ((継手掘削幅 - 普通掘削幅) × 継手掘箇所数)) × 切断回数
		14.000 m = ((7.000 + 0.000 + 0.000 + 0.000) + ((0.600 - 0.600) * 0.000)) * 2.000
舗装掘削	1	数量 = 掘削幅 × (土工延長 + 余掘延長 + 試掘延長 + 撤去延長)
		4.200 m2 = 0.600 * (7.000 + 0.000 + 0.000 + 0.000)
掘削	1	数量 = 掘削幅 × 厚み × (土工延長 + 余掘延長 + 試掘延長 + 撤去延長)
		1.008 m3 = 0.600 * 0.240 * (7.000 + 0.000 + 0.000 + 0.000)
掘削	2	数量 = 掘削幅 × 厚み × (土工延長 + 余掘延長 + 試掘延長 + 撤去延長)
		2.982 m3 = 0.600 * 0.710 * (7.000 + 0.000 + 0.000 + 0.000)
掘削	3	数量 = ((掘削幅 × 厚み - 管面積) × (土工延長 + 撤去延長)) + (掘削幅 × 厚み × (余掘延長 + 試掘延長))
		1.841 m3 = ((0.600 * 0.440 - 0.001) * (7.000 + 0.000)) + (0.600 * 0.440 * (0.000 + 0.000))
舗装復旧	1	数量 = 掘削幅 × (土工延長 + 余掘延長 + 試掘延長 + 撤去延長)
		4.200 m2 = 0.600 * (7.000 + 0.000 + 0.000 + 0.000)
路盤復旧	1	数量 = 掘削幅 × (土工延長 + 余掘延長 + 試掘延長 + 撤去延長)
		4.200 m2 = 0.600 * (7.000 + 0.000 + 0.000 + 0.000)
路盤復旧	2	数量 = 掘削幅 × (土工延長 + 余掘延長 + 試掘延長 + 撤去延長)
		4.200 m2 = 0.600 * (7.000 + 0.000 + 0.000 + 0.000)

土 工 数 量 計 算 書 （ 計 算 表 ）

設計書管理番号： 22008700[当初設計書]

工種番号	02	工種名称	②本設水道本管工事PE(A)φ30	ルート番号	02	ルート名称	市道布設(1200)

層種別	層	計　算　凡　例　／　計　算　式
掘削埋め戻し	1	数量 = 掘削幅 × 厚み ×（土工延長 + 余掘延長 + 試掘延長 + 撤去延長）
		2.982 m3 = 0.600 * 0.710 *（7.000 + 0.000 + 0.000 + 0.000）
掘削埋め戻し	2	数量 =（(掘削幅 × 厚み - 管面積）× 土工延長）+（掘削幅 × 厚み ×（余掘延長 + 試掘延長 + 撤去延長)）
		1.841 m3 =（(0.600 * 0.440 - 0.001）* 7.000）+（0.600 * 0.440 *（0.000 + 0.000 + 0.000)）
残土処分層	1	舗装掘削数量 = 掘削幅 × 厚み ×（土工延長 + 余掘延長 + 試掘延長 + 撤去延長）
(舗装掘削)		0.210 m3 = 0.600 * 0.050 *（7.000 + 0.000 + 0.000 + 0.000）
残土処分層	1	数量 = 舗装掘削第1層土量
(舗装掘削)		0.210 m3 = 0.210
残土処分層	1	数量 = 掘削第1層土量
(掘削)		1.008 m3 = 1.008
残土処分層	2	数量 = 掘削第2層土量
(掘削)		2.982 m3 = 2.982
残土処分層	3	数量 = 掘削第3層土量
(掘削)		1.841 m3 = 1.841

土 工 数 量 計 算 書 （ 計 算 表 ）

設計書管理番号： 22008700

工種番号	02	工種名称	②本設水道本管工事PE(A)φ30	ルート番号	03	ルート名称	市道布設(800)

層種別	層	計 算 凡 例 ／ 計 算 式
舗装切断	1	数量 = ((土工延長 + 余掘り延長 + 試掘延長 + 撤去延長) + ((継手掘削幅 - 普通掘削幅) × 継手掘箇所数)) × 切断回数
		93.320 m = ((46.660 + 0.000 + 0.000 + 0.000) + ((0.600 - 0.600) * 0.000)) * 2.000
舗装掘削	1	数量 = 掘削幅 × (土工延長 + 余掘延長 + 試掘延長 + 撤去延長)
		27.996 m2 = 0.600 * (46.660 + 0.000 + 0.000 + 0.000)
掘削	1	数量 = 掘削幅 × 厚み × (土工延長 + 余掘延長 + 試掘延長 + 撤去延長)
		6.719 m3 = 0.600 * 0.240 * (46.660 + 0.000 + 0.000 + 0.000)
掘削	2	数量 = 掘削幅 × 厚み × (土工延長 + 余掘延長 + 試掘延長 + 撤去延長)
		8.678 m3 = 0.600 * 0.310 * (46.660 + 0.000 + 0.000 + 0.000)
掘削	3	数量 = 掘削幅 × 厚み × (土工延長 + 余掘延長 + 試掘延長 + 撤去延長)
		8.118 m3 = 0.600 * 0.290 * (46.660 + 0.000 + 0.000 + 0.000)
舗装復旧	1	数量 = 掘削幅 × (土工延長 + 余掘延長 + 試掘延長 + 撤去延長)
		27.996 m2 = 0.600 * (46.660 + 0.000 + 0.000 + 0.000)
路盤復旧	1	数量 = 掘削幅 × (土工延長 + 余掘延長 + 試掘延長 + 撤去延長)
		27.996 m2 = 0.600 * (46.660 + 0.000 + 0.000 + 0.000)
路盤復旧	2	数量 = 掘削幅 × (土工延長 + 余掘延長 + 試掘延長 + 撤去延長)
		27.996 m2 = 0.600 * (46.660 + 0.000 + 0.000 + 0.000)

土 工 数 量 計 算 書 （ 計 算 表 ）

設計書管理番号： 22008700[当初設計書]

工種番号	02	工種名称	②本設水道本管工事PE(A)φ30	ルート番号	03	ルート名称	市道布設(800)

層種別	層	計　算　凡　例　／　計　算　式
掘削埋め戻し	1	数量 = 掘削幅 × 厚み ×（土工延長 + 余掘延長 + 試掘延長 + 撤去延長）
		8.678 m3 = 0.600 * 0.310 *（46.660 + 0.000 + 0.000 + 0.000）
掘削埋め戻し	2	数量 =（(掘削幅 × 厚み - 管面積）× 土工延長）+（掘削幅 × 厚み ×（余掘延長 + 試掘延長 + 撤去延長)）
		8.072 m3 =（(0.600 * 0.290 - 0.001）* 46.660）+（0.600 * 0.290 *（0.000 + 0.000 + 0.000)）
残土処分層	1	舗装掘削数量 = 掘削幅 × 厚み ×（土工延長 + 余掘延長 + 試掘延長 + 撤去延長）
（舗装掘削）		1.399 m3 = 0.600 * 0.050 *（46.660 + 0.000 + 0.000 + 0.000）
残土処分層	1	数量 = 舗装掘削第1層土量
（舗装掘削）		1.339 m3 = 1.339
残土処分層	1	数量 = 掘削第1層土量
（掘削）		6.719 m3 = 6.719
残土処分層	2	数量 = 掘削第2層土量
（掘削）		8.678 m3 = 8.678
残土処分層	3	数量 = 掘削第3層土量
（掘削）		8.118 m3 = 8.118

土 工 数 量 計 算 書 （ 計 算 表 ）

設計書管理番号： 22008700

工種番号	02	工種名称	②本設水道本管工事PE(A)φ30	ルート番号	04	ルート名称	市道試掘工(1200)

層種別	層	計 算 凡 例 ／ 計 算 式
舗装切断	1	数量 = ((土工延長 + 余掘り延長 + 試掘延長 + 撤去延長) + ((継手掘削幅 - 普通掘削幅) × 継手掘箇所数)) × 切断回数
		4.000 m = ((2.000 + 0.000 + 0.000 + 0.000) + ((1.000 - 1.000) * 0.000)) * 2.000
舗装掘削	1	数量 = 掘削幅 × (土工延長 + 余掘延長 + 試掘延長 + 撤去延長)
		2.000 m2 = 1.000 * (2.000 + 0.000 + 0.000 + 0.000)
掘削	1	数量 = 掘削幅 × 厚み × (土工延長 + 余掘延長 + 試掘延長 + 撤去延長)
		1.700 m3 = 1.000 * 0.850 * (2.000 + 0.000 + 0.000 + 0.000)
掘削	2	数量 = 掘削幅 × 厚み × (土工延長 + 余掘延長 + 試掘延長 + 撤去延長)
		0.600 m3 = 1.000 * 0.300 * (2.000 + 0.000 + 0.000 + 0.000)
舗装復旧	1	数量 = 掘削幅 × (土工延長 + 余掘延長 + 試掘延長 + 撤去延長)
		2.000 m2 = 1.000 * (2.000 + 0.000 + 0.000 + 0.000)
路盤復旧	1	数量 = 掘削幅 × (土工延長 + 余掘延長 + 試掘延長 + 撤去延長)
		2.000 m2 = 1.000 * (2.000 + 0.000 + 0.000 + 0.000)
掘削埋め戻し	1	数量 = 掘削幅 × 厚み × (土工延長 + 余掘延長 + 試掘延長 + 撤去延長)
		1.220 m3 = 1.000 * 0.610 * (2.000 + 0.000 + 0.000 + 0.000)
掘削埋め戻し	2	数量 = 掘削幅 × 厚み × (土工延長 + 余掘延長 + 試掘延長 + 撤去延長)
		0.600 m3 = 1.000 * 0.300 * (2.000 + 0.000 + 0.000 + 0.000)

土 工 数 量 計 算 書 （ 計 算 表 ）

設計書管理番号： 22008700[当初設計書]

工種番号	02	工種名称	②本設水道本管工事PE(A)φ30	ルート番号	04	ルート名称	市道試掘工(1200)

層種別	層	計 算 凡 例 ／ 計 算 式
残土処分層	1	舗装掘削数量 = 掘削幅 × 厚み ×（土工延長 + 余掘延長 + 試掘延長 + 撤去延長）
（舗装掘削）		0.100 m3 = 1.000 * 0.050 *（2.000 + 0.000 + 0.000 + 0.000）
残土処分層	1	数量 = 舗装掘削第1層土量
（舗装掘削）		0.100 m3 = 0.100
残土処分層	1	数量 = 掘削第1層土量
（掘削）		1.700 m3 = 1.700
残土処分層	2	数量 = 掘削第2層土量
（掘削）		0.600 m3 = 0.600

土 工 数 量 計 算 書 （ 計 算 表 ）

設計書管理番号： 22008700

工種番号	03	工種名称	本設給水管工事	ルート番号	01	ルート名称	民地切替(本)

層種別	層	計 算 凡 例 ／ 計 算 式
舗装切断	1	数量 = ((土工延長 + 余掘り延長 + 試掘延長 + 撤去延長) + ((継手掘削幅 - 普通掘削幅) × 継手掘箇所数)) × 切断回数
		4.000 m = ((2.000 + 0.000 + 0.000 + 0.000) + ((1.000 - 1.000) * 0.000)) * 2.000
舗装掘削	1	数量 = 掘削幅 × (土工延長 + 余掘延長 + 試掘延長 + 撤去延長)
		2.000 m2 = 1.000 * (2.000 + 0.000 + 0.000 + 0.000)
掘削	1	数量 = 掘削幅 × 厚み × (土工延長 + 余掘延長 + 試掘延長 + 撤去延長)
		1.900 m3 = 1.000 * 0.950 * (2.000 + 0.000 + 0.000 + 0.000)
舗装復旧	1	数量 = 掘削幅 × (土工延長 + 余掘延長 + 試掘延長 + 撤去延長)
		2.000 m2 = 1.000 * (2.000 + 0.000 + 0.000 + 0.000)
路盤復旧	1	数量 = 掘削幅 × (土工延長 + 余掘延長 + 試掘延長 + 撤去延長)
		2.000 m2 = 1.000 * (2.000 + 0.000 + 0.000 + 0.000)
掘削埋め戻し	1	数量 = 掘削幅 × 厚み × (土工延長 + 余掘延長 + 試掘延長 + 撤去延長)
		1.500 m3 = 1.000 * 0.750 * (2.000 + 0.000 + 0.000 + 0.000)
残土処分層	1	舗装掘削数量 = 掘削幅 × 厚み × (土工延長 + 余掘延長 + 試掘延長 + 撤去延長)
(舗装掘削)		0.100 m3 = 1.000 * 0.050 * (2.000 + 0.000 + 0.000 + 0.000)
残土処分層	1	数量 = 舗装掘削第1層土量
(舗装掘削)		0.100 m3 = 0.100

土 工 数 量 計 算 書 （ 計 算 表 ）

設計書管理番号： 22008700[当初設計書]

工種番号	03	工種名称	本設給水管工事	ルート番号	01	ルート名称	民地切替(本)

層種別	層	計 算 凡 例 ／ 計 算 式
残土処分層	1	数量 = 掘削第1層土量
(掘削)		1.900 m3 = 1.900

土 工 数 量 計 算 書 （ 計 算 表 ）

設計書管理番号： 22008700

工種番号	03	工種名称	本設給水管工事	ルート番号	02	ルート名称	法定外布設AS(800)

層種別	層	計 算 凡 例 ／ 計 算 式
舗装切断	1	数量 = ((土工延長 + 余掘り延長 + 試掘延長 + 撤去延長) + ((継手掘削幅 - 普通掘削幅) × 継手掘箇所数)) × 切断回数
		22.000 m = ((11.000 + 0.000 + 0.000 + 0.000) + ((0.600 - 0.600) * 0.000)) * 2.000
舗装掘削	1	数量 = 掘削幅 × (土工延長 + 余掘延長 + 試掘延長 + 撤去延長)
		6.600 m2 = 0.600 * (11.000 + 0.000 + 0.000 + 0.000)
掘削	1	数量 = 掘削幅 × 厚み × (土工延長 + 余掘延長 + 試掘延長 + 撤去延長)
		1.584 m3 = 0.600 * 0.240 * (11.000 + 0.000 + 0.000 + 0.000)
掘削	2	数量 = 掘削幅 × 厚み × (土工延長 + 余掘延長 + 試掘延長 + 撤去延長)
		2.046 m3 = 0.600 * 0.310 * (11.000 + 0.000 + 0.000 + 0.000)
掘削	3	数量 = 掘削幅 × 厚み × (土工延長 + 余掘延長 + 試掘延長 + 撤去延長)
		1.782 m3 = 0.600 * 0.270 * (11.000 + 0.000 + 0.000 + 0.000)
舗装復旧	1	数量 = 掘削幅 × (土工延長 + 余掘延長 + 試掘延長 + 撤去延長)
		6.600 m2 = 0.600 * (11.000 + 0.000 + 0.000 + 0.000)
路盤復旧	1	数量 = 掘削幅 × (土工延長 + 余掘延長 + 試掘延長 + 撤去延長)
		6.600 m2 = 0.600 * (11.000 + 0.000 + 0.000 + 0.000)
路盤復旧	2	数量 = 掘削幅 × (土工延長 + 余掘延長 + 試掘延長 + 撤去延長)
		6.600 m2 = 0.600 * (11.000 + 0.000 + 0.000 + 0.000)

土 工 数 量 計 算 書 （ 計 算 表 ）

設計書管理番号： 22008700[当初設計書]

工種番号	03	工種名称	本設給水管工事	ルート番号	02	ルート名称	法定外布設AS(800)

層種別	層	計　算　凡　例　／　計　算　式
掘削埋め戻し	1	数量 = 掘削幅 × 厚み ×（土工延長 + 余掘延長 + 試掘延長 + 撤去延長）
		2.046 m3 = 0.600 * 0.310 *（11.000 + 0.000 + 0.000 + 0.000）
掘削埋め戻し	2	数量 = 掘削幅 × 厚み ×（土工延長 + 余掘延長 + 試掘延長 + 撤去延長）
		1.782 m3 = 0.600 * 0.270 *（11.000 + 0.000 + 0.000 + 0.000）
残土処分層	1	舗装掘削数量 = 掘削幅 × 厚み ×（土工延長 + 余掘延長 + 試掘延長 + 撤去延長）
（舗装掘削）		0.330 m3 = 0.600 * 0.050 *（11.000 + 0.000 + 0.000 + 0.000）
残土処分層	1	数量 = 舗装掘削第1層土量
（舗装掘削）		0.330 m3 = 0.330
残土処分層	1	数量 = 掘削第1層土量
（掘削）		1.584 m3 = 1.584
残土処分層	2	数量 = 掘削第2層土量
（掘削）		2.046 m3 = 2.046
残土処分層	3	数量 = 掘削第3層土量
（掘削）		1.782 m3 = 1.782

土 工 数 量 計 算 書 （ 計 算 表 ）

設計書管理番号： 22008700

工種番号	03	工種名称	本設給水管工事	ルート番号	03	ルート名称	民地布設(As)

層種別	層	計　算　凡　例　／　計　算　式
舗装切断	1	数量 = ((土工延長 + 余掘り延長 + 試掘延長 + 撤去延長) + ((継手掘削幅 - 普通掘削幅) × 継手掘箇所数)) × 切断回数
		60.000 m = ((30.000 + 0.000 + 0.000 + 0.000) + ((0.600 - 0.600) * 0.000)) * 2.000
舗装掘削	1	数量 = 掘削幅 × (土工延長 + 余掘延長 + 試掘延長 + 撤去延長)
		18.000 m2 = 0.600 * (30.000 + 0.000 + 0.000 + 0.000)
掘削	1	数量 = 掘削幅 × 厚み × (土工延長 + 余掘延長 + 試掘延長 + 撤去延長)
		5.760 m3 = 0.600 * 0.320 * (30.000 + 0.000 + 0.000 + 0.000)
舗装復旧	1	数量 = 掘削幅 × (土工延長 + 余掘延長 + 試掘延長 + 撤去延長)
		18.000 m2 = 0.600 * (30.000 + 0.000 + 0.000 + 0.000)
路盤復旧	1	数量 = 掘削幅 × (土工延長 + 余掘延長 + 試掘延長 + 撤去延長)
		18.000 m2 = 0.600 * (30.000 + 0.000 + 0.000 + 0.000)
掘削埋め戻し	1	数量 = 掘削幅 × 厚み × (土工延長 + 余掘延長 + 試掘延長 + 撤去延長)
		3.060 m3 = 0.600 * 0.170 * (30.000 + 0.000 + 0.000 + 0.000)
残土処分層	1	舗装掘削数量 = 掘削幅 × 厚み × (土工延長 + 余掘延長 + 試掘延長 + 撤去延長)
(舗装掘削)		0.900 m3 = 0.600 * 0.050 * (30.000 + 0.000 + 0.000 + 0.000)
残土処分層	1	数量 = 舗装掘削第1層土量
(舗装掘削)		0.900 m3 = 0.900

土 工 数 量 計 算 書 （ 計 算 表 ）

設計書管理番号： 22008700[当初設計書]

工種番号	03	工種名称	本設給水管工事	ルート番号	03	ルート名称	民地布設(As)

層種別	層	計 算 凡 例 ／ 計 算 式
残土処分層	1	数量 = 掘削第1層土量
(掘削)		5.760 m3 = 5.760

土 工 数 量 計 算 書 （ 計 算 表 ）

設計書管理番号： 22008700[当初設計書]

工種番号	03	工種名称	本設給水管工事	ルート番号	04	ルート名称	民地布設(Co)

層種別	層	計 算 凡 例 ／ 計 算 式
舗装切断	1	数量 = ((土工延長 + 余掘り延長 + 試掘延長 + 撤去延長) + ((継手掘削幅 - 普通掘削幅) × 継手掘箇所数)) × 切断回数
		60.000 m = ((30.000 + 0.000 + 0.000 + 0.000) + ((0.600 - 0.600) * 0.000)) * 2.000
舗装掘削	1	数量 = 掘削幅 × 厚み × (土工延長 + 余掘延長 + 試掘延長 + 撤去延長)
		1.800 m3 = 0.600 * 0.100 * (30.000 + 0.000 + 0.000 + 0.000)
掘削	1	数量 = 掘削幅 × 厚み × (土工延長 + 余掘延長 + 試掘延長 + 撤去延長)
		4.860 m3 = 0.600 * 0.270 * (30.000 + 0.000 + 0.000 + 0.000)
舗装復旧	1	数量 = 掘削幅 × 厚み × (土工延長 + 余掘延長 + 試掘延長 + 撤去延長)
		1.800 m3 = 0.600 * 0.100 * (30.000 + 0.000 + 0.000 + 0.000)
路盤復旧	1	数量 = 掘削幅 × (土工延長 + 余掘延長 + 試掘延長 + 撤去延長)
		18.000 m2 = 0.600 * (30.000 + 0.000 + 0.000 + 0.000)
掘削埋め戻し	1	数量 = 掘削幅 × 厚み × (土工延長 + 余掘延長 + 試掘延長 + 撤去延長)
		2.160 m3 = 0.600 * 0.120 * (30.000 + 0.000 + 0.000 + 0.000)
残土処分層	1	数量 = 舗装掘削第1層土量
(舗装掘削)		1.800 m3 = 1.800
残土処分層	1	数量 = 掘削第1層土量
(掘削)		4.860 m3 = 4.860

土 工 数 量 計 算 書 （ 計 算 表 ）

設計書管理番号： 22008700

工種番号	03	工種名称	本設給水管工事	ルート番号	05	ルート名称	市道布設AS(800)

層種別	層	計 算 凡 例 ／ 計 算 式
舗装切断	1	数量 = ((土工延長 + 余掘り延長 + 試掘延長 + 撤去延長) + ((継手掘削幅 - 普通掘削幅) × 継手掘箇所数)) × 切断回数
		4.000 m = ((2.000 + 0.000 + 0.000 + 0.000) + ((0.600 - 0.600) * 0.000)) * 2.000
舗装掘削	1	数量 = 掘削幅 × (土工延長 + 余掘延長 + 試掘延長 + 撤去延長)
		1.200 m2 = 0.600 * (2.000 + 0.000 + 0.000 + 0.000)
掘削	1	数量 = 掘削幅 × 厚み × (土工延長 + 余掘延長 + 試掘延長 + 撤去延長)
		0.288 m3 = 0.600 * 0.240 * (2.000 + 0.000 + 0.000 + 0.000)
掘削	2	数量 = 掘削幅 × 厚み × (土工延長 + 余掘延長 + 試掘延長 + 撤去延長)
		0.372 m3 = 0.600 * 0.310 * (2.000 + 0.000 + 0.000 + 0.000)
掘削	3	数量 = 掘削幅 × 厚み × (土工延長 + 余掘延長 + 試掘延長 + 撤去延長)
		0.324 m3 = 0.600 * 0.270 * (2.000 + 0.000 + 0.000 + 0.000)
舗装復旧	1	数量 = 掘削幅 × (土工延長 + 余掘延長 + 試掘延長 + 撤去延長)
		1.200 m2 = 0.600 * (2.000 + 0.000 + 0.000 + 0.000)
路盤復旧	1	数量 = 掘削幅 × (土工延長 + 余掘延長 + 試掘延長 + 撤去延長)
		1.200 m2 = 0.600 * (2.000 + 0.000 + 0.000 + 0.000)
路盤復旧	2	数量 = 掘削幅 × (土工延長 + 余掘延長 + 試掘延長 + 撤去延長)
		1.200 m2 = 0.600 * (2.000 + 0.000 + 0.000 + 0.000)

土 工 数 量 計 算 書 （ 計 算 表 ）

設計書管理番号： 22008700[当初設計書]

工種番号	03	工種名称	本設給水管工事	ルート番号	05	ルート名称	市道布設AS(800)

層種別	層	計　算　凡　例　／　計　算　式
掘削埋め戻し	1	数量 = 掘削幅 × 厚み ×（土工延長 + 余掘延長 + 試掘延長 + 撤去延長）
		0.372 m3 = 0.600 * 0.310 *（2.000 + 0.000 + 0.000 + 0.000）
掘削埋め戻し	2	数量 = 掘削幅 × 厚み ×（土工延長 + 余掘延長 + 試掘延長 + 撤去延長）
		0.324 m3 = 0.600 * 0.270 *（2.000 + 0.000 + 0.000 + 0.000）
残土処分層	1	舗装掘削数量 = 掘削幅 × 厚み ×（土工延長 + 余掘延長 + 試掘延長 + 撤去延長）
（舗装掘削）		0.060 m3 = 0.600 * 0.050 *（2.000 + 0.000 + 0.000 + 0.000）
残土処分層	1	数量 = 舗装掘削第1層土量
（舗装掘削）		0.060 m3 = 0.060
残土処分層	1	数量 = 掘削第1層土量
（掘削）		0.288 m3 = 0.288
残土処分層	2	数量 = 掘削第2層土量
（掘削）		0.372 m3 = 0.372
残土処分層	3	数量 = 掘削第3層土量
（掘削）		0.324 m3 = 0.324

土 工 数 量 計 算 書 （ 計 算 表 ）

設計書管理番号： 22008700

工種番号	05	工種名称	舗装本復旧	ルート番号	01	ルート名称	舗装本復旧

層種別	層	計 算 凡 例 ／ 計 算 式
舗装掘削	1	数量 = 本復旧面積 - 付帯設備面積
		310.000 m2 = 310.000 - 0.000
舗装本復旧	1	数量 = 本復旧面積 - 付帯設備面積
		310.000 m2 = 310.000 - 0.000
残土処分層	1	舗装掘削数量 =（本復旧面積 - 付帯設備面積） × 厚み
（舗装掘削）		15.500 m3 =（310.000 - 0.000）＊ 0.050
残土処分層	1	数量 = 舗装掘削第1層土量
（舗装掘削）		15.500 m3 = 15.500

R1.7月修正版

ルート番号	矢板の規格･寸法			施工土留工			矢板の使用回数	矢板の使用重量	供用日数	掘削深	矢板支保工掘削幅	備考
	1枚の幅	1枚の長さ	1m当りの重量	延長	枚数	総重量						
	① (m)	② (m)	③ (t/m･枚)	④ (m)	⑤ ④/①*2 (枚)	⑥ ⑤*②*③ (t)	⑦ (回)	⑧ ⑥/⑦ (t)	⑨ (日)		(m)	
ガス分												
水道分												
01-03	0.25	2.0	0.0118	1.0	8	0.1888	1	0.1888	7	2.0m以下	0.9～1.1	
02-01	0.25	2.0	0.0118	2.0	16	0.3776	1	0.3776	7	2.0m以下	0.9～1.1	

〔軽量鋼矢板たて込み・引抜工〕

	掘削深					
	1.5m以下	2.0m以下	2.5m以下	3.0m以下	3.5m以下	3.8m以下
ガス						
水道		3.0				

〔支保工〕

	掘削幅	掘削深		
		2.0m以下	3.5m以下	3.8m以下
ガス	0.9以下			
	0.9～1.1			
	1.1～1.5			
	1.5～2.0			
水道	0.9以下			
	0.9～1.1	3.0		
	1.1～1.5			
	1.5～2.0			

〔軽量鋼矢板賃料〕

	使用回数	供用日数	矢板使用重量	矢板使用重量（丸め）
ガス				
水道	1回	7日	0.5664	0.6t