FE50-53

水道配管図

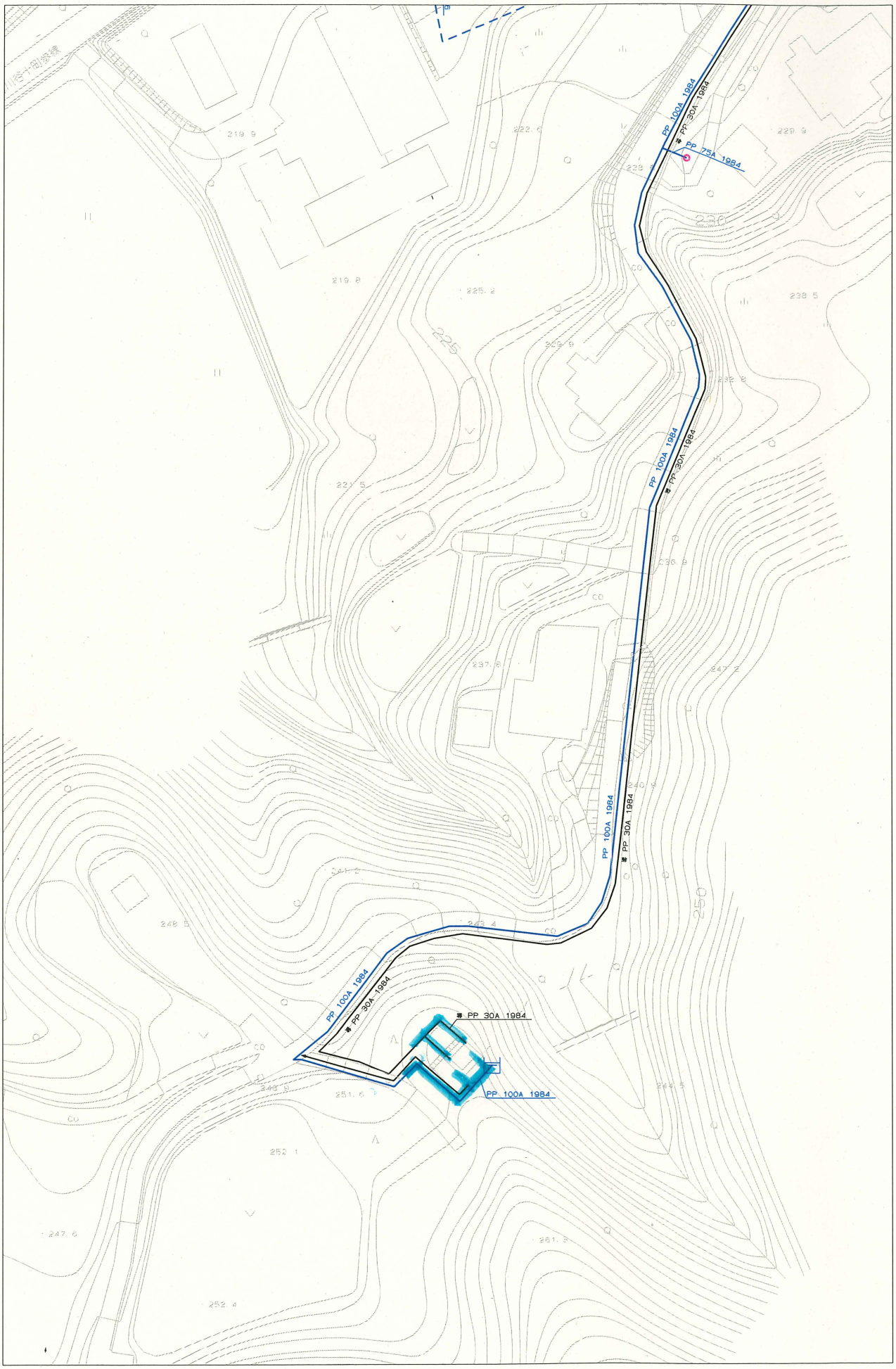

上越市ガス水道局

1/1000

0　60m

この地図の作成に当たっては、国土地理院長の承認を得て、同院発行の数値地図25000（空間データ基盤）、数値地図（国土基本情報）電子国土基本図（地図情報）、数値地図（国土基本情報）電子国土基本図（地名情報）、数値地図（国土基本情報）基盤地図情報（数値標高モデル）及び基盤地図情報を使用した。
（承認番号 平25情使、第954号）

FE50-63

掘削復旧断面図①

00:【仮設】流出管 TSVPφ50 01:［切替］TSVPφ50 H=1350

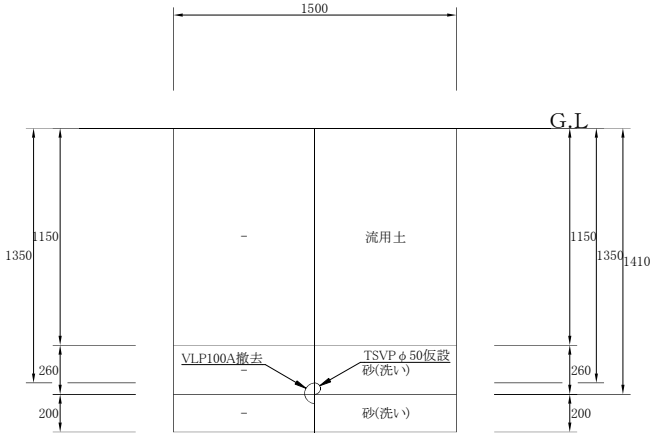

00:【仮設】流出管 TSVPφ50 02:［切替］TSVPφ50 H=800

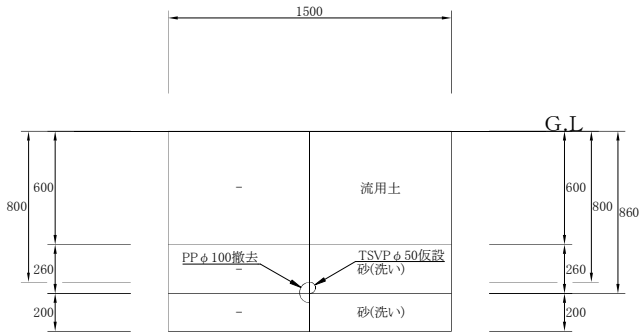

00:【仮設】流出管 TSVPφ50 03:［埋設］TSVPφ50 H=1350

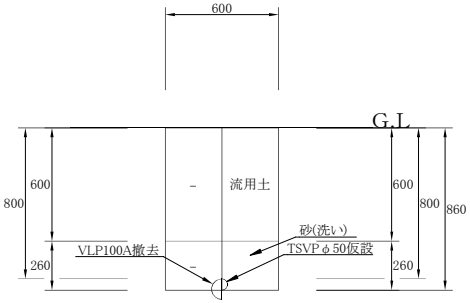

00:【仮設】流出管 TSVPφ50 04:［埋設］TSVPφ50 H=800

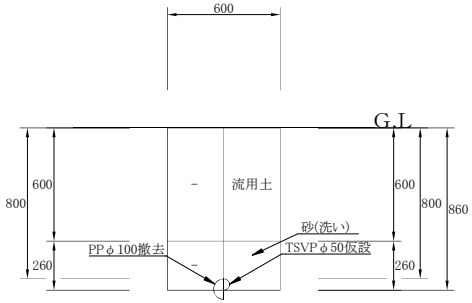

掘削復旧断面図②

01:【本設】流入管 PE(A)φ30 01:［切替］PE(A)φ30 H=900 （掘削・埋戻し）

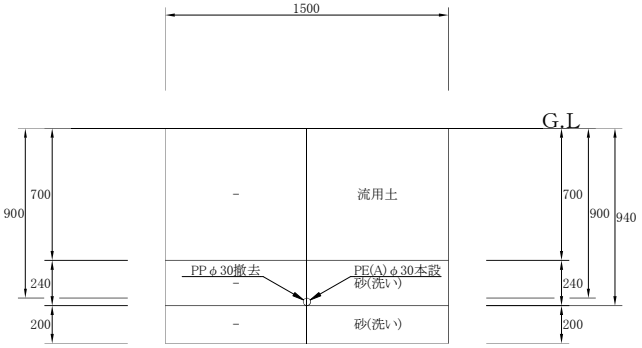

01:【本設】流入管 PE(A)φ30 02:［埋設］PE(A)φ30 H=900 （掘削・埋戻し）

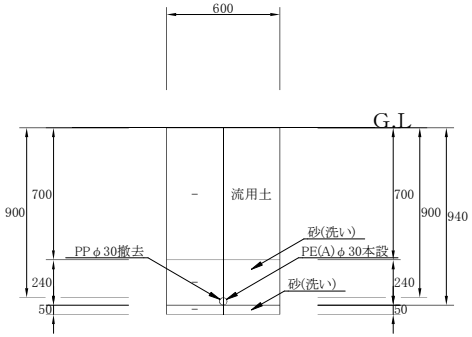

02:【本設】流出管 HPPEφ75 01:［切替］HPPEφ75 H=1350 （掘削・埋戻し）

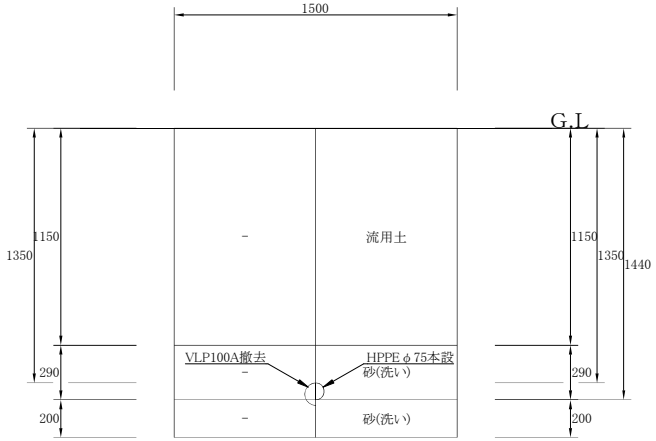

02:【本設】流出管 HPPEφ75 02:［切替］HPPEφ75 H=800 （掘削・埋戻し）

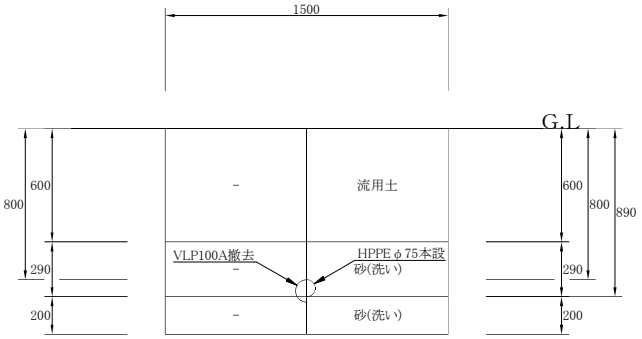

02:【本設】流出管 HPPEφ75 03:［埋設］HPPEφ75 H=1350 （掘削・埋戻し）

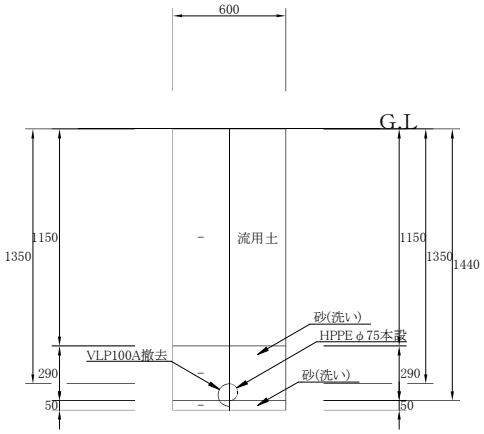

02:【本設】流出管 HPPEφ75 04:［埋設］HPPEφ75 H=800 （掘削・埋戻し）

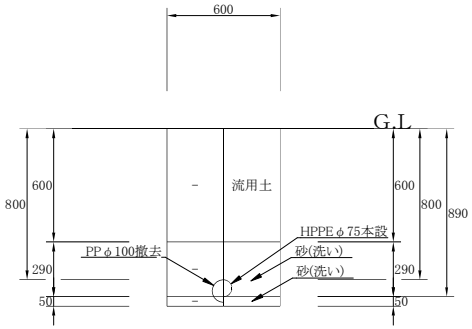

掘削復旧断面図③

02:【本設】流出管 HPPEφ75 06: [埋設]HPPEφ50 H=800 (掘削・埋戻し)

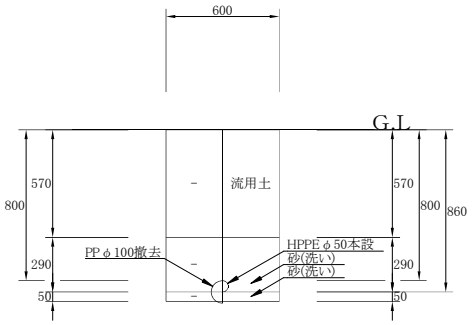

03:【本設】越流・排泥管 PE(A)φ30 01: [切替]越流排泥管PE(A)30 H=1600 (掘削・埋戻し)

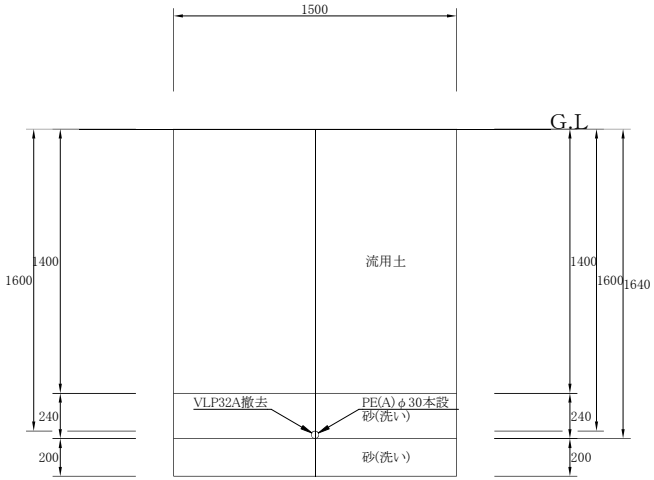

03:【本設】越流・排泥管 PE(A)φ30 02: [埋設]越流排泥管PE(A)30 H=1600 (掘削・埋戻し)

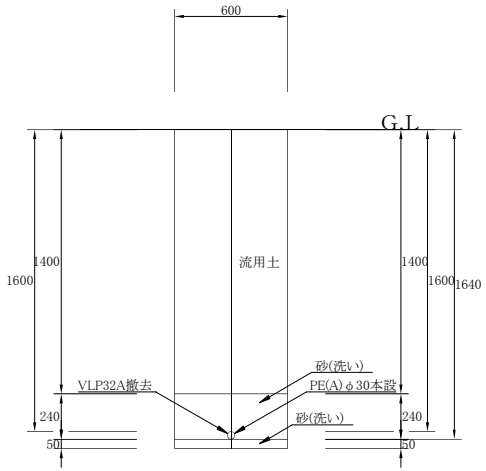

03:【本設】越流・排泥管 PE(A)φ30 03: [埋設]越流管PE(A)φ30 H=1100 (掘削・埋戻し)

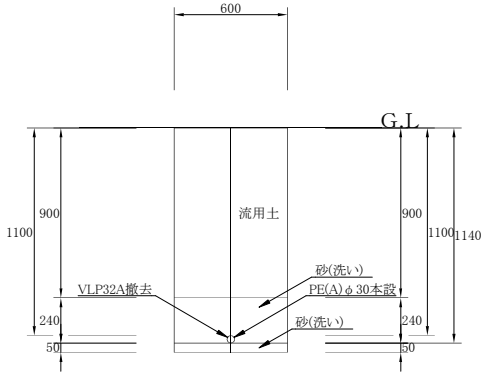

掘削復旧断面図④

01:【本設】流入管 PE(A)φ30 04:［埋設］SUS 32A H=900 （掘削・埋戻し） 1／20

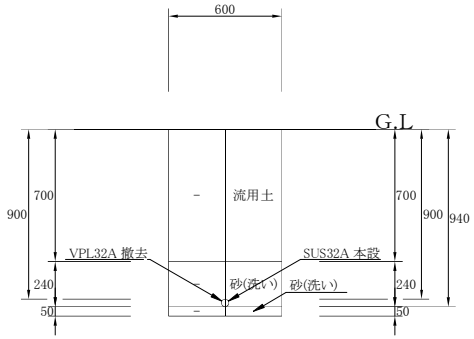

02:【本設】流出管 HPPEφ75 07:［埋設］SUS80A H=1350 （掘削・埋戻し） 1／20

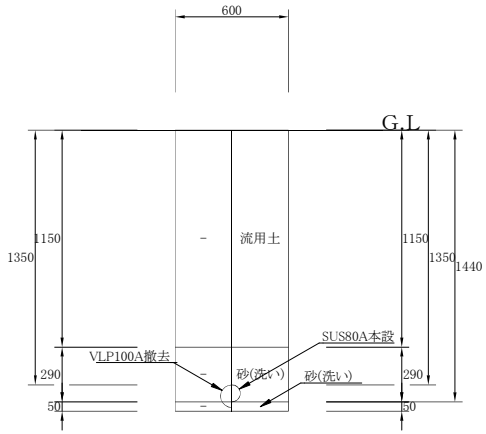

03:【本設】越流・排泥管 PE(A)φ30 05:［埋設］越流管SUS 32A H=1100 （掘削・埋戻し） 1／20

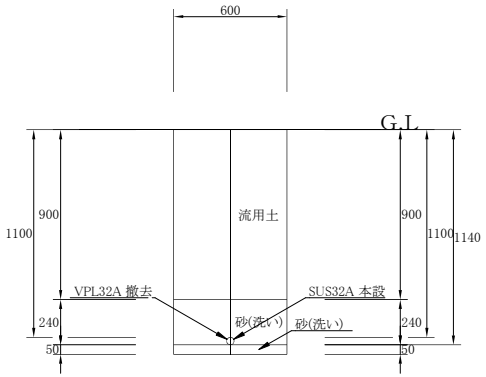

03:【本設】越流・排泥管 PE(A)φ30 05:［埋設］排泥管SUS 32A H=1600 （掘削・埋戻し） 1／20

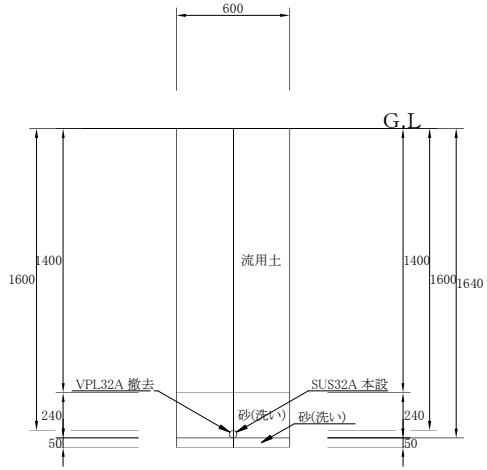

工 種 集 計 表(土工)

設計書管理番号:　22012700[当初設計書]

工種番号	00	工種名称	【仮設】流出管 TSVPφ50	工種規格	

名称	単位	工種総延長		ルート				
				01	02	03	04	05
土工延長	m	22.600		2.000	2.000	1.500	3.100	14.000
管路延長	m	18.600				1.500	3.100	14.000

土工延長の値は土工延長・余堀延長・試掘延長・撤去延長を合計した値です

単価コード	単価名称／種別	形状寸法／備考	単位	区分		設計数量	小計	ルート				
								01	02	03	04	05
TSS1000 00	小型バックホウ掘削積込		m3			11.000	11.347	4.812	3.162	0.766	2.607	
	小型BH ｸﾛｰﾗ型 山積0.13m3排ｶﾞｽ2次	水道事業実務必携										
TSX1300 00	路床工(洗砂)	1層max仕上厚20cm	m3			3.000	3.460	1.376	1.376	0.231	0.477	
	山積0.13m3	複合代価(水道事業実務必携)										
TSX1300 00	路床工(流用土)	1層max仕上厚20cm	m3			8.000	7.929	3.450	1.800	0.540	2.139	
	山積0.13m3	複合代価(水道事業実務必携)										
TSXG003000	発生土処理	L=10km 自由処分 ＤＩＤ区域外	m3			3.000	3.418	1.362	1.362	0.226	0.468	
	ﾊﾞｯｸﾎｳ 山積0.13m3　2t積	複合代価(県積算基準・水道事業実務必携)										

工 種 集 計 表(土工)

設計書管理番号:　22012700[当初設計書]

工種番号	01	工種名称	【本設】流入管 PE(A)φ30	工種規格	

名称	単位	工種総延長		ルート				
				01	02	03	04	
土工延長	m	19.500		2.000	6.600	9.600	1.300	
管路延長	m	17.480			6.580	9.600	1.300	

土工延長の値は土工延長・余堀延長・試掘延長・撤去延長を合計した値です

単価コード	単価名称／種別	形状寸法／備考	単位	区分		設計数量	小計	ルート				
								01	02	03	04	
TSS1000 00	小型バックホウ掘削積込		m3			8.000	8.101	3.418	3.913		0.770	
	小型BH ｸﾛｰﾗ型 山積0.13m3排ｶﾞｽ2次	水道事業実務必携										
TSX1300 00	路床工(洗砂)	1層max仕上厚20cm	m3			3.000	2.683	1.318	1.141		0.224	
	山積0.13m3	複合代価(水道事業実務必携)										
TSX1300 00	路床工(流用土)	1層max仕上厚20cm	m3			5.000	5.418	2.100	2.772		0.546	
	山積0.13m3	複合代価(水道事業実務必携)										
TSXG003000	発生土処理	L=10km 自由処分 ＤＩＤ区域外	m3			3.000	2.683	1.318	1.141		0.224	
	ﾊﾞｯｸﾎｳ 山積0.13m3　2t積	複合代価(県積算基準・水道事業実務必携)										

工 種 集 計 表(土工)

設計書管理番号:　22012700[当初設計書]

工種番号	02	工種名称	【本設】流出管 HPPEφ75	工種規格	

名称	単位	工種総延長		ルート				
				01	02	03	04	05
土工延長	m	26.440		2.000	2.000	10.400	8.400	0.040
管路延長	m	22.472				10.470	8.400	

土工延長の値は土工延長・余堀延長・試掘延長・撤去延長を合計した値です

単価コード	単価名称／種別	形状寸法／備考	単位	区分		設計数量	小計	ルート				
								01	02	03	04	05
TSS1000 00	小型バックホウ掘削積込		m3			25.000	24.805	4.898	3.248	9.183	4.645	
	小型BH ｸﾛｰﾗ型 山積0.13m3排ｶﾞｽ2次	水道事業実務必携										
TSX1300 00	路床工(洗砂)	1層max仕上厚20cm	m3			7.000	7.354	1.458	1.458	2.059	1.663	
	山積0.13m3	複合代価(水道事業実務必携)										
TSX1300 00	路床工(流用土)	1層max仕上厚20cm	m3			18.000	17.586	3.450	1.800	7.176	3.024	
	山積0.13m3	複合代価(水道事業実務必携)										
TSXG003000	発生土処理	L=10km 自由処分 ＤＩＤ区域外	m3			7.000	7.219	1.448	1.448	2.007	1.621	
	ﾊﾞｯｸﾎｳ 山積0.13m3　2t積	複合代価(県積算基準・水道事業実務必携)										

工 種 集 計 表(土工)

設計書管理番号:　22012700[当初設計書]

工種番号	02	工種名称	【本設】流出管 HPPEφ75	工種規格	

名称	単位	工種総延長		ルート				
				06	07			
土工延長	m	26.440		1.000	2.600			
管路延長	m	22.472		1.000	2.602			

土工延長の値は土工延長・余堀延長・試掘延長・撤去延長を合計した値です

単価コード	単価名称／種別	形状寸法／備考	単位	区分		設計数量	小計	ルート				
								06	07			
TSS1000 00	小型バックホウ掘削積込		m3					0.536	2.295			
	小型BH ｸﾛｰﾗ型 山積0.13m3排ｶﾞｽ2次	水道事業実務必携										
TSX1300 00	路床工(洗砂)	1層max仕上厚20cm	m3					0.202	0.514			
	山積0.13m3	複合代価(水道事業実務必携)										
TSX1300 00	路床工(流用土)	1層max仕上厚20cm	m3					0.342	1.794			
	山積0.13m3	複合代価(水道事業実務必携)										
TSXG003000	発生土処理	L=10km 自由処分 ＤＩＤ区域外	m3					0.194	0.501			
	ﾊﾞｯｸﾎｳ 山積0.13m3　2t積	複合代価(県積算基準・水道事業実務必携)										

工 種 集 計 表(土工)

設計書管理番号:　22012700[当初設計書]

工種番号	03	工種名称	【本設】越流・排泥管 PE(A)φ30	工種規格	

名称	単位	工種総延長		ルート				
				01	02	03	04	05
土工延長	m	20.400		2.000	7.100	1.100	6.600	1.800
管路延長	m	18.360			7.060	1.100	6.600	1.800

土工延長の値は土工延長・余堀延長・試掘延長・撤去延長を合計した値です

単価コード	単価名称／種別	形状寸法／備考	単位	区分		設計数量	小計	ルート				
								01	02	03	04	05
TSS1000 00	小型バックホウ掘削積込		m3			17.000	16.600	5.518	7.192	0.784		1.283
	小型BH ｸﾛｰﾗ型 山積0.13m3排ｶﾞｽ2次	水道事業実務必携										
TSX1300 00	路床工(洗砂)	1層max仕上厚20cm	m3			2.000	2.404	0.718	1.015	0.157		0.257
	山積0.13m3	複合代価(水道事業実務必携)										
TSX1300 00	路床工(流用土)	1層max仕上厚20cm	m3			13.000	13.242	4.200	5.964	0.594		0.972
	山積0.13m3	複合代価(水道事業実務必携)										
TSXG003000	発生土処理	L=10km 自由処分 ＤＩＤ区域外	m3			3.000	3.358	1.318	1.228	0.190		0.311
	ﾊﾞｯｸﾎｳ 山積0.13m3　2t積	複合代価(県積算基準・水道事業実務必携)										

工 種 集 計 表(土工)

設計書管理番号:　22012700[当初設計書]

工種番号	03	工種名称	【本設】越流・排泥管 PE(A)φ30	工種規格	

名称	単位	工種総延長		ルート				
				06				
土工延長	m	20.400		1.800				
管路延長	m	18.360		1.800				

土工延長の値は土工延長・余堀延長・試掘延長・撤去延長を合計した値です

単価コード	単価名称／種別	形状寸法／備考	単位	区分		設計数量	小計	ルート				
								06				
TSS1000 00	小型バックホウ掘削積込		m3					1.823				
	小型BH ｸﾛｰﾗ型 山積0.13m3排ｶﾞｽ2次	水道事業実務必携										
TSX1300 00	路床工(洗砂)	1層max仕上厚20cm	m3					0.257				
	山積0.13m3	複合代価(水道事業実務必携)										
TSX1300 00	路床工(流用土)	1層max仕上厚20cm	m3					1.512				
	山積0.13m3	複合代価(水道事業実務必携)										
TSXG003000	発生土処理	L=10km 自由処分 ＤＩＤ区域外	m3					0.311				
	ﾊﾞｯｸﾎｳ 山積0.13m3　2t積	複合代価(県積算基準・水道事業実務必携)										

土 工 数 量 計 算 書 （ 計 算 表 ）

設計書管理番号： 22012700[当初設計書]

工種番号	00	工種名称	【仮設】流出管 TSVPφ50	ルート番号	01	ルート名称	[切替]TSVPφ50 H=1350

層種別	層	計 算 凡 例 ／ 計 算 式
掘削	1	数量 = 掘削幅 × 厚み ×（土工延長 + 余掘延長 + 試掘延長 + 撤去延長）
		3.450 m3 = 1.500 * 1.150 *（2.000 + 0.000 + 0.000 + 0.000）
掘削	2	数量 =（(掘削幅 × 厚み - 管面積）×（土工延長 + 撤去延長)）+（掘削幅 × 厚み ×（余掘延長 + 試掘延長)）
		0.770 m3 =（(1.500 * 0.260 - 0.005) *（2.000 + 0.000)）+（1.500 * 0.260 *（0.000 + 0.000)）
縦余掘り	1	数量 =（(掘削幅 × 厚み - 管面積）×（土工延長 + 撤去延長)）+（掘削幅 × 厚み ×（余掘延長 + 試掘延長)）
		0.592 m3 =（(1.500 * 0.200 - 0.004) *（2.000 + 0.000)）+（1.500 * 0.200 *（0.000 + 0.000)）
掘削埋め戻し	1	数量 = 掘削幅 × 厚み ×（土工延長 + 余掘延長 + 試掘延長 + 撤去延長）
		3.450 m3 = 1.500 * 1.150 *（2.000 + 0.000 + 0.000 + 0.000）
掘削埋め戻し	2	数量 =（(掘削幅 × 厚み - 管面積）× 土工延長）+（掘削幅 × 厚み ×（余掘延長 + 試掘延長 + 撤去延長)）
		0.776 m3 =（(1.500 * 0.260 - 0.002) * 2.000）+（1.500 * 0.260 *（0.000 + 0.000 + 0.000)）
管底下埋め戻し	1	数量 =（(継手管底幅 × 厚み）-（普通掘削管底幅 × 影響厚み)）× 継手掘延長 +（普通掘削管底幅 × 厚み）×（土工延長 + 余掘延長 + 試掘延長 + 撤去延長）
		0.600 m3 =（(1.500 * 0.000) -（1.500 * 0.000)）* 0.000 +（(1.500 * 0.200) *（2.000 + 0.000 + 0.000 + 0.000)）
残土処分層	2	数量 = 掘削第2層土量
(掘削)		0.770 m3 = 0.770
残土処分層	1	数量 = 縦余掘り第1層土量
(縦余掘り)		0.592 m3 = 0.592

土 工 数 量 計 算 書 （ 計 算 表 ）

設計書管理番号： 22012700[当初設計書]

工種番号	00	工種名称	【仮設】流出管 TSVPφ50	ルート番号	02	ルート名称	[切替]TSVPφ50 H=800

層種別	層	計 算 凡 例 ／ 計 算 式
掘削	1	数量 = 掘削幅 × 厚み ×（土工延長 + 余掘延長 + 試掘延長 + 撤去延長）
		1.800 m3 = 1.500 * 0.600 *（2.000 + 0.000 + 0.000 + 0.000）
掘削	2	数量 =（(掘削幅 × 厚み − 管面積）×（土工延長 + 撤去延長)）+（掘削幅 × 厚み ×（余掘延長 + 試掘延長)）
		0.770 m3 =（(1.500 * 0.260 − 0.005）*（2.000 + 0.000)）+（1.500 * 0.260 *（0.000 + 0.000)）
縦余掘り	1	数量 =（(掘削幅 × 厚み − 管面積）×（土工延長 + 撤去延長)）+（掘削幅 × 厚み ×（余掘延長 + 試掘延長)）
		0.592 m3 =（(1.500 * 0.200 − 0.004）*（2.000 + 0.000)）+（1.500 * 0.200 *（0.000 + 0.000)）
掘削埋め戻し	1	数量 = 掘削幅 × 厚み ×（土工延長 + 余掘延長 + 試掘延長 + 撤去延長）
		1.800 m3 = 1.500 * 0.600 *（2.000 + 0.000 + 0.000 + 0.000）
掘削埋め戻し	2	数量 =（(掘削幅 × 厚み − 管面積）× 土工延長）+（掘削幅 × 厚み ×（余掘延長 + 試掘延長 + 撤去延長)）
		0.776 m3 =（(1.500 * 0.260 − 0.002）* 2.000）+（1.500 * 0.260 *（0.000 + 0.000 + 0.000)）
管底下埋め戻し	1	数量 =（(継手管底幅 × 厚み）−（普通掘削管底幅 × 影響厚み)）× 継手掘延長 +（普通掘削管底幅 × 厚み）×（土工延長 + 余掘延長 + 試掘延長 + 撤去延長）
		0.600 m3 =（(1.500 * 0.000）−（1.500 * 0.000)）* 0.000 +（(1.500 * 0.200）*（2.000 + 0.000 + 0.000 + 0.000)）
残土処分層	2	数量 = 掘削第2層土量
（掘削）		0.770 m3 = 0.770
残土処分層	1	数量 = 縦余掘り第1層土量
（縦余掘り）		0.592 m3 = 0.592

土 工 数 量 計 算 書 （ 計 算 表 ）

設計書管理番号： 22012700[当初設計書]

工種番号	00	工種名称	【仮設】流出管 TSVPφ50	ルート番号	03	ルート名称	[埋設]TSVPφ50 H=1350

層種別	層	計 算 凡 例 ／ 計 算 式
掘削	1	数量 = 掘削幅 × 厚み ×（土工延長 + 余掘延長 + 試掘延長 + 撤去延長）
		0.540 m3 = 0.600 * 0.600 *（1.500 + 0.000 + 0.000 + 0.000）
掘削	2	数量 =（(掘削幅 × 厚み - 管面積）×（土工延長 + 撤去延長)）+（掘削幅 × 厚み ×（余掘延長 + 試掘延長)）
		0.226 m3 =（(0.600 * 0.260 - 0.005) *（1.500 + 0.000)）+（0.600 * 0.260 *（0.000 + 0.000)）
掘削埋め戻し	1	数量 = 掘削幅 × 厚み ×（土工延長 + 余掘延長 + 試掘延長 + 撤去延長）
		0.540 m3 = 0.600 * 0.600 *（1.500 + 0.000 + 0.000 + 0.000）
掘削埋め戻し	2	数量 =（(掘削幅 × 厚み - 管面積）× 土工延長）+（掘削幅 × 厚み ×（余掘延長 + 試掘延長 + 撤去延長)）
		0.231 m3 =（(0.600 * 0.260 - 0.002) * 1.500）+（0.600 * 0.260 *（0.000 + 0.000 + 0.000)）
残土処分層	2	数量 = 掘削第2層土量
（掘削）		0.226 m3 = 0.226

土 工 数 量 計 算 書 （ 計 算 表 ）

設計書管理番号： 22012700[当初設計書]

工種番号	00	工種名称	【仮設】流出管 TSVPφ50	ルート番号	04	ルート名称	[埋設]TSVPφ50 H=800

層種別	層	計 算 凡 例 ／ 計 算 式
掘削	1	数量 = 掘削幅 × 厚み ×（土工延長 + 余掘延長 + 試掘延長 + 撤去延長）
		2.139 m3 = 0.600 * 1.150 *（3.100 + 0.000 + 0.000 + 0.000）
掘削	2	数量 =（(掘削幅 × 厚み - 管面積）×（土工延長 + 撤去延長)）+（掘削幅 × 厚み ×（余掘延長 + 試掘延長)）
		0.468 m3 =（(0.600 * 0.260 - 0.005）*（3.100 + 0.000)）+（0.600 * 0.260 *（0.000 + 0.000)）
掘削埋め戻し	1	数量 = 掘削幅 × 厚み ×（土工延長 + 余掘延長 + 試掘延長 + 撤去延長）
		2.139 m3 = 0.600 * 1.150 *（3.100 + 0.000 + 0.000 + 0.000）
掘削埋め戻し	2	数量 =（(掘削幅 × 厚み - 管面積）× 土工延長）+（掘削幅 × 厚み ×（余掘延長 + 試掘延長 + 撤去延長)）
		0.477 m3 =（(0.600 * 0.260 - 0.002）* 3.100）+（0.600 * 0.260 *（0.000 + 0.000 + 0.000)）
残土処分層	2	数量 = 掘削第2層土量
(掘削)		0.468 m3 = 0.468

土 工 数 量 計 算 書 （ 計 算 表 ）

設計書管理番号： 22012700[当初設計書]

工種番号	01	工種名称	【本設】流入管 PE(A)φ30	ルート番号	01	ルート名称	[切替]PE(A)φ30 H=900

層種別	層	計 算 凡 例 ／ 計 算 式
掘削	1	数量 = 掘削幅 × 厚み ×（土工延長 + 余掘延長 + 試掘延長 + 撤去延長）
		2.100 m3 = 1.500 * 0.700 *（2.000 + 0.000 + 0.000 + 0.000）
掘削	2	数量 =（(掘削幅 × 厚み - 管面積）×（土工延長 + 撤去延長)）+（掘削幅 × 厚み ×（余掘延長 + 試掘延長)）
		0.718 m3 =（(1.500 * 0.240 - 0.001）*（2.000 + 0.000)）+（1.500 * 0.240 *（0.000 + 0.000)）
縦余掘り	1	数量 = 掘削幅 × 厚み ×（土工延長 + 余掘延長 + 試掘延長 + 撤去延長）
		0.600 m3 = 1.500 * 0.200 *（2.000 + 0.000 + 0.000 + 0.000）
掘削埋め戻し	1	数量 = 掘削幅 × 厚み ×（土工延長 + 余掘延長 + 試掘延長 + 撤去延長）
		2.100 m3 = 1.500 * 0.700 *（2.000 + 0.000 + 0.000 + 0.000）
掘削埋め戻し	2	数量 =（(掘削幅 × 厚み - 管面積）× 土工延長）+（掘削幅 × 厚み ×（余掘延長 + 試掘延長 + 撤去延長)）
		0.718 m3 =（(1.500 * 0.240 - 0.001）* 2.000）+（1.500 * 0.240 *（0.000 + 0.000 + 0.000)）
管底下埋め戻し	1	数量 =（(継手管底幅 × 厚み）-（普通掘削管底幅 × 影響厚み)）× 継手掘延長 +（普通掘削管底幅 × 厚み）×（土工延長 + 余掘延長 + 試掘延長 + 撤去延長）
		0.600 m3 =（(1.500 * 0.000）-（1.500 * 0.000)）* 0.000 +（(1.500 * 0.200）*（2.000 + 0.000 + 0.000 + 0.000)）
残土処分層	2	数量 = 掘削第2層土量
（掘削）		0.718 m3 = 0.718
残土処分層	1	数量 = 縦余掘り第1層土量
（縦余掘り）		0.600 m3 = 0.600

土 工 数 量 計 算 書 （ 計 算 表 ）

設計書管理番号： 22012700[当初設計書]

工種番号	01	工種名称	【本設】流入管 PE(A)φ30	ルート番号	02	ルート名称	[埋設]PE(A)φ30 H=900

層種別	層	計 算 凡 例 ／ 計 算 式
掘削	1	数量 = 掘削幅 × 厚み ×（土工延長 + 余掘延長 + 試掘延長 + 撤去延長）
		2.772 m3 = 0.600 * 0.700 *（6.600 + 0.000 + 0.000 + 0.000）
掘削	2	数量 =（(掘削幅 × 厚み − 管面積）×（土工延長 + 撤去延長)）+（掘削幅 × 厚み ×（余掘延長 + 試掘延長)）
		0.943 m3 =（(0.600 * 0.240 − 0.001）*（6.600 + 0.000)）+（0.600 * 0.240 *（0.000 + 0.000)）
縦余掘り	1	数量 = 掘削幅 × 厚み ×（土工延長 + 余掘延長 + 試掘延長 + 撤去延長）
		0.198 m3 = 0.600 * 0.050 *（6.600 + 0.000 + 0.000 + 0.000）
掘削埋め戻し	1	数量 = 掘削幅 × 厚み ×（土工延長 + 余掘延長 + 試掘延長 + 撤去延長）
		2.772 m3 = 0.600 * 0.700 *（6.600 + 0.000 + 0.000 + 0.000）
掘削埋め戻し	2	数量 =（(掘削幅 × 厚み − 管面積）× 土工延長）+（掘削幅 × 厚み ×（余掘延長 + 試掘延長 + 撤去延長)）
		0.943 m3 =（(0.600 * 0.240 − 0.001）* 6.600）+（0.600 * 0.240 *（0.000 + 0.000 + 0.000)）
管底下埋め戻し	1	数量 =（(継手管底幅 × 厚み）−（普通掘削管底幅 × 影響厚み)）× 継手掘延長 +（普通掘削管底幅 × 厚み）×（土工延長 + 余掘延長 + 試掘延長 + 撤去延長）
		0.198 m3 =（(0.600 * 0.000）−（0.600 * 0.000)）* 0.000 +（(0.600 * 0.050）*（6.600 + 0.000 + 0.000 + 0.000)）
残土処分層	2	数量 = 掘削第2層土量
（掘削）		0.943 m3 = 0.943
残土処分層	1	数量 = 縦余掘り第1層土量
（縦余掘り）		0.198 m3 = 0.198

土 工 数 量 計 算 書 （ 計 算 表 ）

設計書管理番号： 22012700[当初設計書]

工種番号	01	工種名称	【本設】流入管 PE(A)φ30	ルート番号	04	ルート名称	[埋設]SUS 32A H=900

層種別	層	計 算 凡 例 ／ 計 算 式
掘削	1	数量 = 掘削幅 × 厚み ×（土工延長 + 余掘延長 + 試掘延長 + 撤去延長）
		0.546 m3 = 0.600 * 0.700 *（1.300 + 0.000 + 0.000 + 0.000）
掘削	2	数量 =（(掘削幅 × 厚み − 管面積）×（土工延長 + 撤去延長)）+（掘削幅 × 厚み ×（余掘延長 + 試掘延長)）
		0.185 m3 =（(0.600 * 0.240 − 0.001）*（1.300 + 0.000)）+（0.600 * 0.240 *（0.000 + 0.000)）
縦余掘り	1	数量 = 掘削幅 × 厚み ×（土工延長 + 余掘延長 + 試掘延長 + 撤去延長）
		0.039 m3 = 0.600 * 0.050 *（1.300 + 0.000 + 0.000 + 0.000）
掘削埋め戻し	1	数量 = 掘削幅 × 厚み ×（土工延長 + 余掘延長 + 試掘延長 + 撤去延長）
		0.546 m3 = 0.600 * 0.700 *（1.300 + 0.000 + 0.000 + 0.000）
掘削埋め戻し	2	数量 =（(掘削幅 × 厚み − 管面積）× 土工延長）+（掘削幅 × 厚み ×（余掘延長 + 試掘延長 + 撤去延長)）
		0.185 m3 =（(0.600 * 0.240 − 0.001）* 1.300）+（0.600 * 0.240 *（0.000 + 0.000 + 0.000)）
管底下埋め戻し	1	数量 =（(継手管底幅 × 厚み）−（普通掘削管底幅 × 影響厚み)）× 継手掘延長 +（普通掘削管底幅 × 厚み）×（土工延長 + 余掘延長 + 試掘延長 + 撤去延長）
		0.039 m3 =（(0.600 * 0.000）−（0.600 * 0.000)）* 0.000 +（(0.600 * 0.050）*（1.300 + 0.000 + 0.000 + 0.000)）
残土処分層	2	数量 = 掘削第2層土量
（掘削）		0.185 m3 = 0.185
残土処分層	1	数量 = 縦余掘り第1層土量
（縦余掘り）		0.039 m3 = 0.039

土 工 数 量 計 算 書 （ 計 算 表 ）

設計書管理番号： 22012700[当初設計書]

工種番号	02	工種名称	【本設】流出管 HPPEφ75	ルート番号	01	ルート名称	[切替]HPPEφ75 H=1350

層種別	層	計 算 凡 例 ／ 計 算 式
掘削	1	数量 = 掘削幅 × 厚み ×（土工延長 + 余掘延長 + 試掘延長 + 撤去延長）
		3.450 m3 = 1.500 * 1.150 *（2.000 + 0.000 + 0.000 + 0.000）
掘削	2	数量 =（(掘削幅 × 厚み - 管面積）×（土工延長 + 撤去延長)）+（掘削幅 × 厚み ×（余掘延長 + 試掘延長)）
		0.852 m3 =（(1.500 * 0.290 - 0.009）*（2.000 + 0.000)）+（1.500 * 0.290 *（0.000 + 0.000)）
縦余掘り	1	数量 =（(掘削幅 × 厚み - 管面積）×（土工延長 + 撤去延長)）+（掘削幅 × 厚み ×（余掘延長 + 試掘延長)）
		0.596 m3 =（(1.500 * 0.200 - 0.002）*（2.000 + 0.000)）+（1.500 * 0.200 *（0.000 + 0.000)）
掘削埋め戻し	1	数量 = 掘削幅 × 厚み ×（土工延長 + 余掘延長 + 試掘延長 + 撤去延長）
		3.450 m3 = 1.500 * 1.150 *（2.000 + 0.000 + 0.000 + 0.000）
掘削埋め戻し	2	数量 =（(掘削幅 × 厚み - 管面積）× 土工延長）+（掘削幅 × 厚み ×（余掘延長 + 試掘延長 + 撤去延長)）
		0.858 m3 =（(1.500 * 0.290 - 0.006）* 2.000）+（1.500 * 0.290 *（0.000 + 0.000 + 0.000)）
管底下埋め戻し	1	数量 =（(継手管底幅 × 厚み）-（普通掘削管底幅 × 影響厚み)）× 継手掘延長 +（普通掘削管底幅 × 厚み）×（土工延長 + 余掘延長 + 試掘延長 + 撤去延長）
		0.600 m3 =（(1.500 * 0.000）-（1.500 * 0.000)）* 0.000 +（(1.500 * 0.200）*（2.000 + 0.000 + 0.000 + 0.000)）
残土処分層	2	数量 = 掘削第2層土量
（掘削）		0.852 m3 = 0.852
残土処分層	1	数量 = 縦余掘り第1層土量
（縦余掘り）		0.596 m3 = 0.596

土 工 数 量 計 算 書 （ 計 算 表 ）

設計書管理番号： 22012700[当初設計書]

工種番号	02	工種名称	【本設】流出管 HPPEφ75	ルート番号	02	ルート名称	[切替]HPPEφ75 H=800

層種別	層	計 算 凡 例 ／ 計 算 式
掘削	1	数量 = 掘削幅 × 厚み ×（土工延長 + 余掘延長 + 試掘延長 + 撤去延長）
		1.800 m3 = 1.500 * 0.600 *（2.000 + 0.000 + 0.000 + 0.000）
掘削	2	数量 =（(掘削幅 × 厚み - 管面積）×（土工延長 + 撤去延長)）+（掘削幅 × 厚み ×（余掘延長 + 試掘延長)）
		0.852 m3 =（(1.500 * 0.290 - 0.009）*（2.000 + 0.000)）+（1.500 * 0.290 *（0.000 + 0.000)）
縦余掘り	1	数量 =（(掘削幅 × 厚み - 管面積）×（土工延長 + 撤去延長)）+（掘削幅 × 厚み ×（余掘延長 + 試掘延長)）
		0.596 m3 =（(1.500 * 0.200 - 0.002）*（2.000 + 0.000)）+（1.500 * 0.200 *（0.000 + 0.000)）
掘削埋め戻し	1	数量 = 掘削幅 × 厚み ×（土工延長 + 余掘延長 + 試掘延長 + 撤去延長）
		1.800 m3 = 1.500 * 0.600 *（2.000 + 0.000 + 0.000 + 0.000）
掘削埋め戻し	2	数量 =（(掘削幅 × 厚み - 管面積）× 土工延長）+（掘削幅 × 厚み ×（余掘延長 + 試掘延長 + 撤去延長)）
		0.858 m3 =（(1.500 * 0.290 - 0.006）* 2.000）+（1.500 * 0.290 *（0.000 + 0.000 + 0.000)）
管底下埋め戻し	1	数量 =（(継手管底幅 × 厚み）-（普通掘削管底幅 × 影響厚み)）× 継手掘延長 +（普通掘削管底幅 × 厚み）×（土工延長 + 余掘延長 + 試掘延長 + 撤去延長）
		0.600 m3 =（(1.500 * 0.000）-（1.500 * 0.000)）* 0.000 +（(1.500 * 0.200）*（2.000 + 0.000 + 0.000 + 0.000)）
残土処分層	2	数量 = 掘削第2層土量
（掘削）		0.852 m3 = 0.852
残土処分層	1	数量 = 縦余掘り第1層土量
（縦余掘り）		0.596 m3 = 0.596

土 工 数 量 計 算 書 （ 計 算 表 ）

設計書管理番号： 22012700[当初設計書]

工種番号	02	工種名称	【本設】流出管 HPPEφ75	ルート番号	03	ルート名称	[埋設]HPPEφ75 H=1350

層種別	層	計 算 凡 例 ／ 計 算 式
掘削	1	数量 = 掘削幅 × 厚み ×（土工延長 + 余掘延長 + 試掘延長 + 撤去延長）
		7.176 m3 = 0.600 * 1.150 *（10.400 + 0.000 + 0.000 + 0.000）
掘削	2	数量 =（(掘削幅 × 厚み - 管面積）×（土工延長 + 撤去延長)）+（掘削幅 × 厚み ×（余掘延長 + 試掘延長)）
		1.716 m3 =（(0.600 * 0.290 - 0.009）*（10.400 + 0.000)）+（0.600 * 0.290 *（0.000 + 0.000)）
縦余掘り	1	数量 =（(掘削幅 × 厚み - 管面積）×（土工延長 + 撤去延長)）+（掘削幅 × 厚み ×（余掘延長 + 試掘延長)）
		0.291 m3 =（(0.600 * 0.050 - 0.002）*（10.400 + 0.000)）+（0.600 * 0.050 *（0.000 + 0.000)）
掘削埋め戻し	1	数量 = 掘削幅 × 厚み ×（土工延長 + 余掘延長 + 試掘延長 + 撤去延長）
		7.176 m3 = 0.600 * 1.150 *（10.400 + 0.000 + 0.000 + 0.000）
掘削埋め戻し	2	数量 =（(掘削幅 × 厚み - 管面積）× 土工延長）+（掘削幅 × 厚み ×（余掘延長 + 試掘延長 + 撤去延長)）
		1.747 m3 =（(0.600 * 0.290 - 0.006）* 10.400）+（0.600 * 0.290 *（0.000 + 0.000 + 0.000)）
管底下埋め戻し	1	数量 =（(継手管底幅 × 厚み）-（普通掘削管底幅 × 影響厚み)）× 継手掘延長 +（普通掘削管底幅 × 厚み）×（土工延長 + 余掘延長 + 試掘延長 + 撤去延長）
		0.312 m3 =（(0.600 * 0.000）-（0.600 * 0.000)）* 0.000 +（(0.600 * 0.050）*（10.400 + 0.000 + 0.000 + 0.000)）
残土処分層	2	数量 = 掘削第2層土量
（掘削）		1.716 m3 = 1.716
残土処分層	1	数量 = 縦余掘り第1層土量
（縦余掘り）		0.291 m3 = 0.291

土 工 数 量 計 算 書 （ 計 算 表 ）

設計書管理番号： 22012700[当初設計書]

工種番号	02	工種名称	【本設】流出管 HPPEφ75	ルート番号	04	ルート名称	[埋設]HPPEφ75 H=800

層種別	層	計 算 凡 例 ／ 計 算 式
掘削	1	数量 = 掘削幅 × 厚み ×（土工延長 + 余掘延長 + 試掘延長 + 撤去延長）
		3.024 m3 = 0.600 * 0.600 *（8.400 + 0.000 + 0.000 + 0.000）
掘削	2	数量 =（(掘削幅 × 厚み - 管面積）×（土工延長 + 撤去延長)）+（掘削幅 × 厚み ×（余掘延長 + 試掘延長)）
		1.386 m3 =（(0.600 * 0.290 - 0.009）*（8.400 + 0.000)）+（0.600 * 0.290 *（0.000 + 0.000)）
縦余掘り	1	数量 =（(掘削幅 × 厚み - 管面積）×（土工延長 + 撤去延長)）+（掘削幅 × 厚み ×（余掘延長 + 試掘延長)）
		0.235 m3 =（(0.600 * 0.050 - 0.002）*（8.400 + 0.000)）+（0.600 * 0.050 *（0.000 + 0.000)）
掘削埋め戻し	1	数量 = 掘削幅 × 厚み ×（土工延長 + 余掘延長 + 試掘延長 + 撤去延長）
		3.024 m3 = 0.600 * 0.600 *（8.400 + 0.000 + 0.000 + 0.000）
掘削埋め戻し	2	数量 =（(掘削幅 × 厚み - 管面積）× 土工延長）+（掘削幅 × 厚み ×（余掘延長 + 試掘延長 + 撤去延長)）
		1.411 m3 =（(0.600 * 0.290 - 0.006）* 8.400）+（0.600 * 0.290 *（0.000 + 0.000 + 0.000)）
管底下埋め戻し	1	数量 =（(継手管底幅 × 厚み）-（普通掘削管底幅 × 影響厚み)）× 継手掘延長 +（普通掘削管底幅 × 厚み）×（土工延長 + 余掘延長 + 試掘延長 + 撤去延長）
		0.252 m3 =（(0.600 * 0.000）-（0.600 * 0.000)）* 0.000 +（(0.600 * 0.050）*（8.400 + 0.000 + 0.000 + 0.000)）
残土処分層	2	数量 = 掘削第2層土量
（掘削）		1.386 m3 = 1.386
残土処分層	1	数量 = 縦余掘り第1層土量
（縦余掘り）		0.235 m3 = 0.235

土 工 数 量 計 算 書 （ 計 算 表 ）

設計書管理番号： 22012700[当初設計書]

工種番号	02	工種名称	【本設】流出管 HPPEφ75	ルート番号	06	ルート名称	[埋設]HPPEφ50 H=800

層種別	層	計 算 凡 例 ／ 計 算 式
掘削	1	数量 = 掘削幅 × 厚み ×（土工延長 + 余掘延長 + 試掘延長 + 撤去延長）
		0.342 m3 = 0.600 * 0.570 *（1.000 + 0.000 + 0.000 + 0.000）
掘削	2	数量 =（(掘削幅 × 厚み − 管面積）×（土工延長 + 撤去延長)）+（掘削幅 × 厚み ×（余掘延長 + 試掘延長)）
		0.169 m3 =（(0.600 * 0.290 − 0.005）*（1.000 + 0.000)）+（0.600 * 0.290 *（0.000 + 0.000)）
縦余掘り	1	数量 =（(掘削幅 × 厚み − 管面積）×（土工延長 + 撤去延長)）+（掘削幅 × 厚み ×（余掘延長 + 試掘延長)）
		0.025 m3 =（(0.600 * 0.050 − 0.005）*（1.000 + 0.000)）+（0.600 * 0.050 *（0.000 + 0.000)）
掘削埋め戻し	1	数量 = 掘削幅 × 厚み ×（土工延長 + 余掘延長 + 試掘延長 + 撤去延長）
		0.342 m3 = 0.600 * 0.570 *（1.000 + 0.000 + 0.000 + 0.000）
掘削埋め戻し	2	数量 =（(掘削幅 × 厚み − 管面積）× 土工延長）+（掘削幅 × 厚み ×（余掘延長 + 試掘延長 + 撤去延長)）
		0.172 m3 =（(0.600 * 0.290 − 0.002）* 1.000）+（0.600 * 0.290 *（0.000 + 0.000 + 0.000)）
管底下埋め戻し	1	数量 =（(継手管底幅 × 厚み）−（普通掘削管底幅 × 影響厚み)）× 継手掘延長 +（普通掘削管底幅 × 厚み）×（土工延長 + 余掘延長 + 試掘延長 + 撤去延長）
		0.030 m3 =（(0.600 * 0.000）−（0.600 * 0.000)）* 0.000 +（(0.600 * 0.050）*（1.000 + 0.000 + 0.000 + 0.000)）
残土処分層	2	数量 = 掘削第2層土量
（掘削）		0.169 m3 = 0.169
残土処分層	1	数量 = 縦余掘り第1層土量
（縦余掘り）		0.025 m3 = 0.025

土 工 数 量 計 算 書 （ 計 算 表 ）

設計書管理番号： 22012700[当初設計書]

工種番号	02	工種名称	【本設】流出管 HPPEφ75	ルート番号	07	ルート名称	[埋設]SUS80A H=1350

層種別	層	計 算 凡 例 ／ 計 算 式
掘削	1	数量 = 掘削幅 × 厚み ×（土工延長 + 余掘延長 + 試掘延長 + 撤去延長）
		1.794 m3 = 0.600 * 1.150 *（2.600 + 0.000 + 0.000 + 0.000）
掘削	2	数量 =（(掘削幅 × 厚み - 管面積）×（土工延長 + 撤去延長)）+（掘削幅 × 厚み ×（余掘延長 + 試掘延長)）
		0.429 m3 =（(0.600 * 0.290 - 0.009）*（2.600 + 0.000)）+（0.600 * 0.290 *（0.000 + 0.000)）
縦余掘り	1	数量 =（(掘削幅 × 厚み - 管面積）×（土工延長 + 撤去延長)）+（掘削幅 × 厚み ×（余掘延長 + 試掘延長)）
		0.072 m3 =（(0.600 * 0.050 - 0.002）*（2.600 + 0.000)）+（0.600 * 0.050 *（0.000 + 0.000)）
掘削埋め戻し	1	数量 = 掘削幅 × 厚み ×（土工延長 + 余掘延長 + 試掘延長 + 撤去延長）
		1.794 m3 = 0.600 * 1.150 *（2.600 + 0.000 + 0.000 + 0.000）
掘削埋め戻し	2	数量 =（(掘削幅 × 厚み - 管面積）× 土工延長）+（掘削幅 × 厚み ×（余掘延長 + 試掘延長 + 撤去延長)）
		0.436 m3 =（(0.600 * 0.290 - 0.006）* 2.600）+（0.600 * 0.290 *（0.000 + 0.000 + 0.000)）
管底下埋め戻し	1	数量 =（(継手管底幅 × 厚み）-（普通掘削管底幅 × 影響厚み)）× 継手掘延長 +（普通掘削管底幅 × 厚み）×（土工延長 + 余掘延長 + 試掘延長 + 撤去延長）
		0.078 m3 =（(0.600 * 0.000）-（0.600 * 0.000)）* 0.000 +（(0.600 * 0.050）*（2.600 + 0.000 + 0.000 + 0.000)）
残土処分層	2	数量 = 掘削第2層土量
（掘削）		0.429 m3 = 0.429
残土処分層	1	数量 = 縦余掘り第1層土量
（縦余掘り）		0.072 m3 = 0.072

土 工 数 量 計 算 書 （ 計 算 表 ）

設計書管理番号： 22012700[当初設計書]

工種番号	03	工種名称	【本設】越流・排泥管 PE(A)φ30	ルート番号	01	ルート名称	[切替]越流排泥管PE(A)30 H=1600

層種別	層	計 算 凡 例 ／ 計 算 式
掘削	1	数量 = 掘削幅 × 厚み ×（土工延長 + 余掘延長 + 試掘延長 + 撤去延長）
		4.200 m3 = 1.500 * 1.400 *（2.000 + 0.000 + 0.000 + 0.000）
掘削	2	数量 =（(掘削幅 × 厚み - 管面積）×（土工延長 + 撤去延長)）+（掘削幅 × 厚み ×（余掘延長 + 試掘延長)）
		0.718 m3 =（(1.500 * 0.240 - 0.001）*（2.000 + 0.000)）+（1.500 * 0.240 *（0.000 + 0.000)）
縦余掘り	1	数量 = 掘削幅 × 厚み ×（土工延長 + 余掘延長 + 試掘延長 + 撤去延長）
		0.600 m3 = 1.500 * 0.200 *（2.000 + 0.000 + 0.000 + 0.000）
掘削埋め戻し	1	数量 = 掘削幅 × 厚み ×（土工延長 + 余掘延長 + 試掘延長 + 撤去延長）
		4.200 m3 = 1.500 * 1.400 *（2.000 + 0.000 + 0.000 + 0.000）
掘削埋め戻し	2	数量 =（(掘削幅 × 厚み - 管面積）× 土工延長）+（掘削幅 × 厚み ×（余掘延長 + 試掘延長 + 撤去延長)）
		0.718 m3 =（(1.500 * 0.240 - 0.001）* 2.000）+（1.500 * 0.240 *（0.000 + 0.000 + 0.000)）
管底下埋め戻し	1	数量 =（(継手管底幅 × 厚み）-（普通掘削管底幅 × 影響厚み)）× 継手掘延長 +（普通掘削管底幅 × 厚み）×（土工延長 + 余掘延長 + 試掘延長 + 撤去延長）
		0.600 m3 =（(1.500 * 0.000）-（1.500 * 0.000)）* 0.000 +（(1.500 * 0.200）*（2.000 + 0.000 + 0.000 + 0.000)）
残土処分層	2	数量 = 掘削第2層土量
（掘削）		0.718 m3 = 0.718
残土処分層	1	数量 = 縦余掘り第1層土量
（縦余掘り）		0.600 m3 = 0.600

土 工 数 量 計 算 書 （ 計 算 表 ）

設計書管理番号： 22012700[当初設計書]

工種番号	03	工種名称	【本設】越流・排泥管 PE(A)φ30	ルート番号	02	ルート名称	[埋設]越流排泥管PE(A)30 H=1600

層種別	層	計 算 凡 例 ／ 計 算 式
掘削	1	数量 = 掘削幅 × 厚み ×（土工延長 + 余掘延長 + 試掘延長 + 撤去延長）
		5.964 m3 = 0.600 * 1.400 *（7.100 + 0.000 + 0.000 + 0.000）
掘削	2	数量 =（(掘削幅 × 厚み - 管面積）×（土工延長 + 撤去延長)）+（掘削幅 × 厚み ×（余掘延長 + 試掘延長)）
		1.015 m3 =（(0.600 * 0.240 - 0.001）*（7.100 + 0.000)）+（0.600 * 0.240 *（0.000 + 0.000)）
縦余掘り	1	数量 = 掘削幅 × 厚み ×（土工延長 + 余掘延長 + 試掘延長 + 撤去延長）
		0.213 m3 = 0.600 * 0.050 *（7.100 + 0.000 + 0.000 + 0.000）
掘削埋め戻し	1	数量 = 掘削幅 × 厚み ×（土工延長 + 余掘延長 + 試掘延長 + 撤去延長）
		5.964 m3 = 0.600 * 1.400 *（7.100 + 0.000 + 0.000 + 0.000）
掘削埋め戻し	2	数量 =（(掘削幅 × 厚み - 管面積）× 土工延長）+（掘削幅 × 厚み ×（余掘延長 + 試掘延長 + 撤去延長)）
		1.015 m3 =（(0.600 * 0.240 - 0.001）* 7.100）+（0.600 * 0.240 *（0.000 + 0.000 + 0.000)）
管底下埋め戻し	1	数量 =（(継手管底幅 × 厚み）-（普通掘削管底幅 × 影響厚み)）× 継手掘延長 +（普通掘削管底幅 × 厚み）×（土工延長 + 余掘延長 + 試掘延長 + 撤去延長）
		0.213 m3 =（(0.600 * 0.000）-（0.600 * 0.000)）* 0.000 +（(0.600 * 0.050）*（7.100 + 0.000 + 0.000 + 0.000)）
残土処分層	2	数量 = 掘削第2層土量
（掘削）		1.015 m3 = 1.015
残土処分層	1	数量 = 縦余掘り第1層土量
（縦余掘り）		0.213 m3 = 0.213

土 工 数 量 計 算 書 （ 計 算 表 ）

設計書管理番号： 22012700[当初設計書]

工種番号	03	工種名称	【本設】越流・排泥管 PE(A)φ30	ルート番号	03	ルート名称	[埋設]越流管PE(A)φ30 H=1100

層種別	層	計 算 凡 例 ／ 計 算 式
掘削	1	数量 = 掘削幅 × 厚み ×（土工延長 + 余掘延長 + 試掘延長 + 撤去延長）
		0.594 m3 = 0.600 * 0.900 *（1.100 + 0.000 + 0.000 + 0.000）
掘削	2	数量 =（(掘削幅 × 厚み - 管面積）×（土工延長 + 撤去延長)）+（掘削幅 × 厚み ×（余掘延長 + 試掘延長)）
		0.157 m3 =（(0.600 * 0.240 - 0.001）*（1.100 + 0.000)）+（0.600 * 0.240 *（0.000 + 0.000)）
縦余掘り	1	数量 = 掘削幅 × 厚み ×（土工延長 + 余掘延長 + 試掘延長 + 撤去延長）
		0.033 m3 = 0.600 * 0.050 *（1.100 + 0.000 + 0.000 + 0.000）
掘削埋め戻し	1	数量 = 掘削幅 × 厚み ×（土工延長 + 余掘延長 + 試掘延長 + 撤去延長）
		0.594 m3 = 0.600 * 0.900 *（1.100 + 0.000 + 0.000 + 0.000）
掘削埋め戻し	2	数量 =（(掘削幅 × 厚み - 管面積）× 土工延長）+（掘削幅 × 厚み ×（余掘延長 + 試掘延長 + 撤去延長)）
		0.157 m3 =（(0.600 * 0.240 - 0.001）* 1.100）+（0.600 * 0.240 *（0.000 + 0.000 + 0.000)）
管底下埋め戻し	1	数量 =（(継手管底幅 × 厚み）-（普通掘削管底幅 × 影響厚み)）× 継手掘延長 +（普通掘削管底幅 × 厚み）×（土工延長 + 余掘延長 + 試掘延長 + 撤去延長）
		0.033 m3 =（(0.600 * 0.000）-（0.600 * 0.000)）* 0.000 +（(0.600 * 0.050）*（1.100 + 0.000 + 0.000 + 0.000)）
残土処分層	2	数量 = 掘削第2層土量
（掘削）		0.157 m3 = 0.157
残土処分層	1	数量 = 縦余掘り第1層土量
（縦余掘り）		0.033 m3 = 0.033

土 工 数 量 計 算 書 （ 計 算 表 ）

設計書管理番号： 22012700[当初設計書]

工種番号	03	工種名称	【本設】越流・排泥管 PE(A)φ30	ルート番号	05	ルート名称	[埋設]越流管SUS 32A H=1100

層種別	層	計 算 凡 例 ／ 計 算 式
掘削	1	数量 = 掘削幅 × 厚み ×（土工延長 + 余掘延長 + 試掘延長 + 撤去延長）
		0.972 m3 = 0.600 * 0.900 *（1.800 + 0.000 + 0.000 + 0.000）
掘削	2	数量 =（(掘削幅 × 厚み - 管面積）×（土工延長 + 撤去延長)）+（掘削幅 × 厚み ×（余掘延長 + 試掘延長)）
		0.257 m3 =（(0.600 * 0.240 - 0.001）*（1.800 + 0.000)）+（0.600 * 0.240 *（0.000 + 0.000)）
縦余掘り	1	数量 = 掘削幅 × 厚み ×（土工延長 + 余掘延長 + 試掘延長 + 撤去延長）
		0.054 m3 = 0.600 * 0.050 *（1.800 + 0.000 + 0.000 + 0.000）
掘削埋め戻し	1	数量 = 掘削幅 × 厚み ×（土工延長 + 余掘延長 + 試掘延長 + 撤去延長）
		0.972 m3 = 0.600 * 0.900 *（1.800 + 0.000 + 0.000 + 0.000）
掘削埋め戻し	2	数量 =（(掘削幅 × 厚み - 管面積）× 土工延長）+（掘削幅 × 厚み ×（余掘延長 + 試掘延長 + 撤去延長)）
		0.257 m3 =（(0.600 * 0.240 - 0.001）* 1.800）+（0.600 * 0.240 *（0.000 + 0.000 + 0.000)）
管底下埋め戻し	1	数量 =（(継手管底幅 × 厚み）-（普通掘削管底幅 × 影響厚み)）× 継手掘延長 +（普通掘削管底幅 × 厚み）×（土工延長 + 余掘延長 + 試掘延長 + 撤去延長）
		0.054 m3 =（(0.600 * 0.000）-（0.600 * 0.000)）* 0.000 +（(0.600 * 0.050）*（1.800 + 0.000 + 0.000 + 0.000)）
残土処分層	2	数量 = 掘削第2層土量
（掘削）		0.257 m3 = 0.257
残土処分層	1	数量 = 縦余掘り第1層土量
（縦余掘り）		0.054 m3 = 0.054

土 工 数 量 計 算 書 （ 計 算 表 ）

設計書管理番号： 22012700

工種番号	03	工種名称	【本設】越流・排泥管 PE(A)φ30	ルート番号	06	ルート名称	[埋設]越流排泥管PE(A)30 H=1600

層種別	層	計 算 凡 例 ／ 計 算 式
掘削	1	数量 = 掘削幅 × 厚み ×（土工延長 + 余掘延長 + 試掘延長 + 撤去延長）
		1.512 m3 = 0.600 * 1.400 *（1.800 + 0.000 + 0.000 + 0.000）
掘削	2	数量 =（(掘削幅 × 厚み - 管面積）×（土工延長 + 撤去延長)）+（掘削幅 × 厚み ×（余掘延長 + 試掘延長)）
		0.257 m3 =（(0.600 * 0.240 - 0.001）*（1.800 + 0.000)）+（0.600 * 0.240 *（0.000 + 0.000)）
縦余掘り	1	数量 = 掘削幅 × 厚み ×（土工延長 + 余掘延長 + 試掘延長 + 撤去延長）
		0.054 m3 = 0.600 * 0.050 *（1.800 + 0.000 + 0.000 + 0.000）
掘削埋め戻し	1	数量 = 掘削幅 × 厚み ×（土工延長 + 余掘延長 + 試掘延長 + 撤去延長）
		1.512 m3 = 0.600 * 1.400 *（1.800 + 0.000 + 0.000 + 0.000）
掘削埋め戻し	2	数量 =（(掘削幅 × 厚み - 管面積）× 土工延長）+（掘削幅 × 厚み ×（余掘延長 + 試掘延長 + 撤去延長)）
		0.257 m3 =（(0.600 * 0.240 - 0.001）* 1.800）+（0.600 * 0.240 *（0.000 + 0.000 + 0.000)）
管底下埋め戻し	1	数量 =（(継手管底幅 × 厚み）-（普通掘削管底幅 × 影響厚み)）× 継手掘延長 +（普通掘削管底幅 × 厚み）×（土工延長 + 余掘延長 + 試掘延長 + 撤去延長）
		0.054 m3 =（(0.600 * 0.000）-（0.600 * 0.000)）* 0.000 +（(0.600 * 0.050）*（1.800 + 0.000 + 0.000 + 0.000)）
残土処分層	2	数量 = 掘削第2層土量
（掘削）		0.257 m3 = 0.257
残土処分層	1	数量 = 縦余掘り第1層土量
（縦余掘り）		0.054 m3 = 0.054

R1.7月修正版

ルート番号	矢板の規格・寸法			施工土留工			矢板の使用回数	矢板の使用重量	供用日数	掘削深	矢板支保工掘削幅	備考
	1枚の幅	1枚の長さ	1m当りの重量	延長	枚数	総重量						
	① (m)	② (m)	③ (t/m・枚)	④ (m)	⑤ ④/①*2 (枚)	⑥ ⑤*②*③ (t)	⑦ (回)	⑧ ⑥/⑦ (t)	⑨ (日)		(m)	
ガス分												
水道分												
00-01	0.25	2.0	0.0118	2.0	16	0.3776	1	0.3776	7	2.0m以下	1.1～1.5	
02-01	0.25	2.0	0.0118	2.0	16	0.3776	1	0.3776	7	2.0m以下	1.1～1.5	
03-01	0.25	2.0	0.0118	2.0	16	0.3776	1	0.3776	7	2.0m以下	1.1～1.5	
03-02	0.25	2.0	0.0118	2.0	16	0.3776	1	0.3776	7	2.0m以下	1.1～1.5	

〔軽量鋼矢板たて込み・引抜工〕

	掘削深					
	1.5m以下	2.0m以下	2.5m以下	3.0m以下	3.5m以下	3.8m以下
ガス						
水道		8.0				

〔支保工〕

	掘削幅	掘削深		
		2.0m以下	3.5m以下	3.8m以下
ガス	0.9以下			
	0.9～1.1			
	1.1～1.5			
	1.5～2.0			
水道	0.9以下			
	0.9～1.1			
	1.1～1.5	8.0		
	1.5～2.0			

〔軽量鋼矢板賃料〕

	使用回数	供用日数	矢板使用重量	矢板使用重量（丸め）
ガス				
水道	1回	7日	1.5104	1.5t