FD46-32

ガス配管図

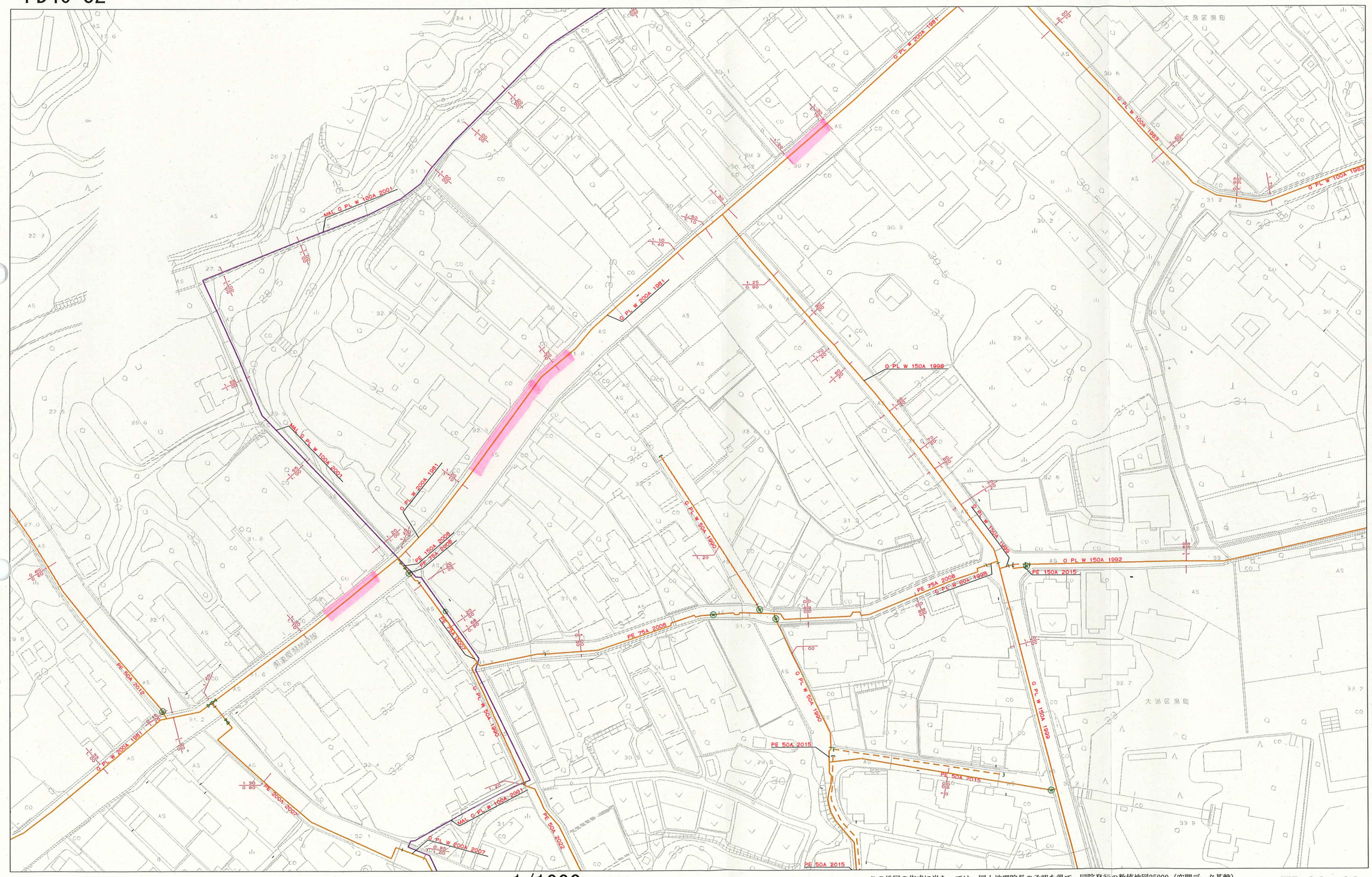

1/1000

0 80m

この地図の作成に当たっては、国土地理院長の承認を得て、同院発行の数値地図25000（空間データ基盤）、数値地図（国土基本情報）電子国土基本図（地図情報）、数値地図（国土基本情報）電子国土基本図（地名情報）、数値地図（国土基本情報）基盤地図情報（数値標高モデル）及び基盤地図情報を使用した。
（承認番号 平25情使、第954号）

FD46-43

上越市ガス水道局

FD46-32

水道配管図

1/1000

0 80m

この地図の作成に当たっては、国土地理院長の承認を得て、同院発行の数値地図25000（空間データ基盤）、数値地図（国土基本情報）電子国土基本図（地図情報）、数値地図（国土基本情報）電子国土基本図（地名情報）、数値地図（国土基本情報）基盤地図情報（数値標高モデル）及び基盤地図情報を使用した。
（承認番号 平25情使、第954号）

FD46-43

上越市ガス水道局

仮設給水管標準配管立体図 S=Free

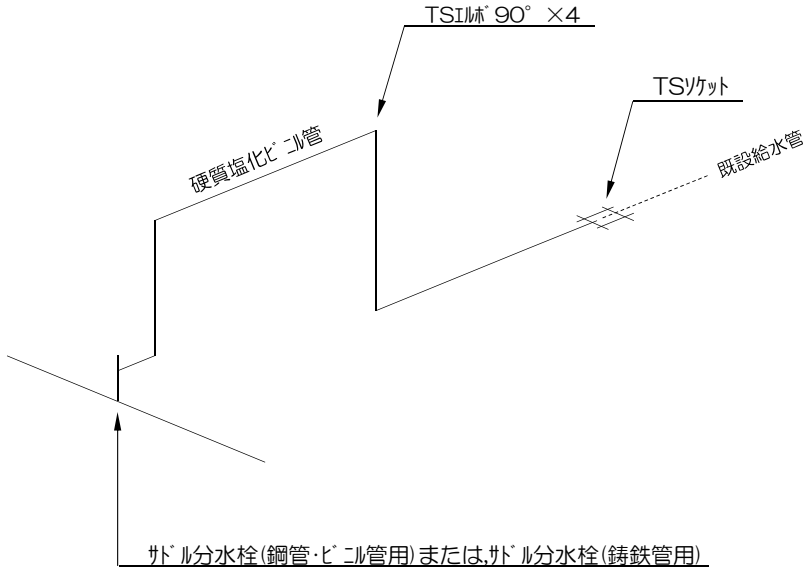

本設供給管・給水管標準配管立体図 ① S=Free

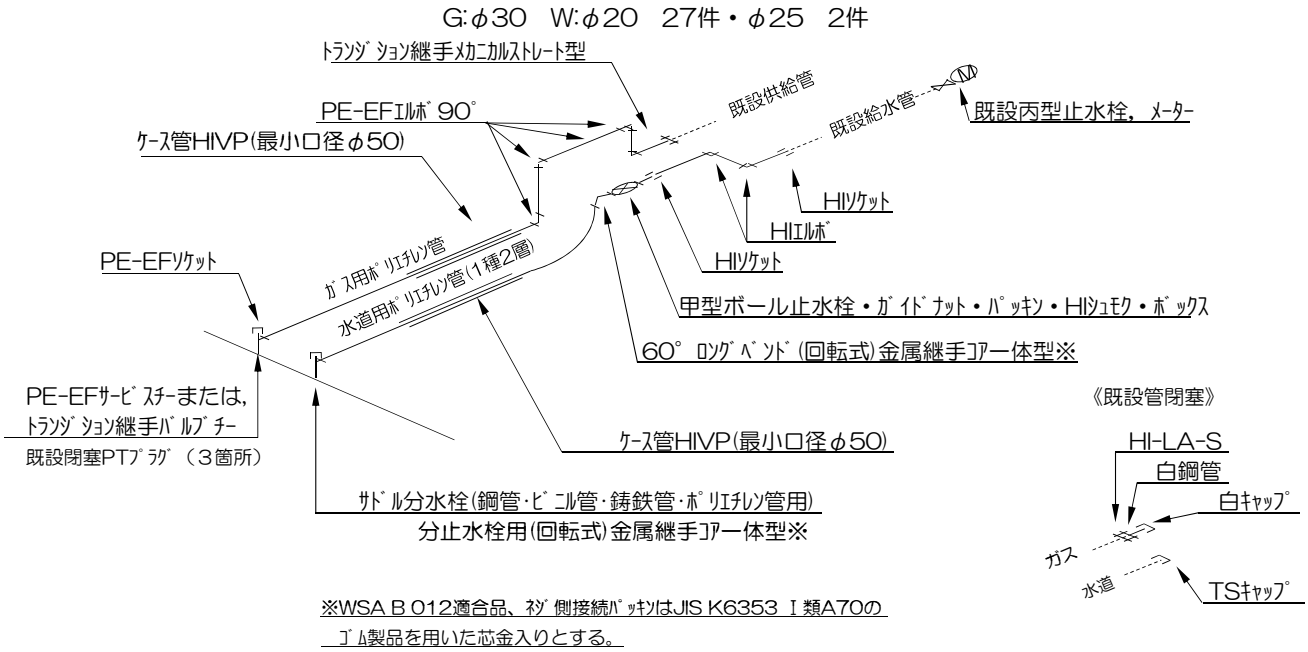

※WSA B 012適合品、ﾈｼﾞ側接続ﾊﾟｯｷﾝはJIS K6353 Ⅰ類A70の
ｺﾞﾑ製品を用いた芯金入りとする。

本設給水管標準配管立体図② S=Free

φ20　1件

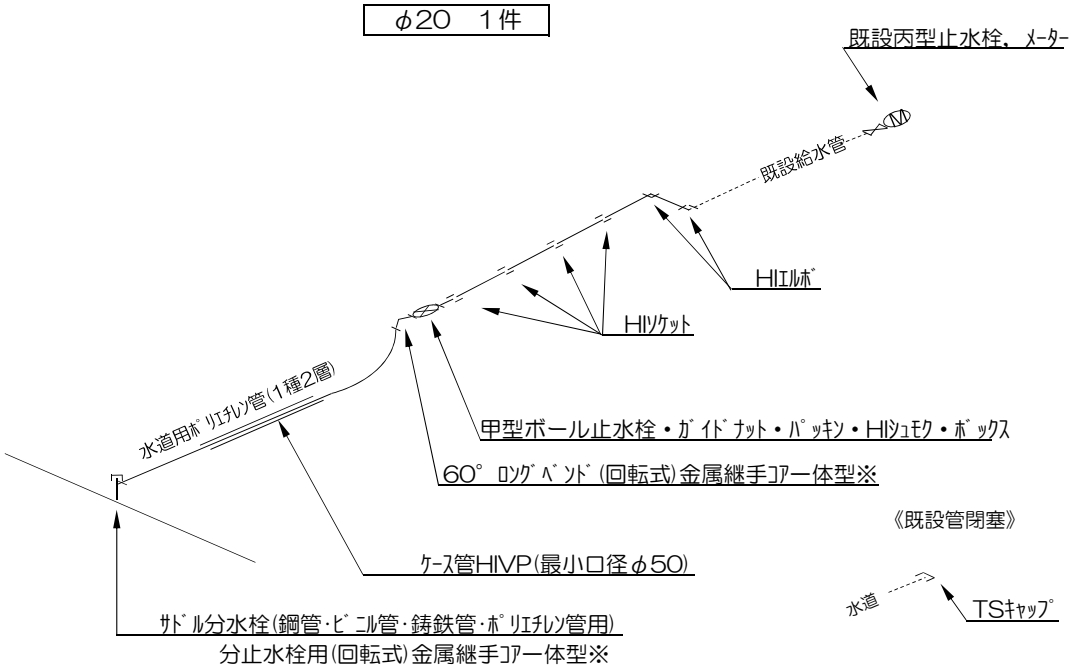

※WSA B 012適合品、ﾈｼﾞ側接続ﾊﾟｯｷﾝはJIS K6353 Ⅰ類A70の
ｺﾞﾑ製品を用いた芯金入りとする。

本設給水管標準配管立体図③ S=Free

φ20　1件

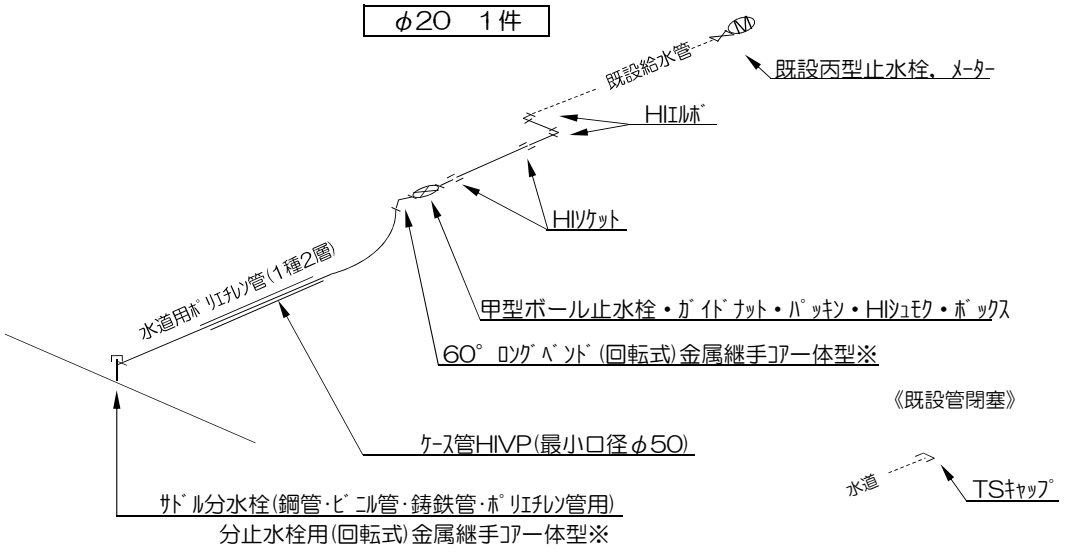

※WSA B 012適合品、ﾈｼﾞ側接続ﾊﾟｯｷﾝはJIS K6353 Ⅰ類A70の
ｺﾞﾑ製品を用いた芯金入りとする。

2016/2改定

多雪型消火栓設置標準図 S=Free

種　別	名　称
材　料	多雪型消火栓
布　設	・多雪型消火栓設置工 （台築造含む） 防護ｺﾝｸﾘｰﾄ 800×800×500 台座用基礎ｺﾝｸﾘｰﾄ 400×400×150+400×100×100 基礎砕石　RC-40 1200×1200×150 型枠工 800×500×4 400×150×4+400×100×2+100×100×2
土　木	・別途計上 埋戻し材 防護ｺﾝｸﾘｰﾄ体積分を控除 路床工（RC-40） 地下寸法に合わせ計上

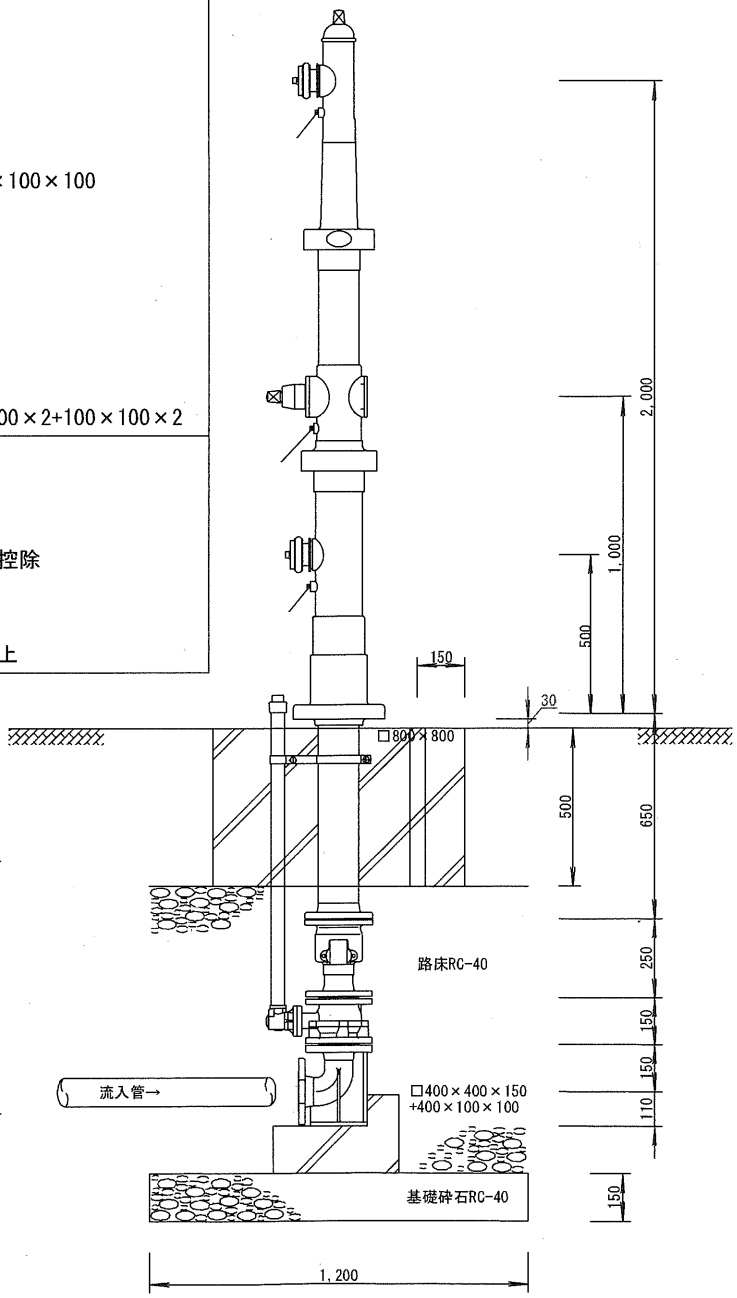

標識用鞘管配置図

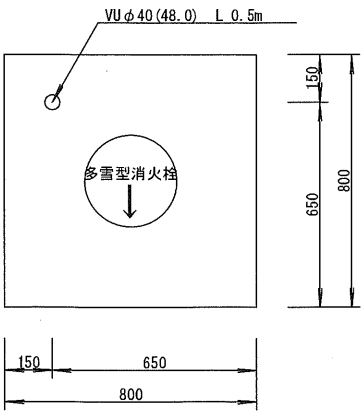

＊流入管に対して、土のう袋等で保護を行うこと。
＊現地が未舗装の場合、防護コンクリートを地盤から5cm嵩上げし土砂等の堆積防止を行うこと。

仮設掘削復旧断面図① S=Free

03:仮設水道TSVPφ100①工事
01: 市道切替既設不断水分岐接続 （掘削・埋戻し）

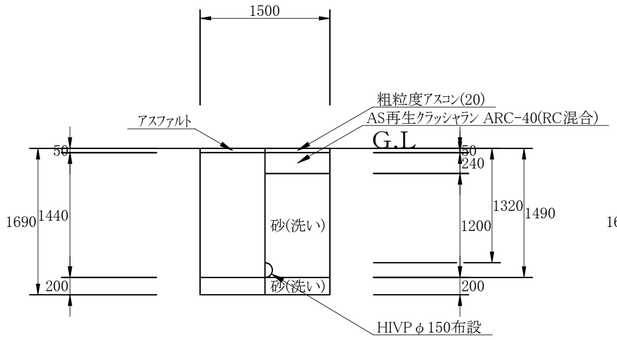

03:仮設水道TSVPφ100①工事
02: 市道切替 仮設撤去 （掘削・埋戻し）

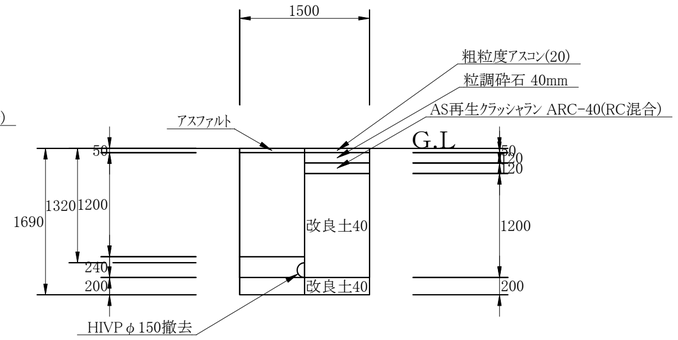

03:仮設水道TSVPφ100①工事
03: 市道布設 H=1320 （掘削・埋戻し）

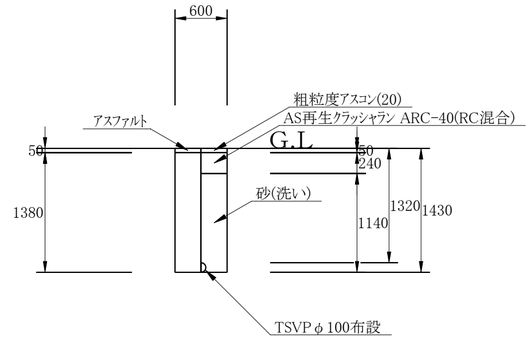

03:仮設水道TSVPφ100①工事
04: 市道撤去 H=1320 （掘削・埋戻し）

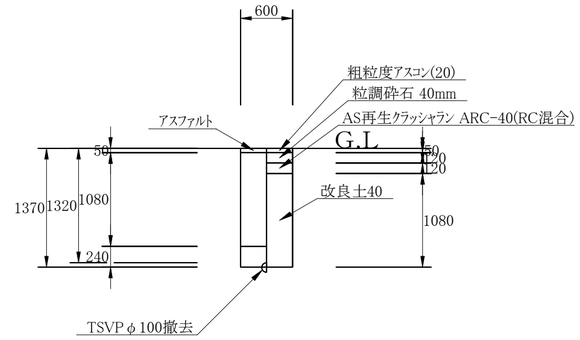

05:仮設水道TSVPφ100②工事
01: 県道布設H=800 （掘削・埋戻し）

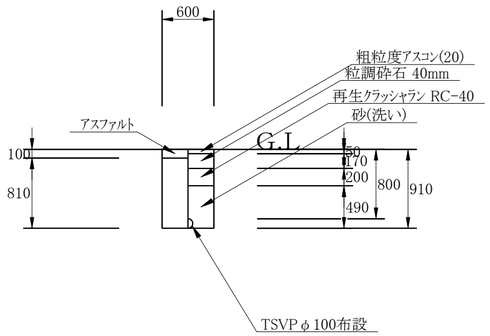

05:仮設水道TSVPφ100②工事
02: 県道撤去H=800 （掘削・埋戻し）

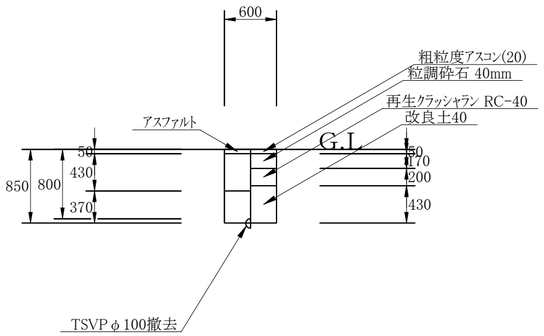

09:仮設水道TSVPφ50工事
02: 市道仮設H=400 （掘削・埋戻し）

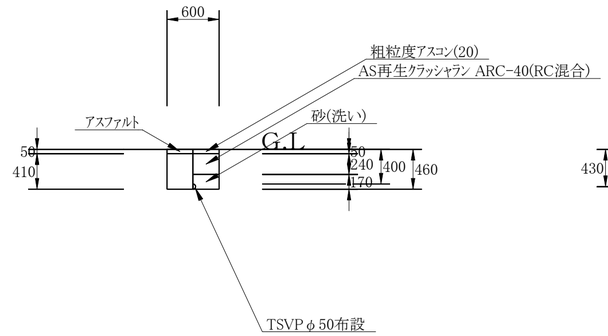

09:仮設水道TSVPφ50工事
03: 市道仮設撤去H=400 （掘削・埋戻し）

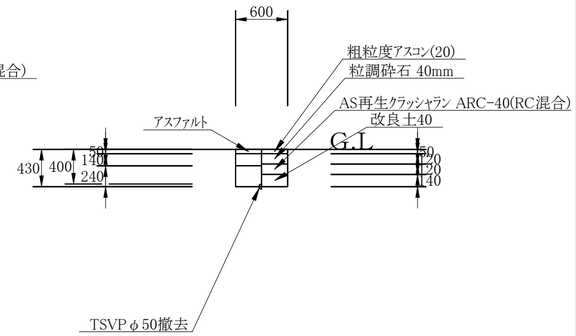

09:仮設水道TSVPφ50工事
04: 仮設切替H=900 （掘削・埋戻し）

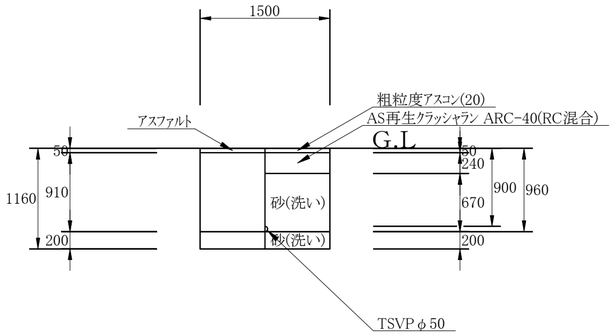

09:仮設水道TSVPφ50工事
05: 市道仮設TSVPφ30H=400 （掘削・埋戻し）

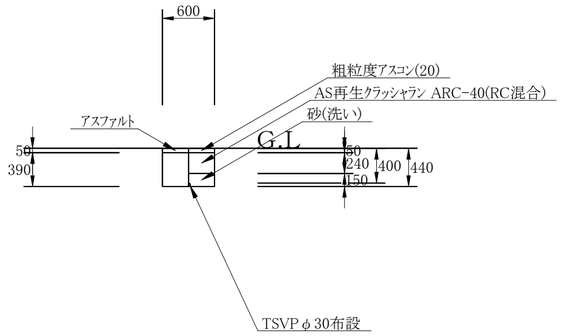

09:仮設水道TSVPφ50工事
06: 市道仮設撤去TSVPφ30H=400 （掘削・埋戻し）

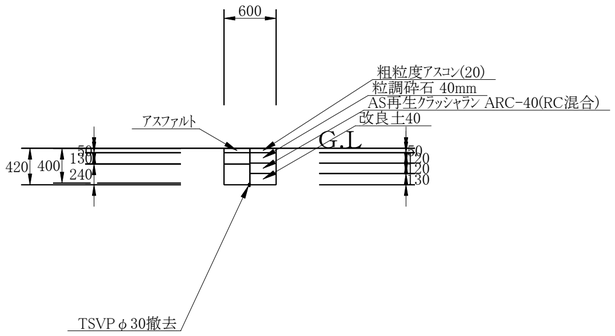

17:仮設給水管工事
03: 市道引込管H=400 （掘削・埋戻し）

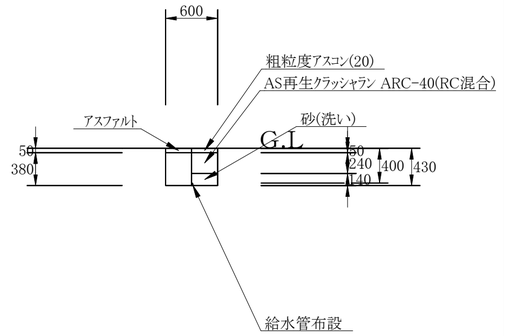

仮設掘削復旧断面図② S=Free

17:仮設給水管工事
04: 市道引込管撤去(H=400) (掘削・埋戻し)

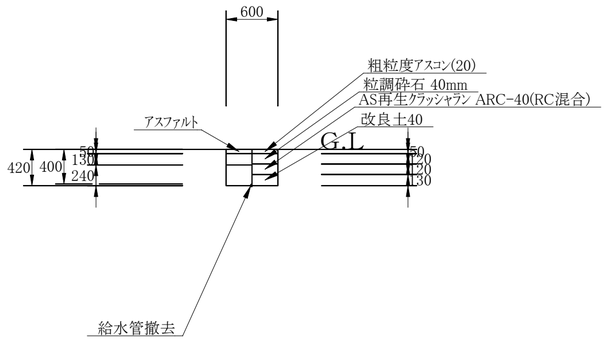

17:仮設給水管工事
05: 民地内接続(単独 Co) (掘削・埋戻し)

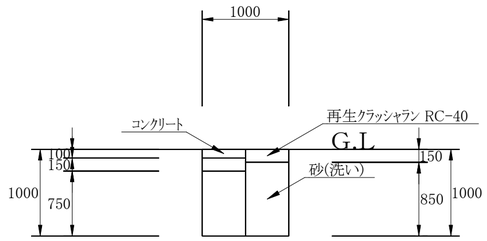

本設掘削復旧断面図① S=Free

01:本設ガス供給管工事
03: 県道布設(単独 As)H=1500 (掘削・埋戻し)

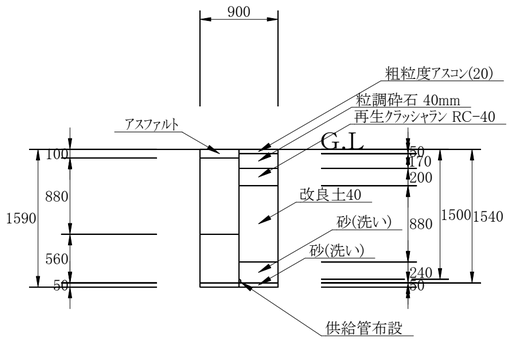

01:本設ガス供給管工事
04: 県道布設(単独 As)H=1600 (掘削・埋戻し)

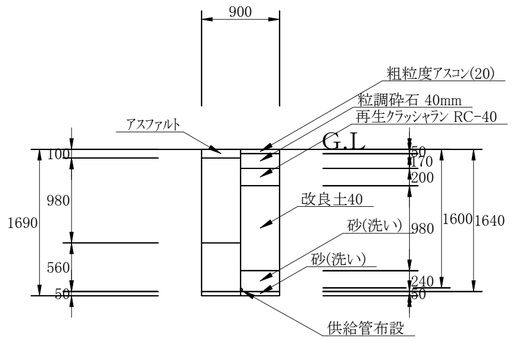

01:本設ガス供給管工事
07: 県道供給管閉塞(単独 As)H=1500 (掘削・埋戻し)

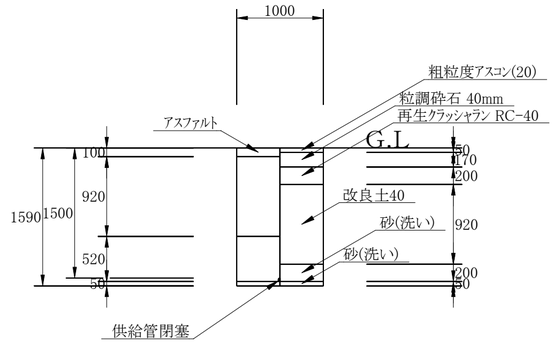

01:本設ガス供給管工事
05: 民地内接続(単独 Co) (掘削・埋戻し)

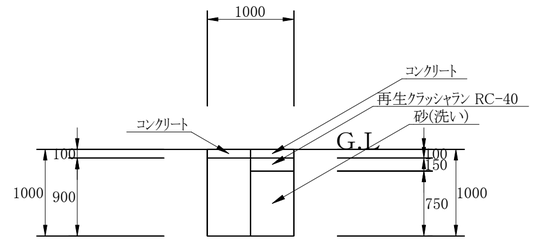

20:本設GXφ200①工事
01: 県道切替 H=1200 (掘削・埋戻し)

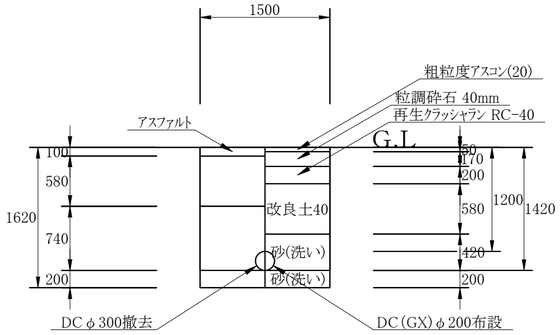

20:本設GXφ200①工事
02: 県道布設 H=1200 (掘削・埋戻し)

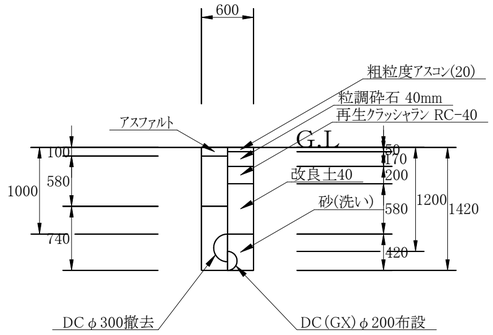

20:本設GXφ200①工事
02: 県道布設 H=1200会所 (掘削・埋戻し)

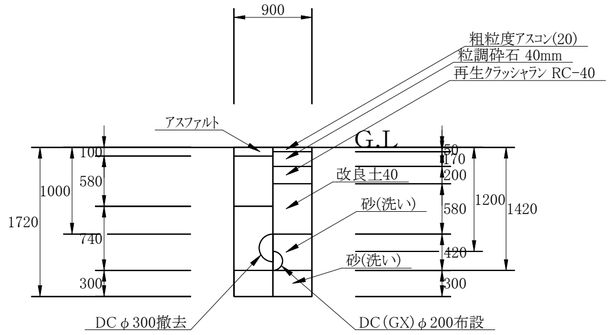

20:本設水道GXφ200①工事
04: 県道布設 H=1200 (掘削・埋戻し)

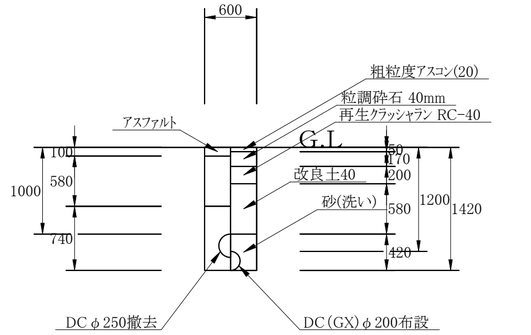

20:本設水道GXφ200①工事
04: 県道布設 H=1200会所 (掘削・埋戻し)

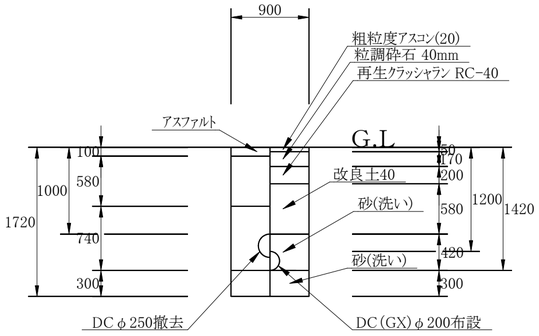

22:本設水道GXφ200②工事
01: 県道布設 H=1200 (掘削・埋戻し)

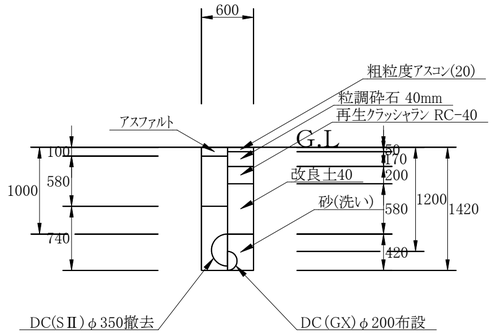

22:本設水道GXφ200②工事
01: 県道布設 H=1200会所 (掘削・埋戻し)

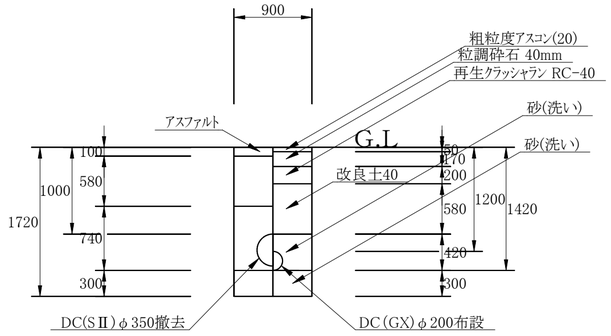

22:本設水道GXφ200②工事
02: 市道布設 H=1200 (掘削・埋戻し)

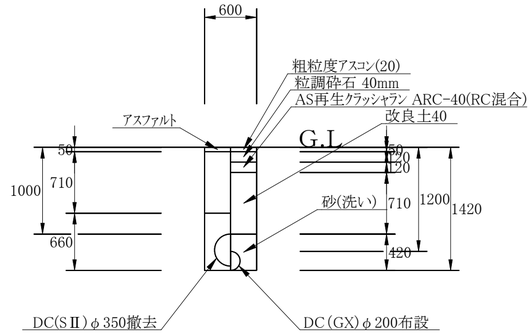

本設掘削復旧断面図② S=Free

22:本設水道GXφ200②工事
02: 市道布設 H＝1200会所 （掘削・埋戻し）

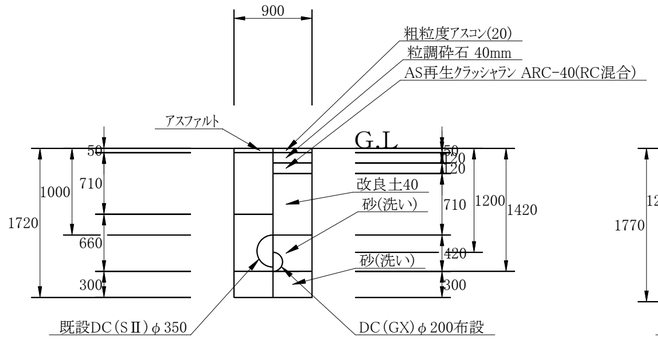

22:本設GXφ200②工事 03: 市道切替φ350×DC(SⅡ)φ350 （掘削・埋戻し）

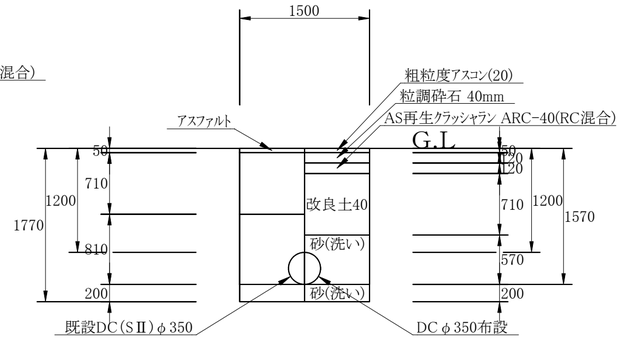

24:本設HPPEφ50工事
01: 県道布設H=1200 （掘削・埋戻し）

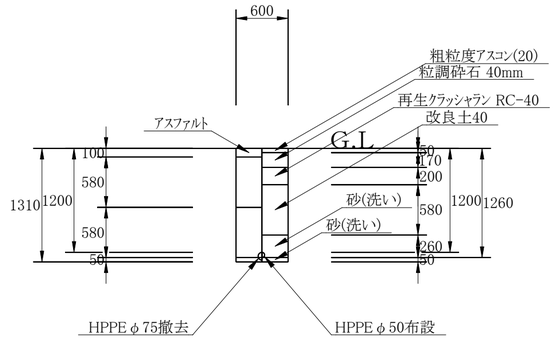

24:本設HPPEφ50工事
02: 市道布設H=900 （掘削・埋戻し）

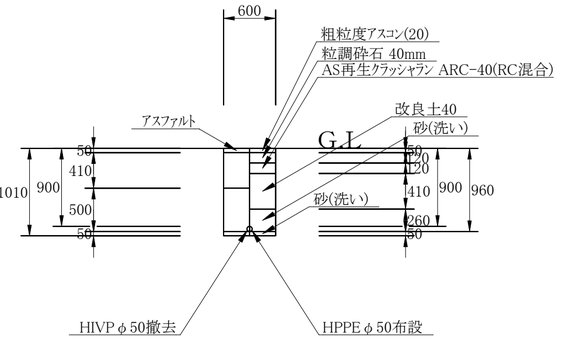

24:本設HPPEφ50工事
03: 本設切替H=900 （掘削・埋戻し）

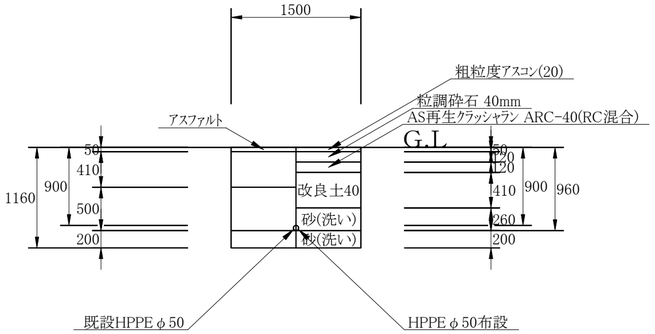

24:本設HPPEφ50工事
04: 市道布設PE(A)φ30 H=900 （掘削・埋戻し）

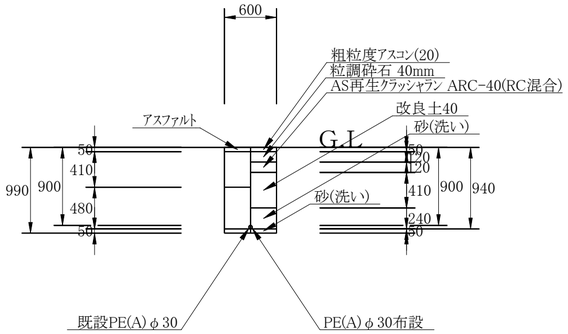

28:本設消火栓設置工事
01: HPPEφ75 県道布設H=1200 （掘削・埋戻し）

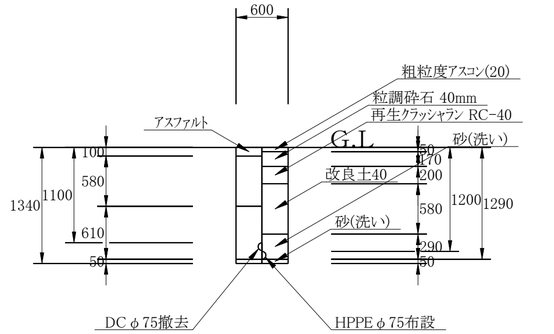

28:本設消火栓設置工事
02: 多雪型消火栓設置 （掘削・埋戻し）

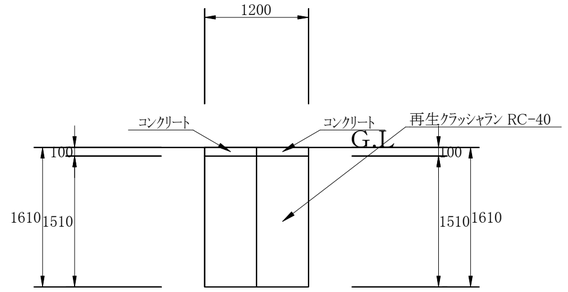

30:本設防火水槽接続工事
01: 市道布設H=900 （掘削・埋戻し）

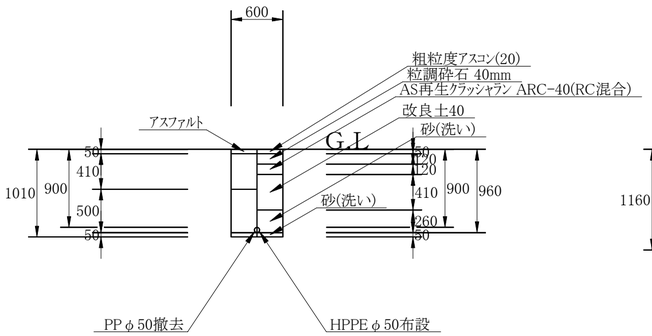

30:本設防火水槽接続工事
02: 防火水槽切替 （掘削・埋戻し）

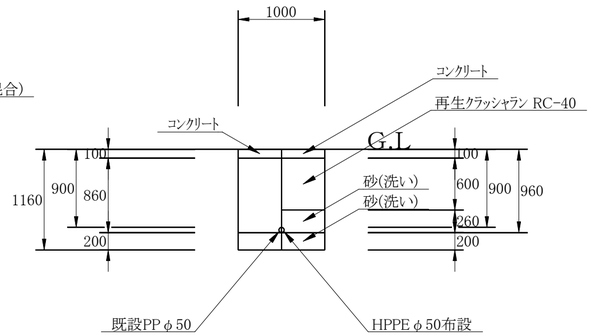

32:本設給水管工事
02: 県道布設工事(H=1200) （掘削・埋戻し）

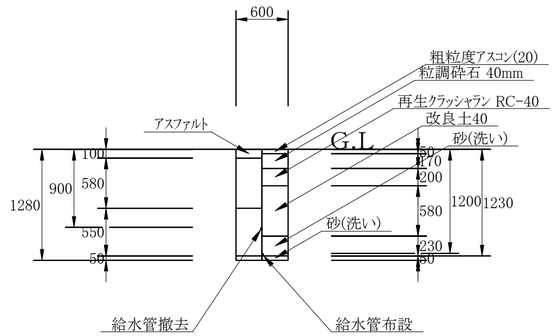

32:本設給水管工事
04: 市道布設工事(H=900) （掘削・埋戻し）

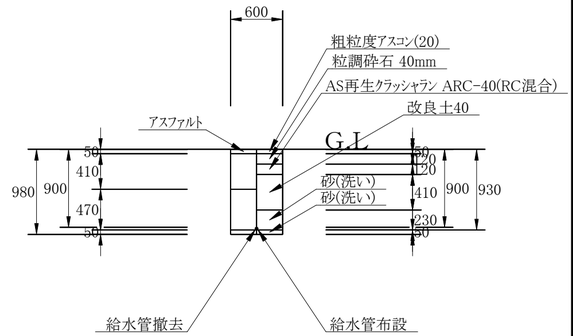

本設掘削復旧断面図③ S=Free

32:本設給水管工事
05: 民地内布設(Co) (掘削・埋戻し)

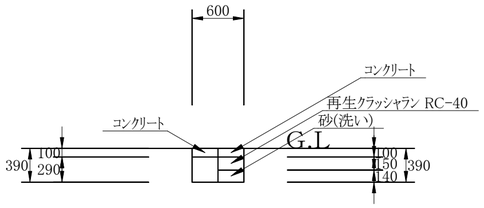

32:本設給水管工事
07: 民地内接続(Co) (掘削・埋戻し)

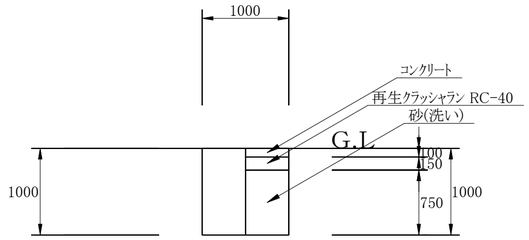

32:本設給水管工事
08: 民地内接続(土) (掘削・埋戻し)

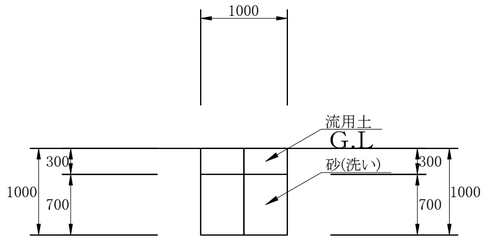

32:本設水道給水管工事
09: 民地内接続(Co) (掘削・埋戻し)

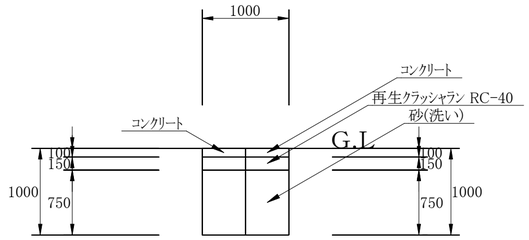

舗装本復旧(打替)
県道舗装本復旧(掘削範囲) (掘削・埋戻し)

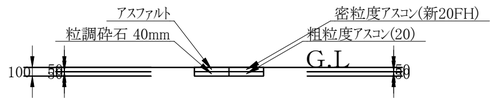

舗装本復旧(打替)
県道舗装本復旧(影響範囲) (掘削・埋戻し)

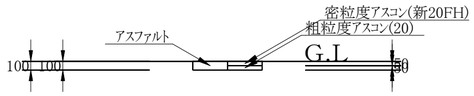

舗装本復旧(切削)
県道舗装切削 (掘削・埋戻し)

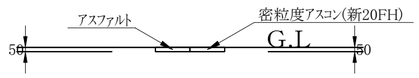

舗装本復旧(打替)
市道舗装本復旧 (掘削・埋戻し)

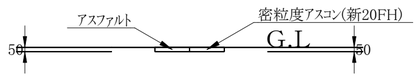

20:本設GXφ200①工事
90: 県道試掘 H=1100 (掘削・埋戻し)

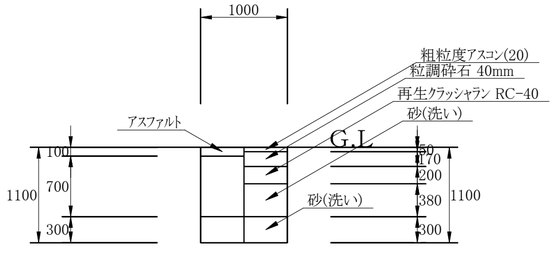

22:本設GXφ200②工事
90: 市道試掘 H=1200 (掘削・埋戻し)

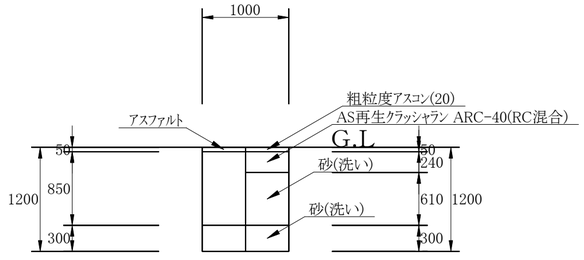

24:本設HPPEφ50工事
90: 市道試掘 H=900 (掘削・埋戻し)

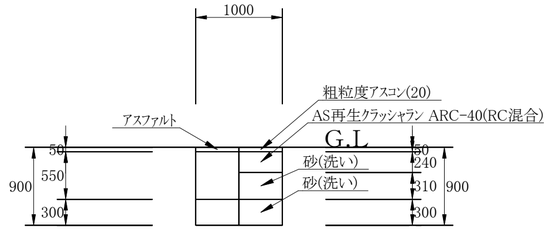

工 種 集 計 表(土工)

設計書管理番号:　21000100[当初設計書]

工種番号	01	工種名称	本設ガス供給管工事	工種規格	

名称	単位	工種総延長		ルート 01	02	03	04	05
土工延長	m	89.100		1.800	0.400	51.500	15.900	16.500
管路延長	m	0.000						

土工延長の値は土工延長・余堀延長・試掘延長・撤去延長を合計した値です

単価コード	単価名称／種別	形状寸法／備考	単位	区分		設計数量	小計	ルート 01	02	03	04	05
TSP1208000	人力積込 土砂	県積算基準	m3			15.000	14.850					14.850
TSP1211000	床掘り　土砂 現場制約あり	県積算基準	m3			15.000	14.850					14.850
TSP1D21000	舗装版切断 ｱｽﾌｧﾙﾄ舗装版 舗装厚:15cm以下	県積算基準	m			150.000	145.200	3.600	0.800	103.000	31.800	
TSP1D21000	舗装版切断 ｺﾝｸﾘｰﾄ舗装版 舗装厚:15cm以下	県積算基準	m			33.000	33.000					33.000
TSPZ501000	ｺﾝｸﾘｰﾄ 無筋・鉄筋構造物 人力打設18-8-25(20) W/C≦65%（高炉）	一般養生 小運搬無 県積算基準	m3			2.000	1.650					1.650
TSS1000 00	バックホウ掘削積込 BH ｸﾛｰﾗ型 山積0.28m3排ｶﾞｽ2次	水道事業実務必携	m3			99.000	99.263	2.413	0.571	69.061	22.751	
TSS1040 00	舗装版取り壊し積込工 0cm超え10cm以下	BH ｸﾛｰﾗ山積0.28m3排ｶﾞｽ2次 水道事業実務必携	m2			66.000	65.640	1.620	0.360	46.350	14.310	
TSX1001 00	路床工(洗砂) 人力投入	1層max仕上厚20cm 複合代価(県積算基準)	m3			12.000	12.375					12.375
TSX1300 00	路床工(洗砂) 山積0.28m3	1層max仕上厚20cm 複合代価(水道事業実務必携)	m3			19.000	18.844	0.468	0.104	13.389	4.133	
TSX1300 00	路床工(改良土40(改良土E)) 山積0.28m3　ＤＩＤ区域外　0.5km　4t積	1層max仕上厚20cm 複合代価(水道事業実務必携)	m3			59.000	59.348	1.425	0.352	40.788	14.023	
TSXG002000	産廃運搬処理　ｱｽﾌｧﾙﾄ殻運搬工 ﾊﾞｯｸﾎｳ 山積0.28m3　4t積	L=6.5km ＤＩＤ区域外 廃材ﾌﾟﾗﾝﾄ (F) 複合代価(県積算基準・水道事業実務必携)	m3			7.000	6.564	0.162	0.036	4.635	1.431	

工 種 集 計 表(土工)

設計書管理番号:　21000100[当初設計書]

工種番号	01	工種名称	本設ガス供給管工事	工種規格	

単価コード	単価名称／種別	形状寸法／備考	単位	区分		設計数量	小計	ルート				
								01	02	03	04	05
TSXG002000	産廃運搬処理　ｺﾝｸﾘｰﾄ殻(無筋)運搬工	L=5.5km ＤＩＤ区域外 廃材ﾌﾟﾗﾝﾄ (0)	m3			2.000	1.650					1.650
	ﾊﾞｯｸﾎｳ 山積0.13m3　2t積	複合代価(県積算基準・水道事業実務必携)										
TSXG003000	発生土処理	L=10km 改良分 ＤＩＤ区域外	m3			59.000	59.348	1.425	0.352	40.788	14.023	
	ﾊﾞｯｸﾎｳ 山積0.28m3　4t積	複合代価(県積算基準・水道事業実務必携)										
TSXG003000	発生土処理	L=8.5km 発生土処分先(E) ＤＩＤ区域外	m3			15.000	14.850					14.850
	人力　2t積	複合代価(県積算基準・水道事業実務必携)										
TSXG003000	発生土処理	L=10km 発生土処分先(E) ＤＩＤ区域外	m3			40.000	39.915	0.988	0.219	28.273	8.728	
	ﾊﾞｯｸﾎｳ 山積0.28m3　4t積	複合代価(県積算基準・水道事業実務必携)										
TSY1050 00	上層路盤工	再生ｸﾗｯｼｬｰﾗﾝ RC-40	m2			17.000	16.500					16.500
	仕上り厚 15cm 1層(幅1.8m未満)	水道事業実務必携										
TSY1050 00	上層路盤工	粒調砕石 M-40	m2			66.000	65.640	1.620	0.360	46.350	14.310	
	仕上り厚 17cm 2層(幅1.8m未満)	水道事業実務必携										
TSY1050 00	下層路盤工	再生ｸﾗｯｼｬｰﾗﾝ RC-40	m2			66.000	65.640	1.620	0.360	46.350	14.310	
	仕上り厚 20cm 1層(幅1.8m未満)	水道事業実務必携										
TSY1070 00	表層工(人力施工)	仕上厚5cm　車道及び路肩 砂無	m2･1層			66.000	65.640	1.620	0.360	46.350	14.310	
	粗粒度ｱｽｺﾝ (20) 瀝青材散布なし 小型車	水道事業実務必携										
TSYS036100	構造物とりこわし工	人力施工 対策無 4週8休以上	m3			2.000	1.650					1.650
	無筋構造物 時間制約無 夜間無	県積算基準										

工 種 集 計 表(土工)

設計書管理番号:　21000100[当初設計書]

工種番号	01	工種名称	本設ガス供給管工事	工種規格	

名称	単位	工種総延長		ルート 06	ルート 07			
土工延長	m	89.100			3.000			
管路延長	m	0.000						

土工延長の値は土工延長・余堀延長・試掘延長・撤去延長を合計した値です

単価コード	単価名称／種別	形状寸法／備考	単位	区分		設計数量	小計	ルート 06	ルート 07			
TSP1208000	人力積込 土砂	 県積算基準	m3									
TSP1211000	床掘り　土砂 現場制約あり	 県積算基準	m3									
TSP1D21000	舗装版切断 ｱｽﾌｧﾙﾄ舗装版 舗装厚:15cm以下	 県積算基準	m						6.000			
TSP1D21000	舗装版切断 ｺﾝｸﾘｰﾄ舗装版 舗装厚:15cm以下	 県積算基準	m									
TSPZ501000	ｺﾝｸﾘｰﾄ 無筋・鉄筋構造物 人力打設18-8-25(20) W/C≦65%（高炉）	一般養生 小運搬無 県積算基準	m3									
TSS1000 00	バックホウ掘削積込 BH ｸﾛｰﾗ型 山積0.28m3排ｶﾞｽ2次	 水道事業実務必携	m3						4.467			
TSS1040 00	舗装版取り壊し積込工 0cm超え10cm以下	BH ｸﾛｰﾗ山積0.28m3排ｶﾞｽ2次 水道事業実務必携	m2						3.000			
TSX1001 00	路床工(洗砂) 人力投入	1層max仕上厚20cm 複合代価(県積算基準)	m3									
TSX1300 00	路床工(洗砂) 山積0.28m3	1層max仕上厚20cm 複合代価(水道事業実務必携)	m3						0.750			
TSX1300 00	路床工(改良土40(改良土E)) 山積0.28m3　ＤＩＤ区域外　0.5km　4t積	1層max仕上厚20cm 複合代価(水道事業実務必携)	m3						2.760			
TSXG002000	産廃運搬処理　ｱｽﾌｧﾙﾄ殻運搬工 ﾊﾞｯｸﾎｳ 山積0.28m3　4t積	L=6.5km ＤＩＤ区域外 廃材ﾌﾟﾗﾝﾄ (F) 複合代価(県積算基準・水道事業実務必携)	m3						0.300			

工 種 集 計 表(土工)

設計書管理番号:　21000100[当初設計書]

工種番号	01	工種名称	本設ガス供給管工事	工種規格	

単価コード	単価名称／種別	形状寸法／備考	単位	区分		設計数量	小計	ルート				
								06	07			
TSXG002000	産廃運搬処理　ｺﾝｸﾘｰﾄ殻(無筋)運搬工	L=5.5km ＤＩＤ区域外 廃材ﾌﾟﾗﾝﾄ (0)	m3									
	ﾊﾞｯｸﾎｳ 山積0.13m3　2t積	複合代価(県積算基準・水道事業実務必携)										
TSXG003000	発生土処理	L=10km 改良分 ＤＩＤ区域外	m3						2.760			
	ﾊﾞｯｸﾎｳ 山積0.28m3　4t積	複合代価(県積算基準・水道事業実務必携)										
TSXG003000	発生土処理	L=8.5km 発生土処分先(E) ＤＩＤ区域外	m3									
	人力　2t積	複合代価(県積算基準・水道事業実務必携)										
TSXG003000	発生土処理	L=10km 発生土処分先(E) ＤＩＤ区域外	m3						1.707			
	ﾊﾞｯｸﾎｳ 山積0.28m3　4t積	複合代価(県積算基準・水道事業実務必携)										
TSY1050 00	上層路盤工	再生ｸﾗｯｼｬｰﾗﾝ RC-40	m2									
	仕上り厚 15cm 1層(幅1.8m未満)	水道事業実務必携										
TSY1050 00	上層路盤工	粒調砕石 M-40	m2						3.000			
	仕上り厚 17cm 2層(幅1.8m未満)	水道事業実務必携										
TSY1050 00	下層路盤工	再生ｸﾗｯｼｬｰﾗﾝ RC-40	m2						3.000			
	仕上り厚 20cm 1層(幅1.8m未満)	水道事業実務必携										
TSY1070 00	表層工(人力施工)	仕上厚5cm　車道及び路肩 砂無	m2･1層						3.000			
	粗粒度ｱｽｺﾝ (20) 瀝青材散布なし 小型車	水道事業実務必携										
TSYS036100	構造物とりこわし工	人力施工 対策無 4週8休以上	m3									
	無筋構造物 時間制約無 夜間無	県積算基準										

工 種 集 計 表(土工)

設計書管理番号:　21000100[当初設計書]

工種番号	03	工種名称	仮設水道TSVPφ100①工事	工種規格	

名称	単位	工種総延長		ルート 01	02	03	04	05
土工延長	m	317.700		2.000	2.000	3.700	3.700	306.300
管路延長	m	310.583		0.583		3.700		306.300

土工延長の値は土工延長・余堀延長・試掘延長・撤去延長を合計した値です

単価コード	単価名称／種別	形状寸法／備考	単位	区分		設計数量	小計	ルート 01	02	03	04	05
TSP1D21000	舗装版切断 ｱｽﾌｧﾙﾄ舗装版 舗装厚:15cm以下	県積算基準	m			23.000	22.800	4.000	4.000	7.400	7.400	
TSS1000 00	バックホウ掘削積込 BH ｸﾛｰﾗ型 山積0.28m3排ｶﾞｽ2次	水道事業実務必携	m3			16.000	15.774	4.920	4.876	3.063	2.915	
TSS1040 00	舗装版取り壊し積込工 0cm超え10cm以下	BH ｸﾛｰﾗ山積0.28m3排ｶﾞｽ2次 水道事業実務必携	m2			10.000	10.440	3.000	3.000	2.220	2.220	
TSX1300 00	路床工(洗砂) 山積0.28m3	1層max仕上厚20cm 複合代価(水道事業実務必携)	m3			7.000	6.653	4.156		2.497		
TSX1300 00	路床工(改良土40(改良土E)) 山積0.28m3　ＤＩＤ区域外　0.5km　4t積	1層max仕上厚20cm 複合代価(水道事業実務必携)	m3			7.000	6.597		4.200		2.397	
TSXG002000	産廃運搬処理　ｱｽﾌｧﾙﾄ殻運搬工 ﾊﾞｯｸﾎｳ 山積0.28m3　4t積	L=6.5km ＤＩＤ区域外 廃材ﾌﾟﾗﾝﾄ (F) 複合代価(県積算基準・水道事業実務必携)	m3			0.500	0.522	0.150	0.150	0.111	0.111	
TSXG003000	発生土処理 ﾊﾞｯｸﾎｳ 山積0.28m3　4t積	L=10km 改良分 ＤＩＤ区域外 複合代価(県積算基準・水道事業実務必携)	m3			7.000	6.597		4.200		2.397	
TSXG003000	発生土処理 ﾊﾞｯｸﾎｳ 山積0.28m3　4t積	L=10km 発生土処分先(E) ＤＩＤ区域外 複合代価(県積算基準・水道事業実務必携)	m3			9.000	9.177	4.920	0.676	3.063	0.518	
TSY1050 00	上層路盤工 仕上り厚 12cm 1層(幅1.8m未満)	粒調砕石 M-40 水道事業実務必携	m2			5.000	5.220		3.000		2.220	
TSY1050 00	下層路盤工 仕上り厚 12cm 1層(幅1.8m未満)	ARC 40 (RC混合) 水道事業実務必携	m2			5.000	5.220		3.000		2.220	
TSY1050 00	上層路盤工 仕上り厚 24cm 2層(幅1.8m未満)	ARC 40 (RC混合) 水道事業実務必携	m2			5.000	5.220	3.000		2.220		

工 種 集 計 表(土工)

設計書管理番号:　21000100[当初設計書]

工種番号	03	工種名称	仮設水道TSVPφ100①工事	工種規格	

単価コード	単価名称／種別	形状寸法／備考	単位	区分		設計数量	小計	ルート				
								01	02	03	04	05
TSY1070 00	表層工(人力施工)	仕上厚5cm　車道及び路肩 砂無	m2・1層			10.000	10.440	3.000	3.000	2.220	2.220	
	粗粒度ｱｽｺﾝ (20) 瀝青材散布なし 小型車	水道事業実務必携										

工 種 集 計 表(土工)

設計書管理番号:　21000100[当初設計書]

工種番号	05	工種名称	仮設水道TSVPφ100②工事	工種規格	

名称	単位	工種総延長		ルート 01	02	03		
土工延長	m	260.000		6.900	6.900	246.200		
管路延長	m	253.050		6.900		246.150		

土工延長の値は土工延長・余堀延長・試掘延長・撤去延長を合計した値です

単価コード	単価名称／種別	形状寸法／備考	単位	区分		設計数量	小計	ルート 01	02	03		
TSP1D21000	舗装版切断 ｱｽﾌｧﾙﾄ舗装版 舗装厚:15cm以下	県積算基準	m			28.000	27.600	13.800	13.800			
TSS1000 00	バックホウ掘削積込 BH ｸﾛｰﾗ型 山積0.28m3排ｶﾞｽ2次	水道事業実務必携	m3			7.000	6.637	3.353	3.284			
TSS1040 00	舗装版取り壊し積込工 0cm超え10cm以下	BH ｸﾛｰﾗ山積0.28m3排ｶﾞｽ2次 水道事業実務必携	m2			8.000	8.280	4.140	4.140			
TSX1300 00	路床工(洗砂) 山積0.28m3	1層max仕上厚20cm 複合代価(水道事業実務必携)	m3			2.000	1.966	1.966				
TSX1300 00	路床工(改良土40(改良土E)) 山積0.28m3　ＤＩＤ区域外　0.5km　4t積	1層max仕上厚20cm 複合代価(水道事業実務必携)	m3			2.000	1.780		1.780			
TSXG002000	産廃運搬処理　ｱｽﾌｧﾙﾄ殻運搬工 ﾊﾞｯｸﾎｳ 山積0.28m3　4t積	L=6.5km ＤＩＤ区域外 廃材ﾌﾟﾗﾝﾄ (F) 複合代価(県積算基準・水道事業実務必携)	m3			0.600	0.621	0.414	0.207			
TSXG003000	発生土処理 ﾊﾞｯｸﾎｳ 山積0.28m3　4t積	L=10km 改良分 ＤＩＤ区域外 複合代価(県積算基準・水道事業実務必携)	m3			2.000	1.780		1.780			
TSXG003000	発生土処理 ﾊﾞｯｸﾎｳ 山積0.28m3　4t積	L=10km 発生土処分先(E) ＤＩＤ区域外 複合代価(県積算基準・水道事業実務必携)	m3			5.000	4.857	3.353	1.504			
TSY1050 00	上層路盤工 仕上り厚 17cm 2層(幅1.8m未満)	粒調砕石 M-40 水道事業実務必携	m2			8.000	8.280	4.140	4.140			
TSY1050 00	下層路盤工 仕上り厚 20cm 1層(幅1.8m未満)	再生ｸﾗｯｼｬｰﾗﾝ RC-40 水道事業実務必携	m2			8.000	8.280	4.140	4.140			
TSY1070 00	表層工(人力施工) 粗粒度ｱｽｺﾝ (20) 瀝青材散布なし 小型車	仕上厚5cm　車道及び路肩 砂無 水道事業実務必携	m2･1層			8.000	8.280	4.140	4.140			

工 種 集 計 表(土工)

設計書管理番号:　21000100[当初設計書]

工種番号	09	工種名称	仮設水道TSVPφ50工事	工種規格	

名称	単位	工種総延長		ルート 01	02	03	04	05
土工延長	m	67.800		44.800	4.400	4.400	2.000	6.100
管路延長	m	56.290		44.790	4.000		1.400	6.100

土工延長の値は土工延長・余堀延長・試掘延長・撤去延長を合計した値です

単価コード	単価名称／種別	形状寸法／備考	単位	区分		設計数量	小計	ルート 01	02	03	04	05
TSP1D21000	舗装版切断 ｱｽﾌｧﾙﾄ舗装版		m			46.000	46.000		8.800	8.800	4.000	12.200
	舗装厚:15cm以下	県積算基準										
TSS1000 00	バックホウ掘削積込		m3			8.000	8.190		1.082	0.998	3.330	1.427
	BH ｸﾛｰﾗ型 山積0.28m3排ｶﾞｽ2次	水道事業実務必携										
TSS1040 00	舗装版取り壊し積込工	BH ｸﾛｰﾗ山積0.28m3排ｶﾞｽ2次	m2			16.000	15.600		2.640	2.640	3.000	3.660
	0cm超え10cm以下	水道事業実務必携										
TSX1300 00	路床工(洗砂)	1層max仕上厚20cm	m3			4.000	3.588		0.440		2.606	0.542
	山積0.28m3	複合代価(水道事業実務必携)										
TSX1300 00	路床工(改良土40(改良土E))	1層max仕上厚20cm	m3			0.800	0.844			0.369		
	山積0.28m3　ＤＩＤ区域外　0.5km　4t積	複合代価(水道事業実務必携)										
TSXG002000	産廃運搬処理　ｱｽﾌｧﾙﾄ殻運搬工	L=6.5km ＤＩＤ区域外 廃材ﾌﾟﾗﾝﾄ (F)	m3			0.800	0.780		0.132	0.132	0.150	0.183
	ﾊﾞｯｸﾎｳ 山積0.28m3　4t積	複合代価(県積算基準・水道事業実務必携)										
TSXG003000	発生土処理	L=10km 改良分 ＤＩＤ区域外	m3			0.800	0.844			0.369		
	ﾊﾞｯｸﾎｳ 山積0.28m3　4t積	複合代価(県積算基準・水道事業実務必携)										
TSXG003000	発生土処理	L=10km 発生土処分先(E) ＤＩＤ区域外	m3			7.000	7.346		1.082	0.629	3.330	1.427
	ﾊﾞｯｸﾎｳ 山積0.28m3　4t積	複合代価(県積算基準・水道事業実務必携)										
TSY1050 00	上層路盤工	粒調砕石 M-40	m2			6.000	6.300			2.640		
	仕上り厚 12cm 1層(幅1.8m未満)	水道事業実務必携										
TSY1050 00	下層路盤工	ARC 40 (RC混合)	m2			6.000	6.300			2.640		
	仕上り厚 12cm 1層(幅1.8m未満)	水道事業実務必携										
TSY1050 00	上層路盤工	ARC 40 (RC混合)	m2			9.000	9.300		2.640		3.000	3.660
	仕上り厚 24cm 2層(幅1.8m未満)	水道事業実務必携										

工 種 集 計 表(土工)

設計書管理番号:　21000100[当初設計書]

工種番号	09	工種名称	仮設水道TSVPφ50工事	工種規格	

単価コード	単価名称／種別	形状寸法／備考	単位	区分		設計数量	小計	ルート				
								01	02	03	04	05
TSY1070 00	表層工(人力施工)	仕上厚5cm　車道及び路肩 砂無	m2・1層			16.000	15.600		2.640	2.640	3.000	3.660
	粗粒度ｱｽｺﾝ (20) 瀝青材散布なし 小型車	水道事業実務必携										

工 種 集 計 表(土工)

設計書管理番号:　21000100[当初設計書]

工種番号	09	工種名称	仮設水道TSVPφ50工事	工種規格	

名称	単位	工種総延長		ルート				
				06	07			
土工延長	m	67.800		6.100				
管路延長	m	56.290						

土工延長の値は土工延長・余堀延長・試掘延長・撤去延長を合計した値です

単価コード	単価名称／種別	形状寸法／備考	単位	区分		設計数量	小計	ルート				
								06	07			
TSP1D21000	舗装版切断 ｱｽﾌｧﾙﾄ舗装版 舗装厚:15cm以下	県積算基準	m					12.200				
TSS1000 00	バックホウ掘削積込 BH ｸﾛｰﾗ型 山積0.28m3排ｶﾞｽ2次	水道事業実務必携	m3					1.353				
TSS1040 00	舗装版取り壊し積込工 0cm超え10cm以下	BH ｸﾛｰﾗ山積0.28m3排ｶﾞｽ2次 水道事業実務必携	m2					3.660				
TSX1300 00	路床工(洗砂) 山積0.28m3	1層max仕上厚20cm 複合代価(水道事業実務必携)	m3									
TSX1300 00	路床工(改良土40(改良土E)) 山積0.28m3　ＤＩＤ区域外　0.5km　4t積	1層max仕上厚20cm 複合代価(水道事業実務必携)	m3					0.475				
TSXG002000	産廃運搬処理　ｱｽﾌｧﾙﾄ殻運搬工 ﾊﾞｯｸﾎｳ 山積0.28m3　4t積	L=6.5km ＤＩＤ区域外 廃材ﾌﾟﾗﾝﾄ (F) 複合代価(県積算基準・水道事業実務必携)	m3					0.183				
TSXG003000	発生土処理 ﾊﾞｯｸﾎｳ 山積0.28m3　4t積	L=10km 改良分 ＤＩＤ区域外 複合代価(県積算基準・水道事業実務必携)	m3					0.475				
TSXG003000	発生土処理 ﾊﾞｯｸﾎｳ 山積0.28m3　4t積	L=10km 発生土処分先(E) ＤＩＤ区域外 複合代価(県積算基準・水道事業実務必携)	m3					0.878				
TSY1050 00	上層路盤工 仕上り厚 12cm 1層(幅1.8m未満)	粒調砕石 M-40 水道事業実務必携	m2					3.660				
TSY1050 00	下層路盤工 仕上り厚 12cm 1層(幅1.8m未満)	ARC 40 (RC混合) 水道事業実務必携	m2					3.660				
TSY1050 00	上層路盤工 仕上り厚 24cm 2層(幅1.8m未満)	ARC 40 (RC混合) 水道事業実務必携	m2									

工 種 集 計 表(土工)

設計書管理番号:　21000100[当初設計書]

工種番号	09	工種名称	仮設水道TSVPφ50工事	工種規格	

単価コード	単価名称／種別	形状寸法／備考	単位	区分		設計数量	小計	ルート				
								06	07			
TSY1070 00	表層工(人力施工)	仕上厚5cm　車道及び路肩 砂無	m2・1層					3.660				
	粗粒度ｱｽｺﾝ (20) 瀝青材散布なし 小型車	水道事業実務必携										

工 種 集 計 表(土工)

設計書管理番号:　21000100[当初設計書]

工種番号	17	工種名称	仮設水道給水管工事	工種規格	

名称	単位	工種総延長		ルート 01	02	03	04	05
土工延長	m	88.800		5.200	35.400	4.600	4.600	39.000
管路延長	m	0.000						

土工延長の値は土工延長・余堀延長・試掘延長・撤去延長を合計した値です

単価コード	単価名称／種別	形状寸法／備考	単位	区分		設計数量	小計	ルート 01	02	03	04	05
TSP1208000	人力積込 土砂	県積算基準	m3			35.000	35.100					35.100
TSP1211000	床掘り　土砂 現場制約あり	県積算基準	m3			35.000	35.100					35.100
TSP1D21000	舗装版切断 ｱｽﾌｧﾙﾄ舗装版 舗装厚:15cm以下	県積算基準	m			18.000	18.400			9.200	9.200	
TSP1D21000	舗装版切断 ｺﾝｸﾘｰﾄ舗装版 舗装厚:15cm以下	県積算基準	m			78.000	78.000					78.000
TSS1000 00	バックホウ掘削積込 BH ｸﾛｰﾗ型 山積0.28m3排ｶﾞｽ2次	水道事業実務必携	m3			2.000	2.068			1.048	1.020	
TSS1040 00	舗装版取り壊し積込工 0cm超え10cm以下	BH ｸﾛｰﾗ山積0.28m3排ｶﾞｽ2次 水道事業実務必携	m2			6.000	5.520			2.760	2.760	
TSX1001 00	路床工(洗砂) 人力投入	1層max仕上厚20cm 複合代価(県積算基準)	m3			33.000	33.150					33.150
TSX1001 00	路床工(再生ｸﾗｯｼｬﾗﾝRC-40) 人力投入	1層max仕上厚20cm 複合代価(県積算基準)	m3			6.000	5.850					5.850
TSX1300 00	路床工(洗砂) 山積0.28m3	1層max仕上厚20cm 複合代価(水道事業実務必携)	m3			0.400	0.386			0.386		
TSX1300 00	路床工(改良土40(改良土E)) 山積0.28m3　ＤＩＤ区域外　0.5km　4t積	1層max仕上厚20cm 複合代価(水道事業実務必携)	m3			0.400	0.358				0.358	
TSXG002000	産廃運搬処理　ｱｽﾌｧﾙﾄ殻運搬工 ﾊﾞｯｸﾎｳ 山積0.28m3　4t積	L=6.5km ＤＩＤ区域外 廃材ﾌﾟﾗﾝﾄ (F) 複合代価(県積算基準・水道事業実務必携)	m3			0.300	0.276			0.138	0.138	

工 種 集 計 表(土工)

設計書管理番号:　21000100[当初設計書]

工種番号	17	工種名称	仮設水道給水管工事	工種規格	

単価コード	単価名称／種別	形状寸法／備考	単位	区分		設計数量	小計	ルート				
								01	02	03	04	05
TSXG002000	産廃運搬処理　ｺﾝｸﾘｰﾄ殻(無筋)運搬工	L=5.5km ＤＩＤ区域外 廃材ﾌﾟﾗﾝﾄ (0)	m3			4.000	3.900					3.900
	ﾊﾞｯｸﾎｳ 山積0.13m3　2t積	複合代価(県積算基準・水道事業実務必携)										
TSXG003000	発生土処理	L=10km 改良分 ＤＩＤ区域外	m3			0.400	0.358				0.358	
	ﾊﾞｯｸﾎｳ 山積0.28m3　4t積	複合代価(県積算基準・水道事業実務必携)										
TSXG003000	発生土処理	L=8.5km 発生土処分先(E) ＤＩＤ区域外	m3			35.000	35.100					35.100
	人力　2t積	複合代価(県積算基準・水道事業実務必携)										
TSXG003000	発生土処理	L=10km 発生土処分先(E) ＤＩＤ区域外	m3			2.000	1.710			1.048	0.662	
	ﾊﾞｯｸﾎｳ 山積0.28m3　4t積	複合代価(県積算基準・水道事業実務必携)										
TSY1050 00	上層路盤工	粒調砕石 M-40	m2			3.000	2.760				2.760	
	仕上り厚 12cm 1層(幅1.8m未満)	水道事業実務必携										
TSY1050 00	下層路盤工	ARC 40 (RC混合)	m2			3.000	2.760				2.760	
	仕上り厚 12cm 1層(幅1.8m未満)	水道事業実務必携										
TSY1050 00	上層路盤工	ARC 40 (RC混合)	m2			3.000	2.760			2.760		
	仕上り厚 24cm 2層(幅1.8m未満)	水道事業実務必携										
TSY1070 00	表層工(人力施工)	仕上厚5cm　車道及び路肩 砂無	m2･1層			6.000	5.520			2.760	2.760	
	粗粒度ｱｽｺﾝ (20) 瀝青材散布なし 小型車	水道事業実務必携										
TSYS036100	構造物とりこわし工	人力施工 対策無 4週8休以上	m3			4.000	3.900					3.900
	無筋構造物 時間制約無 夜間無	県積算基準										

工 種 集 計 表(土工)

設計書管理番号:　21000100[当初設計書]

工種番号	20	工種名称	本設水道GXφ200①工事	工種規格	

名称	単位	工種総延長		ルート 01	02	03	04	90
土工延長	m	251.700		2.000	184.000	1.000	56.700	8.000
管路延長	m	242.855		1.250	183.967	0.900	56.738	

土工延長の値は土工延長・余堀延長・試掘延長・撤去延長を合計した値です

単価コード	単価名称／種別	形状寸法／備考	単位	区分		設計数量	小計	ルート 01	02	03	04	90
TSP1208000	人力積込 土砂	県積算基準	m3			2.000	2.400					2.400
TSP1211000	床掘り　土砂 現場制約あり	県積算基準	m3			2.000	2.400					2.400
TSP1D21000	舗装版切断 ｱｽﾌｧﾙﾄ舗装版 舗装厚:15cm以下	県積算基準	m			510.000	506.200	4.000	372.200		114.000	16.000
TSS1000 00	バックホウ掘削積込 BH ｸﾛｰﾗ型 山積0.28m3排ｶﾞｽ2次	水道事業実務必携	m3			200.000	200.225	4.560	148.059		42.006	5.600
TSS1040 00	舗装版取り壊し積込工 0cm超え10cm以下	BH ｸﾛｰﾗ山積0.28m3排ｶﾞｽ2次 水道事業実務必携	m2			157.000	156.620	3.000	111.450		34.170	8.000
TSX1300 00	路床工(洗砂) 山積0.28m3	1層max仕上厚20cm 複合代価(水道事業実務必携)	m3			60.000	60.317	1.784	40.762		12.331	5.440
TSX1300 00	路床工(改良土40(改良土E)) 山積0.28m3　ＤＩＤ区域外　0.5km　4t積	1層max仕上厚20cm 複合代価(水道事業実務必携)	m3			86.000	86.199	1.740	64.641		19.818	
TSXG002000	産廃運搬処理　ｱｽﾌｧﾙﾄ殻運搬工 ﾊﾞｯｸﾎｳ 山積0.28m3　4t積	L=6.5km ＤＩＤ区域外 廃材ﾌﾟﾗﾝﾄ (F) 複合代価(県積算基準・水道事業実務必携)	m3			16.000	15.662	0.300	11.145		3.417	0.800
TSXG003000	発生土処理 ﾊﾞｯｸﾎｳ 山積0.28m3　4t積	L=10km 改良分 ＤＩＤ区域外 複合代価(県積算基準・水道事業実務必携)	m3			86.000	86.199	1.740	64.641		19.818	
TSXG003000	発生土処理 人力　2t積	L=8.5km 発生土処分先(E) ＤＩＤ区域外 複合代価(県積算基準・水道事業実務必携)	m3			2.000	2.400					2.400
TSXG003000	発生土処理 ﾊﾞｯｸﾎｳ 山積0.28m3　4t積	L=10km 発生土処分先(E) ＤＩＤ区域外 複合代価(県積算基準・水道事業実務必携)	m3			110.000	114.026	2.820	83.418		22.188	5.600

工 種 集 計 表(土工)

設計書管理番号:　21000100[当初設計書]

工種番号	20	工種名称	本設水道GXφ200①工事	工種規格	

単価コード	単価名称／種別	形状寸法／備考	単位	区分		設計数量	小計	ルート				
								01	02	03	04	90
TSY1050 00	上層路盤工	粒調砕石 M-40	m2			157.000	156.620	3.000	111.450		34.170	8.000
	仕上り厚 17cm 2層(幅1.8m未満)	水道事業実務必携										
TSY1050 00	下層路盤工	再生ｸﾗｯｼｬｰﾗﾝ RC-40	m2			157.000	156.620	3.000	111.450		34.170	8.000
	仕上り厚 20cm 1層(幅1.8m未満)	水道事業実務必携										
TSY1070 00	表層工(人力施工)	仕上厚5cm　車道及び路肩 砂無	m2･1層			157.000	156.620	3.000	111.450		34.170	8.000
	粗粒度ｱｽｺﾝ (20) 瀝青材散布なし 小型車	水道事業実務必携										

工 種 集 計 表(土工)

設計書管理番号:　21000100[当初設計書]

工種番号	22	工種名称	本設水道GXφ200②工事	工種規格	

名称	単位	工種総延長		ルート 01	02	03	04	90
土工延長	m	12.800		5.800	4.000	2.000		1.000
管路延長	m	10.480		5.780	4.020	0.680		

土工延長の値は土工延長・余堀延長・試掘延長・撤去延長を合計した値です

単価コード	単価名称／種別	形状寸法／備考	単位	区分		設計数量	小計	ルート 01	02	03	04	90
TSP1208000	人力積込 土砂	県積算基準	m3			0.300	0.300					0.300
TSP1211000	床掘り　土砂 現場制約あり	県積算基準	m3			0.300	0.300					0.300
TSP1D21000	舗装版切断 ｱｽﾌｧﾙﾄ舗装版 舗装厚:15cm以下	県積算基準	m			29.000	28.600	12.800	9.800	4.000		2.000
TSS1000 00	バックホウ掘削積込 BH ｸﾛｰﾗ型 山積0.28m3排ｶﾞｽ2次	水道事業実務必携	m3			15.000	14.656	4.638	4.222	4.946		0.850
TSS1040 00	舗装版取り壊し積込工 0cm超え10cm以下	BH ｸﾛｰﾗ山積0.28m3排ｶﾞｽ2次 水道事業実務必携	m2			11.000	10.780	3.780	3.000	3.000		1.000
TSX1300 00	路床工(洗砂) 山積0.28m3	1層max仕上厚20cm 複合代価(水道事業実務必携)	m3			6.000	6.291	1.637	1.648	2.096		0.910
TSX1300 00	路床工(改良土40(改良土E)) 山積0.28m3　ＤＩＤ区域外　0.5km　4t積	1層max仕上厚20cm 複合代価(水道事業実務必携)	m3			6.000	6.452	2.192	2.130	2.130		
TSXG002000	産廃運搬処理　ｱｽﾌｧﾙﾄ殻運搬工 ﾊﾞｯｸﾎｳ 山積0.28m3　4t積	L=6.5km ＤＩＤ区域外 廃材ﾌﾟﾗﾝﾄ (F) 複合代価(県積算基準・水道事業実務必携)	m3			0.700	0.728	0.378	0.150	0.150		0.050
TSXG003000	発生土処理 ﾊﾞｯｸﾎｳ 山積0.28m3　4t積	L=10km 改良分 ＤＩＤ区域外 複合代価(県積算基準・水道事業実務必携)	m3			6.000	6.452	2.192	2.130	2.130		
TSXG003000	発生土処理 人力　2t積	L=8.5km 発生土処分先(E) ＤＩＤ区域外 複合代価(県積算基準・水道事業実務必携)	m3			0.300	0.300					0.300
TSXG003000	発生土処理 ﾊﾞｯｸﾎｳ 山積0.28m3　4t積	L=10km 発生土処分先(E) ＤＩＤ区域外 複合代価(県積算基準・水道事業実務必携)	m3			8.000	8.204	2.446	2.092	2.816		0.850

工 種 集 計 表(土工)

設計書管理番号:　21000100[当初設計書]

工種番号	22	工種名称	本設水道GXφ200②工事	工種規格	

単価コード	単価名称／種別	形状寸法／備考	単位	区分		設計数量	小計	ルート				
								01	02	03	04	90
TSY1050 00	上層路盤工	粒調砕石 M-40	m2			6.000	6.000		3.000	3.000		
	仕上り厚 12cm 1層(幅1.8m未満)	水道事業実務必携										
TSY1050 00	下層路盤工	ARC 40 (RC混合)	m2			6.000	6.000		3.000	3.000		
	仕上り厚 12cm 1層(幅1.8m未満)	水道事業実務必携										
TSY1050 00	上層路盤工	粒調砕石 M-40	m2			4.000	3.780	3.780				
	仕上り厚 17cm 2層(幅1.8m未満)	水道事業実務必携										
TSY1050 00	下層路盤工	再生ｸﾗｯｼｬｰﾗﾝ RC-40	m2			4.000	3.780	3.780				
	仕上り厚 20cm 1層(幅1.8m未満)	水道事業実務必携										
TSY1050 00	上層路盤工	ARC 40 (RC混合)	m2			1.000	1.000					1.000
	仕上り厚 24cm 2層(幅1.8m未満)	水道事業実務必携										
TSY1070 00	表層工(人力施工)	仕上厚5cm　車道及び路肩 砂無	m2･1層			11.000	10.780	3.780	3.000	3.000		1.000
	粗粒度ｱｽｺﾝ (20) 瀝青材散布なし 小型車	水道事業実務必携										

工 種 集 計 表(土工)

設計書管理番号:　21000100[当初設計書]

工種番号	24	工種名称	本設水道HPPEφ50工事	工種規格	

名称	単位	工種総延長		ルート 01	02	03	04	90
土工延長	m	59.600		5.000	51.600	2.000		1.000
管路延長	m	57.352		5.000	51.552	0.800		

土工延長の値は土工延長・余堀延長・試掘延長・撤去延長を合計した値です

単価コード	単価名称／種別	形状寸法／備考	単位	区分		設計数量	小計	ルート 01	02	03	04	90
TSP1208000	人力積込 土砂	県積算基準	m3			0.300	0.300					0.300
TSP1211000	床掘り　土砂 現場制約あり	県積算基準	m3			0.300	0.300					0.300
TSP1D21000	舗装版切断 ｱｽﾌｧﾙﾄ舗装版 舗装厚:15cm以下	県積算基準	m			120.000	119.200	10.000	103.200	4.000		2.000
TSS1000 00	バックホウ掘削積込 BH ｸﾛｰﾗ型 山積0.28m3排ｶﾞｽ2次	水道事業実務必携	m3			37.000	37.098	3.605	29.617	3.326		0.550
TSS1040 00	舗装版取り壊し積込工 0cm超え10cm以下	BH ｸﾛｰﾗ山積0.28m3排ｶﾞｽ2次 水道事業実務必携	m2			38.000	37.960	3.000	30.960	3.000		1.000
TSX1300 00	路床工(洗砂) 山積0.28m3	1層max仕上厚20cm 複合代価(水道事業実務必携)	m3			12.000	12.400	0.920	9.494	1.376		0.610
TSX1300 00	路床工(改良土40(改良土E)) 山積0.28m3　ＤＩＤ区域外　0.5km　4t積	1層max仕上厚20cm 複合代価(水道事業実務必携)	m3			16.000	15.663	1.740	12.693	1.230		
TSXG002000	産廃運搬処理　ｱｽﾌｧﾙﾄ殻運搬工 ﾊﾞｯｸﾎｳ 山積0.28m3　4t積	L=6.5km ＤＩＤ区域外 廃材ﾌﾟﾗﾝﾄ (F) 複合代価(県積算基準・水道事業実務必携)	m3			2.000	2.048	0.300	1.548	0.150		0.050
TSXG003000	発生土処理 ﾊﾞｯｸﾎｳ 山積0.28m3　4t積	L=10km 改良分 ＤＩＤ区域外 複合代価(県積算基準・水道事業実務必携)	m3			16.000	15.663	1.740	12.693	1.230		
TSXG003000	発生土処理 人力　2t積	L=8.5km 発生土処分先(E) ＤＩＤ区域外 複合代価(県積算基準・水道事業実務必携)	m3			0.300	0.300					0.300
TSXG003000	発生土処理 ﾊﾞｯｸﾎｳ 山積0.28m3　4t積	L=10km 発生土処分先(E) ＤＩＤ区域外 複合代価(県積算基準・水道事業実務必携)	m3			21.000	21.435	1.865	16.924	2.096		0.550

工 種 集 計 表(土工)

設計書管理番号:　21000100[当初設計書]

工種番号	24	工種名称	本設水道HPPEφ50工事	工種規格	

単価コード	単価名称／種別	形状寸法／備考	単位	区分		設計数量	小計	ルート				
								01	02	03	04	90
TSY1050 00	上層路盤工	粒調砕石 M-40	m2			34.000	33.960		30.960	3.000		
	仕上り厚 12cm 1層(幅1.8m未満)	水道事業実務必携										
TSY1050 00	下層路盤工	ARC 40 (RC混合)	m2			34.000	33.960		30.960	3.000		
	仕上り厚 12cm 1層(幅1.8m未満)	水道事業実務必携										
TSY1050 00	上層路盤工	粒調砕石 M-40	m2			3.000	3.000	3.000				
	仕上り厚 17cm 2層(幅1.8m未満)	水道事業実務必携										
TSY1050 00	下層路盤工	再生ｸﾗｯｼｬｰﾗﾝ RC-40	m2			3.000	3.000	3.000				
	仕上り厚 20cm 1層(幅1.8m未満)	水道事業実務必携										
TSY1050 00	上層路盤工	ARC 40 (RC混合)	m2			1.000	1.000					1.000
	仕上り厚 24cm 2層(幅1.8m未満)	水道事業実務必携										
TSY1070 00	表層工(人力施工)	仕上厚5cm　車道及び路肩 砂無	m2･1層			38.000	37.960	3.000	30.960	3.000		1.000
	粗粒度ｱｽｺﾝ (20) 瀝青材散布なし 小型車	水道事業実務必携										

工 種 集 計 表(土工)

設計書管理番号:　21000100[当初設計書]

工種番号	28	工種名称	本設消火栓設置工事	工種規格	

名称	単位	工種総延長		ルート 01	ルート 02			
土工延長	m	5.500		4.300	1.200			
管路延長	m	4.280		4.280				

土工延長の値は土工延長・余堀延長・試掘延長・撤去延長を合計した値です

単価コード	単価名称／種別	形状寸法／備考	単位	区分		設計数量	小計	ルート 01	ルート 02			
TSP1208000	人力積込 土砂	県積算基準	m3			2.000	2.174		2.174			
TSP1211000	床掘り　土砂 現場制約あり	県積算基準	m3			2.000	2.174		2.174			
TSP1D21000	舗装版切断 ｱｽﾌｧﾙﾄ舗装版 舗装厚:15cm以下	県積算基準	m			9.000	8.600	8.600				
TSP1D21000	舗装版切断 ｺﾝｸﾘｰﾄ舗装版 舗装厚:15cm以下	県積算基準	m			2.000	2.400		2.400			
TSPZ501000	ｺﾝｸﾘｰﾄ 無筋・鉄筋構造物 人力打設18-8-25(20) W/C≦65%（高炉）	一般養生 小運搬無 県積算基準	m3			0.100	0.144		0.144			
TSS1000 00	バックホウ掘削積込 BH ｸﾛｰﾗ型 山積0.28m3排ｶﾞｽ2次	水道事業実務必携	m3			3.000	3.173	3.173				
TSS1040 00	舗装版取り壊し積込工 0cm超え10cm以下	BH ｸﾛｰﾗ山積0.28m3排ｶﾞｽ2次 水道事業実務必携	m2			3.000	2.580	2.580				
TSX1001 00	路床工(再生ｸﾗｯｼｬﾗﾝRC-40) 人力投入	1層max仕上厚20cm 複合代価(県積算基準)	m3			2.000	1.638		1.638			
TSX1300 00	路床工(洗砂) 山積0.28m3	1層max仕上厚20cm 複合代価(水道事業実務必携)	m3			0.900	0.851	0.851				
TSX1300 00	路床工(改良土40(改良土E)) 山積0.28m3　ＤＩＤ区域外　0.5km　4t積	1層max仕上厚20cm 複合代価(水道事業実務必携)	m3			1.000	1.496	1.496				
TSXG002000	産廃運搬処理　ｱｽﾌｧﾙﾄ殻運搬工 ﾊﾞｯｸﾎｳ 山積0.28m3　4t積	L=6.5km ＤＩＤ区域外 廃材ﾌﾟﾗﾝﾄ (F) 複合代価(県積算基準・水道事業実務必携)	m3			0.300	0.258	0.258				

工 種 集 計 表(土工)

設計書管理番号:　21000100[当初設計書]

工種番号	28	工種名称	本設消火栓設置工事	工種規格	

単価コード	単価名称／種別	形状寸法／備考	単位	区分		設計数量	小計	ルート				
								01	02			
TSXG002000	産廃運搬処理　ｺﾝｸﾘｰﾄ殻(無筋)運搬工	L=5.5km ＤＩＤ区域外 廃材ﾌﾟﾗﾝﾄ (0)	m3			0.100	0.144		0.144			
	ﾊﾞｯｸﾎｳ 山積0.13m3　2t積	複合代価(県積算基準・水道事業実務必携)										
TSXG003000	発生土処理	L=10km 改良分 ＤＩＤ区域外	m3			1.000	1.496	1.496				
	ﾊﾞｯｸﾎｳ 山積0.28m3　4t積	複合代価(県積算基準・水道事業実務必携)										
TSXG003000	発生土処理	L=8.5km 発生土処分先(E) ＤＩＤ区域外	m3			2.000	2.174		2.174			
	人力　2t積	複合代価(県積算基準・水道事業実務必携)										
TSXG003000	発生土処理	L=10km 発生土処分先(E) ＤＩＤ区域外	m3			2.000	1.677	1.677				
	ﾊﾞｯｸﾎｳ 山積0.28m3　4t積	複合代価(県積算基準・水道事業実務必携)										
TSY1050 00	上層路盤工	粒調砕石 M-40	m2			3.000	2.580	2.580				
	仕上り厚 17cm 2層(幅1.8m未満)	水道事業実務必携										
TSY1050 00	下層路盤工	再生ｸﾗｯｼｬｰﾗﾝ RC-40	m2			3.000	2.580	2.580				
	仕上り厚 20cm 1層(幅1.8m未満)	水道事業実務必携										
TSY1070 00	表層工(人力施工)	仕上厚5cm　車道及び路肩 砂無	m2･1層			3.000	2.580	2.580				
	粗粒度ｱｽｺﾝ (20) 瀝青材散布なし 小型車	水道事業実務必携										
TSYS036100	構造物とりこわし工	人力施工 対策無 4週8休以上	m3			0.100	0.144		0.144			
	無筋構造物 時間制約無 夜間無	県積算基準										

工 種 集 計 表(土工)

設計書管理番号:　21000100[当初設計書]

工種番号	30	工種名称	本設防火水槽接続工事	工種規格	

名称	単位	工種総延長		ルート 01	02			
土工延長	m	5.900		4.900	1.000			
管路延長	m	4.880		4.880				

土工延長の値は土工延長・余掘延長・試掘延長・撤去延長を合計した値です

単価コード	単価名称／種別	形状寸法／備考	単位	区分		設計数量	小計	ルート 01	02			
TSP1208000	人力積込 土砂	県積算基準	m3			1.000	1.058		1.058			
TSP1211000	床掘り　土砂 現場制約あり	県積算基準	m3			1.000	1.058		1.058			
TSP1D21000	舗装版切断 ｱｽﾌｧﾙﾄ舗装版 舗装厚:15cm以下	県積算基準	m			10.000	9.800	9.800				
TSP1D21000	舗装版切断 ｺﾝｸﾘｰﾄ舗装版 舗装厚:15cm以下	県積算基準	m			2.000	2.000		2.000			
TSS1000 00	バックホウ掘削積込 BH ｸﾛｰﾗ型 山積0.28m3排ｶﾞｽ2次	水道事業実務必携	m3			3.000	2.812	2.812				
TSS1040 00	舗装版取り壊し積込工 0cm超え10cm以下	BH ｸﾛｰﾗ山積0.28m3排ｶﾞｽ2次 水道事業実務必携	m2			3.000	2.940	2.940				
TSX1001 00	路床工(洗砂) 人力投入	1層max仕上厚20cm 複合代価(県積算基準)	m3			0.500	0.458		0.458			
TSX1001 00	路床工(再生ｸﾗｯｼｬﾗﾝRC-40) 人力投入	1層max仕上厚20cm 複合代価(県積算基準)	m3			0.600	0.600		0.600			
TSX1300 00	路床工(洗砂) 山積0.28m3	1層max仕上厚20cm 複合代価(水道事業実務必携)	m3			0.900	0.901	0.901				
TSX1300 00	路床工(改良土40(改良土E)) 山積0.28m3　ＤＩＤ区域外　0.5km　4t積	1層max仕上厚20cm 複合代価(水道事業実務必携)	m3			1.000	1.205	1.205				
TSXG002000	産廃運搬処理　ｱｽﾌｧﾙﾄ殻運搬工 ﾊﾞｯｸﾎｳ 山積0.28m3　4t積	L=6.5km ＤＩＤ区域外 廃材ﾌﾟﾗﾝﾄ (F) 複合代価(県積算基準・水道事業実務必携)	m3			0.100	0.147	0.147				

工 種 集 計 表(土工)

設計書管理番号:　21000100[当初設計書]

工種番号	30	工種名称	本設防火水槽接続工事	工種規格	

単価コード	単価名称／種別	形状寸法／備考	単位	区分		設計数量	小計	ルート				
								01	02			
TSXG002000	産廃運搬処理　ｺﾝｸﾘｰﾄ殻(無筋)運搬工	L=5.5km ＤＩＤ区域外 廃材ﾌﾟﾗﾝﾄ (0)	m3			0.100	0.100		0.100			
	ﾊﾞｯｸﾎｳ 山積0.13m3　2t積	複合代価(県積算基準・水道事業実務必携)										
TSXG003000	発生土処理	L=10km 改良分 ＤＩＤ区域外	m3			1.000	1.205	1.205				
	ﾊﾞｯｸﾎｳ 山積0.28m3　4t積	複合代価(県積算基準・水道事業実務必携)										
TSXG003000	発生土処理	L=8.5km 発生土処分先(E) ＤＩＤ区域外	m3			1.000	1.058		1.058			
	人力　2t積	複合代価(県積算基準・水道事業実務必携)										
TSXG003000	発生土処理	L=10km 発生土処分先(E) ＤＩＤ区域外	m3			2.000	1.607	1.607				
	ﾊﾞｯｸﾎｳ 山積0.28m3　4t積	複合代価(県積算基準・水道事業実務必携)										
TSY1050 00	上層路盤工	粒調砕石 M-40	m2			3.000	2.940	2.940				
	仕上り厚 12cm 1層(幅1.8m未満)	水道事業実務必携										
TSY1050 00	下層路盤工	ARC 40 (RC混合)	m2			3.000	2.940	2.940				
	仕上り厚 12cm 1層(幅1.8m未満)	水道事業実務必携										
TSY1070 00	表層工(人力施工)	仕上厚5cm　車道及び路肩 砂無	m2･1層			3.000	2.940	2.940				
	粗粒度ｱｽｺﾝ (20) 瀝青材散布なし 小型車	水道事業実務必携										
TSYS036100	構造物とりこわし工	人力施工 対策無 4週8休以上	m3			0.100	0.100		0.100			
	無筋構造物 時間制約無 夜間無	県積算基準										

工 種 集 計 表(土工)

設計書管理番号:　21000100[当初設計書]

工種番号	32	工種名称	本設水道給水管工事	工種規格	

名称	単位	工種総延長		ルート 01	02	03	04	05
土工延長	m	194.800		5.600	108.200	0.600	9.300	24.600
管路延長	m	24.600						24.600

土工延長の値は土工延長・余掘延長・試掘延長・撤去延長を合計した値です

単価コード	単価名称／種別	形状寸法／備考	単位	区分		設計数量	小計	ルート 01	02	03	04	05
TSP1208000	人力積込		m3			49.000	48.830					4.280
	土砂	県積算基準										
TSP1211000	床掘り　土砂		m3			51.000	50.630					4.280
	現場制約あり	県積算基準										
TSP1D21000	舗装版切断 ｱｽﾌｧﾙﾄ舗装版		m			250.000	247.400	11.200	216.400	1.200	18.600	
	舗装厚:15cm以下	県積算基準										
TSP1D21000	舗装版切断 ｺﾝｸﾘｰﾄ舗装版		m			130.000	130.200					49.200
	舗装厚:15cm以下	県積算基準										
TSPZ501000	ｺﾝｸﾘｰﾄ 無筋・鉄筋構造物	一般養生 小運搬無	m3			6.000	5.526					1.476
	人力打設18-8-25(20) W/C≦65%（高炉）	県積算基準										
TSS1000 00	バックホウ掘削積込		m3			86.000	86.091	3.964	76.605	0.334	5.188	
	BH ｸﾛｰﾗ型 山積0.28m3排ｶﾞｽ2次	水道事業実務必携										
TSS1040 00	舗装版取り壊し積込工	BH ｸﾛｰﾗ山積0.28m3排ｶﾞｽ2次	m2			74.000	74.220	3.360	64.920	0.360	5.580	
	0cm超え10cm以下	水道事業実務必携										
TSX1001 00	路床工(洗砂)	1層max仕上厚20cm	m3			37.000	36.641					2.066
	人力投入	複合代価(県積算基準)										
TSX1001 00	路床工(流用土)	1層max仕上厚20cm	m3			2.000	1.800					
	人力投入	複合代価(県積算基準)										
TSX1300 00	路床工(洗砂)	1層max仕上厚20cm	m3			21.000	20.779	0.940	18.177	0.100	1.562	
	山積0.28m3	複合代価(水道事業実務必携)										
TSX1300 00	路床工(改良土40(改良土E))	1層max仕上厚20cm	m3			42.000	42.035	1.948	37.653	0.147	2.287	
	山積0.28m3　ＤＩＤ区域外　0.5km　4t積	複合代価(水道事業実務必携)										

工 種 集 計 表(土工)

設計書管理番号:　21000100[当初設計書]

工種番号	32	工種名称	本設水道給水管工事	工種規格	

単価コード	単価名称／種別	形状寸法／備考	単位	区分		設計数量	小計	ルート				
								01	02	03	04	05
TSXG002000	産廃運搬処理　ｱｽﾌｧﾙﾄ殻運搬工	L=6.5km ＤＩＤ区域外 廃材ﾌﾟﾗﾝﾄ (F)	m3			7.000	7.125	0.336	6.492	0.018	0.279	
	ﾊﾞｯｸﾎｳ 山積0.28m3　4t積	複合代価(県積算基準・水道事業実務必携)										
TSXG002000	産廃運搬処理　ｺﾝｸﾘｰﾄ殻(無筋)運搬工	L=5.5km ＤＩＤ区域外 廃材ﾌﾟﾗﾝﾄ (0)	m3			2.000	1.626					1.476
	ﾊﾞｯｸﾎｳ 山積0.13m3　2t積	複合代価(県積算基準・水道事業実務必携)										
TSXG003000	発生土処理	L=10km 改良分 ＤＩＤ区域外	m3			42.000	42.035	1.948	37.653	0.147	2.287	
	ﾊﾞｯｸﾎｳ 山積0.28m3　4t積	複合代価(県積算基準・水道事業実務必携)										
TSXG003000	発生土処理	L=8.5km 発生土処分先(E) ＤＩＤ区域外	m3			49.000	48.830					4.280
	人力　2t積	複合代価(県積算基準・水道事業実務必携)										
TSXG003000	発生土処理	L=10km 発生土処分先(E) ＤＩＤ区域外	m3			44.000	44.056	2.016	38.952	0.187	2.901	
	ﾊﾞｯｸﾎｳ 山積0.28m3　4t積	複合代価(県積算基準・水道事業実務必携)										
TSY1050 00	上層路盤工	粒調砕石 M-40	m2			6.000	5.940			0.360	5.580	
	仕上り厚 12cm 1層(幅1.8m未満)	水道事業実務必携										
TSY1050 00	下層路盤工	ARC 40 (RC混合)	m2			6.000	5.940			0.360	5.580	
	仕上り厚 12cm 1層(幅1.8m未満)	水道事業実務必携										
TSY1050 00	上層路盤工	再生ｸﾗｯｼｬｰﾗﾝ RC-40	m2			55.000	55.260					14.760
	仕上り厚 15cm 1層(幅1.8m未満)	水道事業実務必携										
TSY1050 00	上層路盤工	粒調砕石 M-40	m2			68.000	68.280	3.360	64.920			
	仕上り厚 17cm 2層(幅1.8m未満)	水道事業実務必携										
TSY1050 00	下層路盤工	再生ｸﾗｯｼｬｰﾗﾝ RC-40	m2			68.000	68.280	3.360	64.920			
	仕上り厚 20cm 1層(幅1.8m未満)	水道事業実務必携										
TSY1070 00	表層工(人力施工)	仕上厚5cm　車道及び路肩 砂無	m2･1層			74.000	74.220	3.360	64.920	0.360	5.580	
	粗粒度ｱｽｺﾝ (20) 瀝青材散布なし 小型車	水道事業実務必携										
TSYS036100	構造物とりこわし工	人力施工 対策無 4週8休以上	m3			2.000	1.626					1.476
	無筋構造物 時間制約無 夜間無	県積算基準										

工 種 集 計 表(土工)

設計書管理番号:　21000100[当初設計書]

工種番号	32	工種名称	本設水道給水管工事	工種規格	

名称	単位	工種総延長		ルート 06	07	08	09	
土工延長	m	194.800			39.000	6.000	1.500	
管路延長	m	24.600						

土工延長の値は土工延長・余堀延長・試掘延長・撤去延長を合計した値です

単価コード	単価名称／種別	形状寸法／備考	単位	区分		設計数量	小計	ルート 06	07	08	09	
TSP1208000	人力積込 土砂	県積算基準	m3						39.000	4.200	1.350	
TSP1211000	床掘り　土砂 現場制約あり	県積算基準	m3						39.000	6.000	1.350	
TSP1D21000	舗装版切断 ｱｽﾌｧﾙﾄ舗装版 舗装厚:15cm以下	県積算基準	m									
TSP1D21000	舗装版切断 ｺﾝｸﾘｰﾄ舗装版 舗装厚:15cm以下	県積算基準	m						78.000		3.000	
TSPZ501000	ｺﾝｸﾘｰﾄ 無筋・鉄筋構造物 人力打設18-8-25(20) W/C≦65%（高炉）	一般養生 小運搬無 県積算基準	m3						3.900		0.150	
TSS1000 00	バックホウ掘削積込 BH ｸﾛｰﾗ型 山積0.28m3排ｶﾞｽ2次	水道事業実務必携	m3									
TSS1040 00	舗装版取り壊し積込工 0cm超え10cm以下	BH ｸﾛｰﾗ山積0.28m3排ｶﾞｽ2次 水道事業実務必携	m2									
TSX1001 00	路床工(洗砂) 人力投入	1層max仕上厚20cm 複合代価(県積算基準)	m3						29.250	4.200	1.125	
TSX1001 00	路床工(流用土) 人力投入	1層max仕上厚20cm 複合代価(県積算基準)	m3							1.800		
TSX1300 00	路床工(洗砂) 山積0.28m3	1層max仕上厚20cm 複合代価(水道事業実務必携)	m3									
TSX1300 00	路床工(改良土40(改良土E)) 山積0.28m3　ＤＩＤ区域外　0.5km　4t積	1層max仕上厚20cm 複合代価(水道事業実務必携)	m3									

工 種 集 計 表(土工)

設計書管理番号:　21000100[当初設計書]

工種番号	32	工種名称	本設水道給水管工事	工種規格	

単価コード	単価名称／種別	形状寸法／備考	単位	区分		設計数量	小計	ルート				
								06	07	08	09	
TSXG002000	産廃運搬処理　ｱｽﾌｧﾙﾄ殻運搬工	L=6.5km ＤＩＤ区域外 廃材ﾌﾟﾗﾝﾄ (F)	m3									
	ﾊﾞｯｸﾎｳ 山積0.28m3　4t積	複合代価(県積算基準・水道事業実務必携)										
TSXG002000	産廃運搬処理　ｺﾝｸﾘｰﾄ殻(無筋)運搬工	L=5.5km ＤＩＤ区域外 廃材ﾌﾟﾗﾝﾄ (0)	m3								0.150	
	ﾊﾞｯｸﾎｳ 山積0.13m3　2t積	複合代価(県積算基準・水道事業実務必携)										
TSXG003000	発生土処理	L=10km 改良分 ＤＩＤ区域外	m3									
	ﾊﾞｯｸﾎｳ 山積0.28m3　4t積	複合代価(県積算基準・水道事業実務必携)										
TSXG003000	発生土処理	L=8.5km 発生土処分先(E) ＤＩＤ区域外	m3						39.000	4.200	1.350	
	人力　2t積	複合代価(県積算基準・水道事業実務必携)										
TSXG003000	発生土処理	L=10km 発生土処分先(E) ＤＩＤ区域外	m3									
	ﾊﾞｯｸﾎｳ 山積0.28m3　4t積	複合代価(県積算基準・水道事業実務必携)										
TSY1050 00	上層路盤工	粒調砕石 M-40	m2									
	仕上り厚 12cm 1層(幅1.8m未満)	水道事業実務必携										
TSY1050 00	下層路盤工	ARC 40 (RC混合)	m2									
	仕上り厚 12cm 1層(幅1.8m未満)	水道事業実務必携										
TSY1050 00	上層路盤工	再生ｸﾗｯｼｬｰﾗﾝ RC-40	m2						39.000		1.500	
	仕上り厚 15cm 1層(幅1.8m未満)	水道事業実務必携										
TSY1050 00	上層路盤工	粒調砕石 M-40	m2									
	仕上り厚 17cm 2層(幅1.8m未満)	水道事業実務必携										
TSY1050 00	下層路盤工	再生ｸﾗｯｼｬｰﾗﾝ RC-40	m2									
	仕上り厚 20cm 1層(幅1.8m未満)	水道事業実務必携										
TSY1070 00	表層工(人力施工)	仕上厚5cm　車道及び路肩 砂無	m2･1層									
	粗粒度ｱｽｺﾝ (20) 瀝青材散布なし 小型車	水道事業実務必携										
TSYS036100	構造物とりこわし工	人力施工 対策無 4週8休以上	m3								0.150	
	無筋構造物 時間制約無 夜間無	県積算基準										

工 種 集 計 表(土工)

設計書管理番号:　21000100[当初設計書]

工種番号	35	工種名称	本設ガス供給管舗装本復旧(打替)	工種規格	

名称	単位	工種総延長		ルート 01	02			
土工延長	m	0.000						
管路延長	m	0.000						

土工延長の値は土工延長・余堀延長・試掘延長・撤去延長を合計した値です

単価コード	単価名称／種別	形状寸法／備考	単位	区分		設計数量	小計	ルート 01	02			
TSPZB01000	不陸整正 9mm以上13mm未満	粒度調整砕石 M-40 県積算基準	m2			91.000	90.800	55.700	35.100			
TSPZB11000	基層(車道･路肩部) ﾌﾟﾗｲﾑｺｰﾄ PK-3 1.4m未満(仕上り厚50mm以下)	50mm 粗粒度ｱｽｺﾝ(20) 小型車補正有り 県積算基準	m2			91.000	90.800	55.700	35.100			
TSPZB13000	表層(車道･路肩部) ﾀｯｸｺｰﾄ PK-4 1.4m未満(仕上り厚50mm以下)	50mm 密粒度ｱｽｺﾝ(新20FH) 小型車補正有り 県積算基準	m2			91.000	90.800	55.700	35.100			
TSS1000 00	バックホウ掘削積込 BH ｸﾛｰﾗ型 山積0.28m3排ｶﾞｽ2次	水道事業実務必携	m3			3.000	2.785	2.785				
TSS1040 00	舗装版取り壊し積込工 0cm超え10cm以下	BH ｸﾛｰﾗ山積0.28m3排ｶﾞｽ2次 水道事業実務必携	m2			91.000	90.800	55.700	35.100			
TSXG002000	産廃運搬処理　ｱｽﾌｧﾙﾄ殻運搬工 ﾊﾞｯｸﾎｳ 山積0.28m3　4t積	L=6.5km ＤＩＤ区域外 廃材ﾌﾟﾗﾝﾄ (F) 複合代価(県積算基準・水道事業実務必携)	m3			6.000	6.295	2.785	3.510			
TSXG003000	発生土処理 ﾊﾞｯｸﾎｳ 山積0.28m3　4t積	L=10km 発生土処分先(E) ＤＩＤ区域外 複合代価(県積算基準・水道事業実務必携)	m3			3.000	2.785	2.785				

工 種 集 計 表(土工)

設計書管理番号:　21000100[当初設計書]

工種番号	36	工種名称	本設ガス供給管舗装本復旧(切削)	工種規格	

名称	単位	工種総延長		ルート				
				01				
土工延長	m	0.000						
管路延長	m	0.000						

土工延長の値は土工延長・余堀延長・試掘延長・撤去延長を合計した値です

単価コード	単価名称／種別	形状寸法／備考	単位	区分		設計数量	小計	ルート				
								01				
TSP1D01000	路面切削	段差すりつけ撤去:有り	m2			156.000	155.700	155.700				
	全面切削6cm以下(4000m2以下)	県積算基準										
TSPZB13000	表層(車道・路肩部) ﾀｯｸｺｰﾄ PK-4	50mm 密粒度ｱｽｺﾝ(新20FH)	m2			156.000	155.700	155.700				
	3.0m超	県積算基準										
TSX1765 00	ｱｽﾌｧﾙﾄ切削廃材運搬処理	DID区間無し 廃材ﾌﾟﾗﾝﾄ (F)	m3			8.000	7.785	7.785				
	運搬距離6.5km	複合代価(県積算基準)										

工 種 集 計 表(土工)

設計書管理番号:　21000100[当初設計書]

工種番号	37	工種名称	本設GXφ200①舗装本復旧(打替)	工種規格	

名称	単位	工種総延長		ルート 01	02			
土工延長	m	0.000						
管路延長	m	0.000						

土工延長の値は土工延長・余堀延長・試掘延長・撤去延長を合計した値です

単価コード	単価名称／種別	形状寸法／備考	単位	区分		設計数量	小計	ルート 01	02			
TSPZB01000	不陸整正 9mm以上13mm未満	粒度調整砕石 M-40 県積算基準	m2			181.000	181.257	165.157	16.100			
TSPZB11000	基層(車道･路肩部) ﾌﾟﾗｲﾑｺｰﾄ PK-3 1.4m未満(仕上り厚50mm以下)	50mm 粗粒度ｱｽｺﾝ(20) 小型車補正有り 県積算基準	m2			165.000	165.157	165.157				
TSPZB13000	表層(車道･路肩部) ﾀｯｸｺｰﾄ PK-4 1.4m未満(仕上り厚50mm以下)	50mm 密粒度ｱｽｺﾝ(新20FH) 小型車補正有り 県積算基準	m2			165.000	165.157	165.157				
TSPZB13000	表層(車道･路肩部) ﾌﾟﾗｲﾑｺｰﾄ PK-3 1.4m以上3.0m以下	50mm 密粒度ｱｽｺﾝ(新20FH) 小型車補正有り 県積算基準	m2			16.000	16.100		16.100			
TSS1000 00	バックホウ掘削積込 BH ｸﾛｰﾗ型 山積0.28m3排ｶﾞｽ2次	 水道事業実務必携	m3			8.000	8.257	8.257				
TSS1040 00	舗装版取り壊し積込工 0cm超え10cm以下	BH ｸﾛｰﾗ山積0.28m3排ｶﾞｽ2次 水道事業実務必携	m2			181.000	181.257	165.157	16.100			
TSXG002000	産廃運搬処理　ｱｽﾌｧﾙﾄ殻運搬工 ﾊﾞｯｸﾎｳ 山積0.28m3　4t積	L=6.5km ＤＩＤ区域外 廃材ﾌﾟﾗﾝﾄ (F) 複合代価(県積算基準・水道事業実務必携)	m3			9.000	9.062	8.257	0.805			
TSXG003000	発生土処理 ﾊﾞｯｸﾎｳ 山積0.28m3　4t積	L=10km 発生土処分先(E) ＤＩＤ区域外 複合代価(県積算基準・水道事業実務必携)	m3			8.000	8.257	8.257				

工 種 集 計 表(土工)

設計書管理番号:　21000100[当初設計書]

工種番号	38	工種名称	本設GXφ200②舗装本復旧(打替)	工種規格	県道、市道

名称	単位	工種総延長		ルート 01	02	03	04	
土工延長	m	0.000						
管路延長	m	0.000						

土工延長の値は土工延長・余堀延長・試掘延長・撤去延長を合計した値です

単価コード	単価名称／種別	形状寸法／備考	単位	区分		設計数量	小計	ルート 01	02	03	04	
TSPZB01000	不陸整正 9mm以上13mm未満	粒度調整砕石 M-40 県積算基準	m2			24.000	24.000	3.400	3.400	17.200		
TSPZB11000	基層(車道･路肩部) ﾌﾟﾗｲﾑｺｰﾄ PK-3 1.4m未満(仕上り厚50mm以下)	50mm 粗粒度ｱｽｺﾝ(20) 小型車補正有り 県積算基準	m2			7.000	6.800	3.400	3.400			
TSPZB13000	表層(車道･路肩部) ﾀｯｸｺｰﾄ PK-4 1.4m未満(仕上り厚50mm以下)	50mm 密粒度ｱｽｺﾝ(新20FH) 小型車補正有り 県積算基準	m2			7.000	6.800	3.400	3.400			
TSPZB13000	表層(車道･路肩部) ﾌﾟﾗｲﾑｺｰﾄ PK-3 1.4m以上3.0m以下	50mm 密粒度ｱｽｺﾝ(新20FH) 小型車補正有り 県積算基準	m2			17.000	17.200			17.200		
TSS1000 00	バックホウ掘削積込 BH ｸﾛｰﾗ型 山積0.28m3排ｶﾞｽ2次	 水道事業実務必携	m3			0.200	0.170	0.170				
TSS1040 00	舗装版取り壊し積込工 0cm超え10cm以下	BH ｸﾛｰﾗ山積0.28m3排ｶﾞｽ2次 水道事業実務必携	m2			24.000	24.000	3.400	3.400	17.200		
TSXG002000	産廃運搬処理　ｱｽﾌｧﾙﾄ殻運搬工 ﾊﾞｯｸﾎｳ 山積0.28m3　4t積	L=6.5km ＤＩＤ区域外 廃材ﾌﾟﾗﾝﾄ (F) 複合代価(県積算基準・水道事業実務必携)	m3			1.000	1.370	0.170	0.340	0.860		
TSXG003000	発生土処理 ﾊﾞｯｸﾎｳ 山積0.28m3　4t積	L=10km 発生土処分先(E) ＤＩＤ区域外 複合代価(県積算基準・水道事業実務必携)	m3			0.200	0.170	0.170				

工 種 集 計 表(土工)

設計書管理番号:　21000100[当初設計書]

工種番号	39	工種名称	本設HPPEφ50舗装本復旧(打替)	工種規格	県道、市道

名称	単位	工種総延長		ルート 01	02	03	04	
土工延長	m	0.000						
管路延長	m	0.000						

土工延長の値は土工延長・余堀延長・試掘延長・撤去延長を合計した値です

単価コード	単価名称／種別	形状寸法／備考	単位	区分		設計数量	小計	ルート 01	02	03	04	
TSPZB01000	不陸整正 9mm以上13mm未満	粒度調整砕石 M-40 県積算基準	m2			207.000	206.500	2.500	2.500	201.500		
TSPZB11000	基層(車道･路肩部) ﾌﾟﾗｲﾑｺｰﾄ PK-3 1.4m未満(仕上り厚50mm以下)	50mm 粗粒度ｱｽｺﾝ(20) 小型車補正有り 県積算基準	m2			5.000	5.000	2.500	2.500			
TSPZB13000	表層(車道･路肩部) ﾀｯｸｺｰﾄ PK-4 1.4m未満(仕上り厚50mm以下)	50mm 密粒度ｱｽｺﾝ(新20FH) 小型車補正有り 県積算基準	m2			5.000	5.000	2.500	2.500			
TSPZB13000	表層(車道･路肩部) ﾌﾟﾗｲﾑｺｰﾄ PK-3 1.4m以上3.0m以下	50mm 密粒度ｱｽｺﾝ(新20FH) 小型車補正有り 県積算基準	m2			202.000	201.500			201.500		
TSS1000 00	バックホウ掘削積込 BH ｸﾛｰﾗ型 山積0.28m3排ｶﾞｽ2次	 水道事業実務必携	m3			0.100	0.125	0.125				
TSS1040 00	舗装版取り壊し積込工 0cm超え10cm以下	BH ｸﾛｰﾗ山積0.28m3排ｶﾞｽ2次 水道事業実務必携	m2			207.000	206.500	2.500	2.500	201.500		
TSXG002000	産廃運搬処理　ｱｽﾌｧﾙﾄ殻運搬工 ﾊﾞｯｸﾎｳ 山積0.28m3　4t積	L=6.5km ＤＩＤ区域外 廃材ﾌﾟﾗﾝﾄ (F) 複合代価(県積算基準・水道事業実務必携)	m3			10.000	10.450	0.125	0.250	10.075		
TSXG003000	発生土処理 ﾊﾞｯｸﾎｳ 山積0.28m3　4t積	L=10km 発生土処分先(E) ＤＩＤ区域外 複合代価(県積算基準・水道事業実務必携)	m3			0.100	0.125	0.125				

工 種 集 計 表(土工)

設計書管理番号:　21000100[当初設計書]

工種番号	41	工種名称	本設消火栓舗装本復旧(打替)	工種規格	

名称	単位	工種総延長		ルート 01	02			
土工延長	m	0.000						
管路延長	m	0.000						

土工延長の値は土工延長・余堀延長・試掘延長・撤去延長を合計した値です

単価コード	単価名称／種別	形状寸法／備考	単位	区分		設計数量	小計	ルート 01	02			
TSPZB01000	不陸整正 9mm以上13mm未満	粒度調整砕石 M-40 県積算基準	m2			4.000	3.600	1.800	1.800			
TSPZB11000	基層(車道･路肩部) ﾌﾟﾗｲﾑｺｰﾄ PK-3 1.4m未満(仕上り厚50mm以下)	50mm 粗粒度ｱｽｺﾝ(20) 小型車補正有り 県積算基準	m2			4.000	3.600	1.800	1.800			
TSPZB13000	表層(車道･路肩部) ﾀｯｸｺｰﾄ PK-4 1.4m未満(仕上り厚50mm以下)	50mm 密粒度ｱｽｺﾝ(新20FH) 小型車補正有り 県積算基準	m2			4.000	3.600	1.800	1.800			
TSS1000 00	バックホウ掘削積込 BH ｸﾛｰﾗ型 山積0.28m3排ｶﾞｽ2次	 水道事業実務必携	m3			0.100	0.090	0.090				
TSS1040 00	舗装版取り壊し積込工 0cm超え10cm以下	BH ｸﾛｰﾗ山積0.28m3排ｶﾞｽ2次 水道事業実務必携	m2			4.000	3.600	1.800	1.800			
TSXG002000	産廃運搬処理　ｱｽﾌｧﾙﾄ殻運搬工 ﾊﾞｯｸﾎｳ 山積0.28m3　4t積	L=6.5km ＤＩＤ区域外 廃材ﾌﾟﾗﾝﾄ (F) 複合代価(県積算基準・水道事業実務必携)	m3			0.300	0.270	0.090	0.180			
TSXG003000	発生土処理 ﾊﾞｯｸﾎｳ 山積0.28m3　4t積	L=10km 発生土処分先(E) ＤＩＤ区域外 複合代価(県積算基準・水道事業実務必携)	m3			0.100	0.090	0.090				

工 種 集 計 表(土工)

設計書管理番号:　21000100[当初設計書]

工種番号	43	工種名称	本設給水管舗装本復旧(打替)	工種規格	県道、市道

名称	単位	工種総延長		ルート 01	02	03	04	
土工延長	m	0.000						
管路延長	m	0.000						

土工延長の値は土工延長・余堀延長・試掘延長・撤去延長を合計した値です

単価コード	単価名称／種別	形状寸法／備考	単位	区分		設計数量	小計	ルート 01	02	03	04	
TSPZB01000	不陸整正 9mm以上13mm未満	粒度調整砕石 M-40 県積算基準	m2			111.000	110.800	55.400	55.400			
TSPZB11000	基層(車道･路肩部) ﾌﾟﾗｲﾑｺｰﾄ PK-3 1.4m未満(仕上り厚50mm以下)	50mm 粗粒度ｱｽｺﾝ(20) 小型車補正有り 県積算基準	m2			111.000	110.800	55.400	55.400			
TSPZB13000	表層(車道･路肩部) ﾀｯｸｺｰﾄ PK-4 1.4m未満(仕上り厚50mm以下)	50mm 密粒度ｱｽｺﾝ(新20FH) 小型車補正有り 県積算基準	m2			111.000	110.800	55.400	55.400			
TSS1000 00	バックホウ掘削積込 BH ｸﾛｰﾗ型 山積0.28m3排ｶﾞｽ2次	 水道事業実務必携	m3			3.000	2.770	2.770				
TSS1040 00	舗装版取り壊し積込工 0cm超え10cm以下	BH ｸﾛｰﾗ山積0.28m3排ｶﾞｽ2次 水道事業実務必携	m2			111.000	110.800	55.400	55.400			
TSXG002000	産廃運搬処理　ｱｽﾌｧﾙﾄ殻運搬工 ﾊﾞｯｸﾎｳ 山積0.28m3　4t積	L=6.5km ＤＩＤ区域外 廃材ﾌﾟﾗﾝﾄ (F) 複合代価(県積算基準・水道事業実務必携)	m3			8.000	8.310	2.770	5.540			
TSXG003000	発生土処理 ﾊﾞｯｸﾎｳ 山積0.28m3　4t積	L=10km 発生土処分先(E) ＤＩＤ区域外 複合代価(県積算基準・水道事業実務必携)	m3			3.000	2.770	2.770				

工 種 集 計 表(土工)

設計書管理番号:　21000100[当初設計書]

工種番号	45	工種名称	本設GX200①舗装本復旧(切削)	工種規格	

名称	単位	工種総延長		ルート				
				01				
土工延長	m	0.000						
管路延長	m	0.000						

土工延長の値は土工延長・余堀延長・試掘延長・撤去延長を合計した値です

単価コード	単価名称／種別	形状寸法／備考	単位	区分		設計数量	小計	ルート				
								01				
TSP1D01000	路面切削	段差すりつけ撤去:有り	m2			907.000	906.630	906.630				
	全面切削6cm以下(4000m2以下)	県積算基準										
TSPZB13000	表層(車道・路肩部) ﾀｯｸｺｰﾄ PK-4	50mm 密粒度ｱｽｺﾝ(新20FH)	m2			907.000	906.630	906.630				
	3.0m超	県積算基準										
TSX1765 00	ｱｽﾌｧﾙﾄ切削廃材運搬処理	DID区間無し 廃材ﾌﾟﾗﾝﾄ (F)	m3			45.000	45.331	45.331				
	運搬距離6.5km	複合代価(県積算基準)										

工 種 集 計 表(土工)

設計書管理番号:　21000100[当初設計書]

工種番号	46	工種名称	本設GX200②舗装本復旧(切削)	工種規格	

名称	単位	工種総延長		ルート				
				01				
土工延長	m	0.000						
管路延長	m	0.000						

土工延長の値は土工延長・余堀延長・試掘延長・撤去延長を合計した値です

単価コード	単価名称／種別	形状寸法／備考	単位	区分		設計数量	小計	ルート				
								01				
TSP1D01000	路面切削	段差すりつけ撤去:有り	m2			16.000	15.700	15.700				
	全面切削6cm以下(4000m2以下)	県積算基準										
TSPZB13000	表層(車道・路肩部) ﾀｯｸｺｰﾄ PK-4	50mm 密粒度ｱｽｺﾝ(新20FH)	m2			16.000	15.700	15.700				
	3.0m超	県積算基準										
TSX1765 00	ｱｽﾌｧﾙﾄ切削廃材運搬処理	DID区間無し 廃材ﾌﾟﾗﾝﾄ (F)	m3			0.800	0.785	0.785				
	運搬距離6.5km	複合代価(県積算基準)										

工 種 集 計 表(土工)

設計書管理番号:　21000100[当初設計書]

工種番号	47	工種名称	本設HPPEφ50舗装本復旧(切削)	工種規格	

名称	単位	工種総延長		ルート				
				01				
土工延長	m	0.000						
管路延長	m	0.000						

土工延長の値は土工延長・余堀延長・試掘延長・撤去延長を合計した値です

単価コード	単価名称／種別	形状寸法／備考	単位	区分		設計数量	小計	ルート				
								01				
TSP1D01000	路面切削	段差すりつけ撤去:有り	m2			22.000	21.600	21.600				
	全面切削6cm以下(4000m2以下)	県積算基準										
TSPZB13000	表層(車道・路肩部) ﾀｯｸｺｰﾄ PK-4	50mm 密粒度ｱｽｺﾝ(新20FH)	m2			22.000	21.600	21.600				
	3.0m超	県積算基準										
TSX1765 00	ｱｽﾌｧﾙﾄ切削廃材運搬処理	DID区間無し 廃材ﾌﾟﾗﾝﾄ (F)	m3			1.000	1.080	1.080				
	運搬距離6.5km	複合代価(県積算基準)										

工 種 集 計 表(土工)

設計書管理番号:　21000100[当初設計書]

工種番号	48	工種名称	本設給水管舗装本復旧(切削)	工種規格	

名称	単位	工種総延長		ルート				
				01				
土工延長	m	0.000						
管路延長	m	0.000						

土工延長の値は土工延長・余堀延長・試掘延長・撤去延長を合計した値です

単価コード	単価名称／種別	形状寸法／備考	単位	区分		設計数量	小計	ルート				
								01				
TSP1D01000	路面切削	段差すりつけ撤去:有り	m2			380.000	379.800	379.800				
	全面切削6cm以下(4000m2以下)	県積算基準										
TSPZB13000	表層(車道・路肩部) ﾀｯｸｺｰﾄ PK-4	50mm 密粒度ｱｽｺﾝ(新20FH)	m2			380.000	379.800	379.800				
	3.0m超	県積算基準										
TSX1765 00	ｱｽﾌｧﾙﾄ切削廃材運搬処理	DID区間無し 廃材ﾌﾟﾗﾝﾄ (F)	m3			19.000	18.990	18.990				
	運搬距離6.5km	複合代価(県積算基準)										

土 工 数 量 計 算 書 （ 計 算 表 ）

設計書管理番号： 21000100[当初設計書]

工種番号	01	工種名称	本設ガス供給管工事	ルート番号	01	ルート名称	県道取出(単独 As)H=1500

層種別	層	計 算 凡 例 ／ 計 算 式
舗装切断	1	数量 = ((土工延長 + 余掘り延長 + 試掘延長 + 撤去延長) + ((継手掘削幅 - 普通掘削幅) × 継手掘箇所数)) × 切断回数
		3.600 m = ((1.800 + 0.000 + 0.000 + 0.000) + ((0.900 - 0.900) * 0.000)) * 2.000
舗装掘削	1	数量 = 掘削幅 × (土工延長 + 余掘延長 + 試掘延長 + 撤去延長)
		1.620 m2 = 0.900 * (1.800 + 0.000 + 0.000 + 0.000)
掘削	1	数量 = 掘削幅 × 厚み × (土工延長 + 余掘延長 + 試掘延長 + 撤去延長)
		1.425 m3 = 0.900 * 0.880 * (1.800 + 0.000 + 0.000 + 0.000)
掘削	2	数量 = 掘削幅 × 厚み × (土工延長 + 余掘延長 + 試掘延長 + 撤去延長)
		0.907 m3 = 0.900 * 0.560 * (1.800 + 0.000 + 0.000 + 0.000)
縦余掘り	1	数量 = 掘削幅 × 厚み × (土工延長 + 余掘延長 + 試掘延長 + 撤去延長)
		0.081 m3 = 0.900 * 0.050 * (1.800 + 0.000 + 0.000 + 0.000)
舗装復旧	1	数量 = 掘削幅 × (土工延長 + 余掘延長 + 試掘延長 + 撤去延長)
		1.620 m2 = 0.900 * (1.800 + 0.000 + 0.000 + 0.000)
路盤復旧	1	数量 = 掘削幅 × (土工延長 + 余掘延長 + 試掘延長 + 撤去延長)
		1.620 m2 = 0.900 * (1.800 + 0.000 + 0.000 + 0.000)
路盤復旧	2	数量 = 掘削幅 × (土工延長 + 余掘延長 + 試掘延長 + 撤去延長)
		1.620 m2 = 0.900 * (1.800 + 0.000 + 0.000 + 0.000)

土 工 数 量 計 算 書 （ 計 算 表 ）

設計書管理番号： 21000100[当初設計書]

工種番号	01	工種名称	本設ガス供給管工事	ルート番号	01	ルート名称	県道取出(単独 As)H=1500

層種別	層	計 算 凡 例 ／ 計 算 式
掘削埋め戻し	1	数量 = 掘削幅 × 厚み ×（土工延長 + 余掘延長 + 試掘延長 + 撤去延長）
		1.425 m3 = 0.900 * 0.880 *（1.800 + 0.000 + 0.000 + 0.000）
掘削埋め戻し	2	数量 =（(掘削幅 × 厚み - 管面積） × 土工延長）+（掘削幅 × 厚み ×（余掘延長 + 試掘延長 + 撤去延長)）
		0.387 m3 =（(0.900 * 0.240 - 0.001) * 1.800）+（0.900 * 0.240 *（0.000 + 0.000 + 0.000)）
管底下埋め戻し	1	数量 =（(継手管底幅 × 厚み）-（普通掘削管底幅 × 影響厚み)）× 継手掘延長 +（普通掘削管底幅 × 厚み）×（土工延長 + 余掘延長 + 試掘延長 + 撤去延長）
		0.081 m3 =（(0.900 * 0.000) -（0.900 * 0.000)) * 0.000 +（(0.900 * 0.050) *（1.800 + 0.000 + 0.000 + 0.000)）
残土処分層	1	舗装掘削数量 = 掘削幅 × 厚み ×（土工延長 + 余掘延長 + 試掘延長 + 撤去延長）
(舗装掘削)		0.162 m3 = 0.900 * 0.100 *（1.800 + 0.000 + 0.000 + 0.000）
残土処分層	1	数量 = 舗装掘削第1層土量
(舗装掘削)		0.162 m3 = 0.162
残土処分層	1	数量 = 掘削第1層土量
(掘削)		1.425 m3 = 1.425
残土処分層	2	数量 = 掘削第2層土量
(掘削)		0.907 m3 = 0.907
残土処分層	1	数量 = 縦余掘り第1層土量
(縦余掘り)		0.081 m3 = 0.081

土 工 数 量 計 算 書 （ 計 算 表 ）

設計書管理番号： 21000100

工種番号	01	工種名称	本設ガス供給管工事	ルート番号	02	ルート名称	県道取出(単独 As)H=1600

層種別	層	計 算 凡 例 ／ 計 算 式
舗装切断	1	数量 = ((土工延長 + 余掘り延長 + 試掘延長 + 撤去延長) + ((継手掘削幅 - 普通掘削幅) × 継手掘箇所数)) × 切断回数
		0.800 m = ((0.400 + 0.000 + 0.000 + 0.000) + ((0.900 - 0.900) * 0.000)) * 2.000
舗装掘削	1	数量 = 掘削幅 × (土工延長 + 余掘延長 + 試掘延長 + 撤去延長)
		0.360 m2 = 0.900 * (0.400 + 0.000 + 0.000 + 0.000)
掘削	1	数量 = 掘削幅 × 厚み × (土工延長 + 余掘延長 + 試掘延長 + 撤去延長)
		0.352 m3 = 0.900 * 0.980 * (0.400 + 0.000 + 0.000 + 0.000)
掘削	2	数量 = 掘削幅 × 厚み × (土工延長 + 余掘延長 + 試掘延長 + 撤去延長)
		0.201 m3 = 0.900 * 0.560 * (0.400 + 0.000 + 0.000 + 0.000)
縦余掘り	1	数量 = 掘削幅 × 厚み × (土工延長 + 余掘延長 + 試掘延長 + 撤去延長)
		0.018 m3 = 0.900 * 0.050 * (0.400 + 0.000 + 0.000 + 0.000)
舗装復旧	1	数量 = 掘削幅 × (土工延長 + 余掘延長 + 試掘延長 + 撤去延長)
		0.360 m2 = 0.900 * (0.400 + 0.000 + 0.000 + 0.000)
路盤復旧	1	数量 = 掘削幅 × (土工延長 + 余掘延長 + 試掘延長 + 撤去延長)
		0.360 m2 = 0.900 * (0.400 + 0.000 + 0.000 + 0.000)
路盤復旧	2	数量 = 掘削幅 × (土工延長 + 余掘延長 + 試掘延長 + 撤去延長)
		0.360 m2 = 0.900 * (0.400 + 0.000 + 0.000 + 0.000)

土 工 数 量 計 算 書 （ 計 算 表 ）

設計書管理番号： 21000100[当初設計書]

工種番号	01	工種名称	本設ガス供給管工事	ルート番号	02	ルート名称	県道取出(単独 As)H=1600

層種別	層	計 算 凡 例 ／ 計 算 式
掘削埋め戻し	1	数量 = 掘削幅 × 厚み ×（土工延長 + 余掘延長 + 試掘延長 + 撤去延長）
		0.352 m3 = 0.900 * 0.980 *（0.400 + 0.000 + 0.000 + 0.000）
掘削埋め戻し	2	数量 =（(掘削幅 × 厚み - 管面積） × 土工延長）+（掘削幅 × 厚み ×（余掘延長 + 試掘延長 + 撤去延長)）
		0.086 m3 =（(0.900 * 0.240 - 0.001) * 0.400）+（0.900 * 0.240 *（0.000 + 0.000 + 0.000)）
管底下埋め戻し	1	数量 =（(継手管底幅 × 厚み）-（普通掘削管底幅 × 影響厚み)）× 継手掘延長 +（普通掘削管底幅 × 厚み）×（土工延長 + 余掘延長 + 試掘延長 + 撤去延長）
		0.018 m3 =（(0.900 * 0.000) -（0.900 * 0.000)) * 0.000 +（(0.900 * 0.050) *（0.400 + 0.000 + 0.000 + 0.000)）
残土処分層	1	舗装掘削数量 = 掘削幅 × 厚み ×（土工延長 + 余掘延長 + 試掘延長 + 撤去延長）
(舗装掘削)		0.036 m3 = 0.900 * 0.100 *（0.400 + 0.000 + 0.000 + 0.000）
残土処分層	1	数量 = 舗装掘削第1層土量
(舗装掘削)		0.036 m3 = 0.036
残土処分層	1	数量 = 掘削第1層土量
(掘削)		0.352 m3 = 0.352
残土処分層	2	数量 = 掘削第2層土量
(掘削)		0.201 m3 = 0.201
残土処分層	1	数量 = 縦余掘り第1層土量
(縦余掘り)		0.018 m3 = 0.018

土 工 数 量 計 算 書 （ 計 算 表 ）

設計書管理番号： 21000100

工種番号	01	工種名称	本設ガス供給管工事	ルート番号	03	ルート名称	県道布設(単独 As)H=1500

層種別	層	計 算 凡 例 ／ 計 算 式
舗装切断	1	数量 = ((土工延長 + 余掘り延長 + 試掘延長 + 撤去延長) + ((継手掘削幅 - 普通掘削幅) × 継手掘箇所数)) × 切断回数
		103.000 m = ((51.500 + 0.000 + 0.000 + 0.000) + ((0.900 - 0.900) * 0.000)) * 2.000
舗装掘削	1	数量 = 掘削幅 × (土工延長 + 余掘延長 + 試掘延長 + 撤去延長)
		46.350 m2 = 0.900 * (51.500 + 0.000 + 0.000 + 0.000)
掘削	1	数量 = 掘削幅 × 厚み × (土工延長 + 余掘延長 + 試掘延長 + 撤去延長)
		40.788 m3 = 0.900 * 0.880 * (51.500 + 0.000 + 0.000 + 0.000)
掘削	2	数量 = 掘削幅 × 厚み × (土工延長 + 余掘延長 + 試掘延長 + 撤去延長)
		25.956 m3 = 0.900 * 0.560 * (51.500 + 0.000 + 0.000 + 0.000)
縦余掘り	1	数量 = 掘削幅 × 厚み × (土工延長 + 余掘延長 + 試掘延長 + 撤去延長)
		2.317 m3 = 0.900 * 0.050 * (51.500 + 0.000 + 0.000 + 0.000)
舗装復旧	1	数量 = 掘削幅 × (土工延長 + 余掘延長 + 試掘延長 + 撤去延長)
		46.350 m2 = 0.900 * (51.500 + 0.000 + 0.000 + 0.000)
路盤復旧	1	数量 = 掘削幅 × (土工延長 + 余掘延長 + 試掘延長 + 撤去延長)
		46.350 m2 = 0.900 * (51.500 + 0.000 + 0.000 + 0.000)
路盤復旧	2	数量 = 掘削幅 × (土工延長 + 余掘延長 + 試掘延長 + 撤去延長)
		46.350 m2 = 0.900 * (51.500 + 0.000 + 0.000 + 0.000)

土 工 数 量 計 算 書 （ 計 算 表 ）

設計書管理番号： 21000100[当初設計書]

工種番号	01	工種名称	本設ガス供給管工事	ルート番号	03	ルート名称	県道布設(単独 As)H=1500

層種別	層	計 算 凡 例 ／ 計 算 式
掘削埋め戻し	1	数量 = 掘削幅 × 厚み ×（土工延長 + 余掘延長 + 試掘延長 + 撤去延長）
		40.788 m3 = 0.900 * 0.880 *（51.500 + 0.000 + 0.000 + 0.000）
掘削埋め戻し	2	数量 =（(掘削幅 × 厚み - 管面積） × 土工延長）+（掘削幅 × 厚み ×（余掘延長 + 試掘延長 + 撤去延長)）
		11.072 m3 =（(0.900 * 0.240 - 0.001) * 51.500）+（0.900 * 0.240 *（0.000 + 0.000 + 0.000)）
管底下埋め戻し	1	数量 =（(継手管底幅 × 厚み）-（普通掘削管底幅 × 影響厚み)）× 継手掘延長 +（普通掘削管底幅 × 厚み）×（土工延長 + 余掘延長 + 試掘延長 + 撤去延長）
		2.317 m3 =（(0.900 * 0.000) -（0.900 * 0.000)) * 0.000 +（(0.900 * 0.050) *（51.500 + 0.000 + 0.000 + 0.000)）
残土処分層	1	舗装掘削数量 = 掘削幅 × 厚み ×（土工延長 + 余掘延長 + 試掘延長 + 撤去延長）
(舗装掘削)		4.635 m3 = 0.900 * 0.100 *（51.500 + 0.000 + 0.000 + 0.000）
残土処分層	1	数量 = 舗装掘削第1層土量
(舗装掘削)		4.635 m3 = 4.635
残土処分層	1	数量 = 掘削第1層土量
(掘削)		40.788 m3 = 40.788
残土処分層	2	数量 = 掘削第2層土量
(掘削)		25.956 m3 = 25.956
残土処分層	1	数量 = 縦余掘り第1層土量
(縦余掘り)		2.317 m3 = 2.317

土 工 数 量 計 算 書 （ 計 算 表 ）

設計書管理番号： 21000100

工種番号	01	工種名称	本設ガス供給管工事	ルート番号	04	ルート名称	県道布設(単独 As)H=1600

層種別	層	計 算 凡 例 ／ 計 算 式
舗装切断	1	数量 = ((土工延長 + 余掘り延長 + 試掘延長 + 撤去延長) + ((継手掘削幅 - 普通掘削幅) × 継手掘箇所数)) × 切断回数
		31.800 m = ((15.900 + 0.000 + 0.000 + 0.000) + ((0.900 - 0.900) * 0.000)) * 2.000
舗装掘削	1	数量 = 掘削幅 × (土工延長 + 余掘延長 + 試掘延長 + 撤去延長)
		14.310 m2 = 0.900 * (15.900 + 0.000 + 0.000 + 0.000)
掘削	1	数量 = 掘削幅 × 厚み × (土工延長 + 余掘延長 + 試掘延長 + 撤去延長)
		14.023 m3 = 0.900 * 0.980 * (15.900 + 0.000 + 0.000 + 0.000)
掘削	2	数量 = 掘削幅 × 厚み × (土工延長 + 余掘延長 + 試掘延長 + 撤去延長)
		8.013 m3 = 0.900 * 0.560 * (15.900 + 0.000 + 0.000 + 0.000)
縦余掘り	1	数量 = 掘削幅 × 厚み × (土工延長 + 余掘延長 + 試掘延長 + 撤去延長)
		0.715 m3 = 0.900 * 0.050 * (15.900 + 0.000 + 0.000 + 0.000)
舗装復旧	1	数量 = 掘削幅 × (土工延長 + 余掘延長 + 試掘延長 + 撤去延長)
		14.310 m2 = 0.900 * (15.900 + 0.000 + 0.000 + 0.000)
路盤復旧	1	数量 = 掘削幅 × (土工延長 + 余掘延長 + 試掘延長 + 撤去延長)
		14.310 m2 = 0.900 * (15.900 + 0.000 + 0.000 + 0.000)
路盤復旧	2	数量 = 掘削幅 × (土工延長 + 余掘延長 + 試掘延長 + 撤去延長)
		14.310 m2 = 0.900 * (15.900 + 0.000 + 0.000 + 0.000)

土 工 数 量 計 算 書 （ 計 算 表 ）

設計書管理番号： 21000100[当初設計書]

工種番号	01	工種名称	本設ガス供給管工事	ルート番号	04	ルート名称	県道布設(単独 As)H=1600

層種別	層	計 算 凡 例 ／ 計 算 式
掘削埋め戻し	1	数量 = 掘削幅 × 厚み ×（土工延長 + 余掘延長 + 試掘延長 + 撤去延長）
		14.023 m3 = 0.900 * 0.980 *（15.900 + 0.000 + 0.000 + 0.000）
掘削埋め戻し	2	数量 =（(掘削幅 × 厚み - 管面積） × 土工延長）+（掘削幅 × 厚み ×（余掘延長 + 試掘延長 + 撤去延長)）
		3.418 m3 =（(0.900 * 0.240 - 0.001） * 15.900）+（0.900 * 0.240 *（0.000 + 0.000 + 0.000)）
管底下埋め戻し	1	数量 =（(継手管底幅 × 厚み）-（普通掘削管底幅 × 影響厚み)）× 継手掘延長 +（普通掘削管底幅 × 厚み）×（土工延長 + 余掘延長 + 試掘延長 + 撤去延長）
		0.715 m3 =（(0.900 * 0.000）-（0.900 * 0.000)) * 0.000 +（(0.900 * 0.050) *（15.900 + 0.000 + 0.000 + 0.000)）
残土処分層	1	舗装掘削数量 = 掘削幅 × 厚み ×（土工延長 + 余掘延長 + 試掘延長 + 撤去延長）
(舗装掘削)		1.431 m3 = 0.900 * 0.100 *（15.900 + 0.000 + 0.000 + 0.000）
残土処分層	1	数量 = 舗装掘削第1層土量
(舗装掘削)		1.431 m3 = 1.431
残土処分層	1	数量 = 掘削第1層土量
(掘削)		14.023 m3 = 14.023
残土処分層	2	数量 = 掘削第2層土量
(掘削)		8.013 m3 = 8.013
残土処分層	1	数量 = 縦余掘り第1層土量
(縦余掘り)		0.715 m3 = 0.715

土 工 数 量 計 算 書 （ 計 算 表 ）

設計書管理番号： 21000100[当初設計書]

工種番号	01	工種名称	本設ガス供給管工事	ルート番号	05	ルート名称	民地内接続(単独 Co)

層種別	層	計 算 凡 例 ／ 計 算 式
舗装切断	1	数量 = ((土工延長 + 余掘り延長 + 試掘延長 + 撤去延長) + ((継手掘削幅 - 普通掘削幅) × 継手掘箇所数)) × 切断回数
		33.000 m = ((16.500 + 0.000 + 0.000 + 0.000) + ((1.000 - 1.000) * 0.000)) * 2.000
舗装掘削	1	数量 = 掘削幅 × 厚み × (土工延長 + 余掘延長 + 試掘延長 + 撤去延長)
		1.650 m3 = 1.000 * 0.100 * (16.500 + 0.000 + 0.000 + 0.000)
掘削	1	数量 = 掘削幅 × 厚み × (土工延長 + 余掘延長 + 試掘延長 + 撤去延長)
		14.850 m3 = 1.000 * 0.900 * (16.500 + 0.000 + 0.000 + 0.000)
舗装復旧	1	数量 = 掘削幅 × 厚み × (土工延長 + 余掘延長 + 試掘延長 + 撤去延長)
		1.650 m3 = 1.000 * 0.100 * (16.500 + 0.000 + 0.000 + 0.000)
路盤復旧	1	数量 = 掘削幅 × (土工延長 + 余掘延長 + 試掘延長 + 撤去延長)
		16.500 m2 = 1.000 * (16.500 + 0.000 + 0.000 + 0.000)
掘削埋め戻し	1	数量 = 掘削幅 × 厚み × (土工延長 + 余掘延長 + 試掘延長 + 撤去延長)
		12.375 m3 = 1.000 * 0.750 * (16.500 + 0.000 + 0.000 + 0.000)
残土処分層	1	数量 = 舗装掘削第1層土量
(舗装掘削)		1.650 m3 = 1.650
残土処分層	1	数量 = 掘削第1層土量
(掘削)		14.850 m3 = 14.850

土 工 数 量 計 算 書 （ 計 算 表 ）

設計書管理番号： 21000100

工種番号	01	工種名称	本設ガス供給管工事	ルート番号	07	ルート名称	県道供給管閉塞(単独 As)H=1500

層種別	層	計　算　凡　例　／　計　算　式
舗装切断	1	数量 = ((土工延長 + 余掘り延長 + 試掘延長 + 撤去延長) + ((継手掘削幅 - 普通掘削幅) × 継手掘箇所数)) × 切断回数
		6.000 m = ((3.000 + 0.000 + 0.000 + 0.000) + ((1.000 - 1.000) * 0.000)) * 2.000
舗装掘削	1	数量 = 掘削幅 × (土工延長 + 余掘延長 + 試掘延長 + 撤去延長)
		3.000 m2 = 1.000 * (3.000 + 0.000 + 0.000 + 0.000)
掘削	1	数量 = 掘削幅 × 厚み × (土工延長 + 余掘延長 + 試掘延長 + 撤去延長)
		2.760 m3 = 1.000 * 0.920 * (3.000 + 0.000 + 0.000 + 0.000)
掘削	2	数量 = ((掘削幅 × 厚み - 管面積) × (土工延長 + 撤去延長)) + (掘削幅 × 厚み × (余掘延長 + 試掘延長))
		1.557 m3 = ((1.000 * 0.520 - 0.001) * (3.000 + 0.000)) + (1.000 * 0.520 * (0.000 + 0.000))
縦余掘り	1	数量 = 掘削幅 × 厚み × (土工延長 + 余掘延長 + 試掘延長 + 撤去延長)
		0.150 m3 = 1.000 * 0.050 * (3.000 + 0.000 + 0.000 + 0.000)
舗装復旧	1	数量 = 掘削幅 × (土工延長 + 余掘延長 + 試掘延長 + 撤去延長)
		3.000 m2 = 1.000 * (3.000 + 0.000 + 0.000 + 0.000)
路盤復旧	1	数量 = 掘削幅 × (土工延長 + 余掘延長 + 試掘延長 + 撤去延長)
		3.000 m2 = 1.000 * (3.000 + 0.000 + 0.000 + 0.000)
路盤復旧	2	数量 = 掘削幅 × (土工延長 + 余掘延長 + 試掘延長 + 撤去延長)
		3.000 m2 = 1.000 * (3.000 + 0.000 + 0.000 + 0.000)

土 工 数 量 計 算 書 （ 計 算 表 ）

設計書管理番号： 21000100[当初設計書]

工種番号	01	工種名称	本設ガス供給管工事	ルート番号	07	ルート名称	県道供給管閉塞(単独 As)H=1500

層種別	層	計 算 凡 例 ／ 計 算 式
掘削埋め戻し	1	数量 = 掘削幅 × 厚み ×（土工延長 + 余掘延長 + 試掘延長 + 撤去延長）
		2.760 m3 = 1.000 * 0.920 *（3.000 + 0.000 + 0.000 + 0.000）
掘削埋め戻し	2	数量 = 掘削幅 × 厚み ×（土工延長 + 余掘延長 + 試掘延長 + 撤去延長）
		0.600 m3 = 1.000 * 0.200 *（3.000 + 0.000 + 0.000 + 0.000）
管底下埋め戻し	1	数量 =（(継手管底幅 × 厚み) -（普通掘削管底幅 × 影響厚み)）× 継手掘延長 +（普通掘削管底幅 × 厚み）×（土工延長 + 余掘延長 + 試掘延長 + 撤去延長）
		0.150 m3 =（(1.000 * 0.000) -（1.000 * 0.000)）* 0.000 +（(1.000 * 0.050) *（3.000 + 0.000 + 0.000 + 0.000））
残土処分層	1	舗装掘削数量 = 掘削幅 × 厚み ×（土工延長 + 余掘延長 + 試掘延長 + 撤去延長）
(舗装掘削)		0.300 m3 = 1.000 * 0.100 *（3.000 + 0.000 + 0.000 + 0.000）
残土処分層	1	数量 = 舗装掘削第1層土量
(舗装掘削)		0.300 m3 = 0.300
残土処分層	1	数量 = 掘削第1層土量
(掘削)		2.760 m3 = 2.760
残土処分層	2	数量 = 掘削第2層土量
(掘削)		1.557 m3 = 1.557
残土処分層	1	数量 = 縦余掘り第1層土量
(縦余掘り)		0.150 m3 = 0.150

土 工 数 量 計 算 書 （ 計 算 表 ）

設計書管理番号： 21000100

工種番号	03	工種名称	仮設水道TSVPφ100①工事	ルート番号	01	ルート名称	市道切替既設不断水分岐接続

層種別	層	計 算 凡 例 ／ 計 算 式
舗装切断	1	数量 = ((土工延長 + 余掘り延長 + 試掘延長 + 撤去延長) + ((継手掘削幅 - 普通掘削幅) × 継手掘箇所数)) × 切断回数
		4.000 m = ((2.000 + 0.000 + 0.000 + 0.000) + ((1.500 - 1.500) * 1.000)) * 2.000
舗装掘削	1	数量 = 掘削幅 × (土工延長 + 余掘延長 + 試掘延長 + 撤去延長)
		3.000 m2 = 1.500 * (2.000 + 0.000 + 0.000 + 0.000)
掘削	1	数量 = 掘削幅 × 厚み × (土工延長 + 余掘延長 + 試掘延長 + 撤去延長)
		4.320 m3 = 1.500 * 1.440 * (2.000 + 0.000 + 0.000 + 0.000)
縦余掘り	1	数量 = 掘削幅 × 厚み × (土工延長 + 余掘延長 + 試掘延長 + 撤去延長)
		0.600 m3 = 1.500 * 0.200 * (2.000 + 0.000 + 0.000 + 0.000)
舗装復旧	1	数量 = 掘削幅 × (土工延長 + 余掘延長 + 試掘延長 + 撤去延長)
		3.000 m2 = 1.500 * (2.000 + 0.000 + 0.000 + 0.000)
路盤復旧	1	数量 = 掘削幅 × (土工延長 + 余掘延長 + 試掘延長 + 撤去延長)
		3.000 m2 = 1.500 * (2.000 + 0.000 + 0.000 + 0.000)
掘削埋め戻し	1	数量 = ((掘削幅 × 厚み - 管面積) × 土工延長) + (掘削幅 × 厚み × (余掘延長 + 試掘延長 + 撤去延長))
		3.556 m3 = ((1.500 * 1.200 - 0.022) * 2.000) + (1.500 * 1.200 * (0.000 + 0.000 + 0.000))
管底下埋め戻し	1	数量 = ((継手管底幅 × 厚み) - (普通掘削管底幅 × 影響厚み)) × 継手掘延長 + (普通掘削管底幅 × 厚み) × (土工延長 + 余掘延長 + 試掘延長 + 撤去延長)
		0.600 m3 = ((1.500 * 0.000) - (1.500 * 0.000)) * 0.000 + ((1.500 * 0.200) * (2.000 + 0.000 + 0.000 + 0.000))

土 工 数 量 計 算 書 （ 計 算 表 ）

設計書管理番号： 21000100[当初設計書]

工種番号	03	工種名称	仮設水道TSVPφ100①工事	ルート番号	01	ルート名称	市道切替既設不断水分岐接続

層種別	層	計 算 凡 例 ／ 計 算 式
残土処分層	1	舗装掘削数量 = 掘削幅 × 厚み ×（土工延長 + 余掘延長 + 試掘延長 + 撤去延長）
（舗装掘削）		0.150 m3 = 1.500 * 0.050 *（2.000 + 0.000 + 0.000 + 0.000）
残土処分層	1	数量 = 舗装掘削第1層土量
（舗装掘削）		0.150 m3 = 0.150
残土処分層	1	数量 = 掘削第1層土量
（掘削）		4.320 m3 = 4.320
残土処分層	1	数量 = 縦余掘り第1層土量
（縦余掘り）		0.600 m3 = 0.600

土 工 数 量 計 算 書 （ 計 算 表 ）

設計書管理番号： 21000100

工種番号	03	工種名称	仮設水道TSVPφ100①工事	ルート番号	02	ルート名称	市道切替 仮設撤去

層種別	層	計 算 凡 例 ／ 計 算 式
舗装切断	1	数量 = ((土工延長 + 余掘り延長 + 試掘延長 + 撤去延長) + ((継手掘削幅 - 普通掘削幅) × 継手掘箇所数)) × 切断回数
		4.000 m = ((2.000 + 0.000 + 0.000 + 0.000) + ((1.500 - 1.500) * 0.000)) * 2.000
舗装掘削	1	数量 = 掘削幅 × (土工延長 + 余掘延長 + 試掘延長 + 撤去延長)
		3.000 m2 = 1.500 * (2.000 + 0.000 + 0.000 + 0.000)
掘削	1	数量 = 掘削幅 × 厚み × (土工延長 + 余掘延長 + 試掘延長 + 撤去延長)
		3.600 m3 = 1.500 * 1.200 * (2.000 + 0.000 + 0.000 + 0.000)
掘削	2	数量 = ((掘削幅 × 厚み - 管面積) × (土工延長 + 撤去延長)) + (掘削幅 × 厚み × (余掘延長 + 試掘延長))
		0.676 m3 = ((1.500 * 0.240 - 0.022) * (2.000 + 0.000)) + (1.500 * 0.240 * (0.000 + 0.000))
縦余掘り	1	数量 = 掘削幅 × 厚み × (土工延長 + 余掘延長 + 試掘延長 + 撤去延長)
		0.600 m3 = 1.500 * 0.200 * (2.000 + 0.000 + 0.000 + 0.000)
舗装復旧	1	数量 = 掘削幅 × (土工延長 + 余掘延長 + 試掘延長 + 撤去延長)
		3.000 m2 = 1.500 * (2.000 + 0.000 + 0.000 + 0.000)
路盤復旧	1	数量 = 掘削幅 × (土工延長 + 余掘延長 + 試掘延長 + 撤去延長)
		3.000 m2 = 1.500 * (2.000 + 0.000 + 0.000 + 0.000)
路盤復旧	2	数量 = 掘削幅 × (土工延長 + 余掘延長 + 試掘延長 + 撤去延長)
		3.000 m2 = 1.500 * (2.000 + 0.000 + 0.000 + 0.000)

土 工 数 量 計 算 書 （ 計 算 表 ）

設計書管理番号： 21000100[当初設計書]

工種番号	03	工種名称	仮設水道TSVPφ100①工事	ルート番号	02	ルート名称	市道切替 仮設撤去

層種別	層	計 算 凡 例 ／ 計 算 式
掘削埋め戻し	1	数量 = 掘削幅 × 厚み ×（土工延長 + 余掘延長 + 試掘延長 + 撤去延長）
		3.600 m3 = 1.500 * 1.200 *（2.000 + 0.000 + 0.000 + 0.000）
管底下埋め戻し	1	数量 =（(継手管底幅 × 厚み) -（普通掘削管底幅 × 影響厚み)）× 継手掘延長 +（普通掘削管底幅 × 厚み）×（土工延長 + 余掘延長 + 試掘延長 + 撤去延長）
		0.600 m3 =（(1.500 * 0.000) -（1.500 * 0.000)) * 0.000 +（(1.500 * 0.200) *（2.000 + 0.000 + 0.000 + 0.000))
残土処分層	1	舗装掘削数量 = 掘削幅 × 厚み ×（土工延長 + 余掘延長 + 試掘延長 + 撤去延長）
（舗装掘削）		0.150 m3 = 1.500 * 0.050 *（2.000 + 0.000 + 0.000 + 0.000）
残土処分層	1	数量 = 舗装掘削第1層土量
（舗装掘削）		0.150 m3 = 0.150
残土処分層	1	数量 = 掘削第1層土量
（掘削）		3.600 m3 = 3.600
残土処分層	2	数量 = 掘削第2層土量
（掘削）		0.676 m3 = 0.676
残土処分層	1	数量 = 縦余掘り第1層土量
（縦余掘り）		0.600 m3 = 0.600

土 工 数 量 計 算 書 （ 計 算 表 ）

設計書管理番号： 21000100

工種番号	03	工種名称	仮設水道TSVPφ100①工事	ルート番号	03	ルート名称	市道布設 H=1320

層種別	層	計 算 凡 例 ／ 計 算 式
舗装切断	1	数量 =（(土工延長 + 余掘り延長 + 試掘延長 + 撤去延長) +（(継手掘削幅 - 普通掘削幅) × 継手掘箇所数)) × 切断回数
		7.400 m =（(3.700 + 0.000 + 0.000 + 0.000) +（(0.600 - 0.600) * 0.000)) * 2.000
舗装掘削	1	数量 = 掘削幅 ×（土工延長 + 余掘延長 + 試掘延長 + 撤去延長）
		2.220 m2 = 0.600 *（3.700 + 0.000 + 0.000 + 0.000）
掘削	1	数量 = 掘削幅 × 厚み ×（土工延長 + 余掘延長 + 試掘延長 + 撤去延長）
		3.063 m3 = 0.600 * 1.380 *（3.700 + 0.000 + 0.000 + 0.000）
舗装復旧	1	数量 = 掘削幅 ×（土工延長 + 余掘延長 + 試掘延長 + 撤去延長）
		2.220 m2 = 0.600 *（3.700 + 0.000 + 0.000 + 0.000）
路盤復旧	1	数量 = 掘削幅 ×（土工延長 + 余掘延長 + 試掘延長 + 撤去延長）
		2.220 m2 = 0.600 *（3.700 + 0.000 + 0.000 + 0.000）
掘削埋め戻し	1	数量 =（(掘削幅 × 厚み - 管面積) × 土工延長) +（掘削幅 × 厚み ×（余掘延長 + 試掘延長 + 撤去延長)）
		2.497 m3 =（(0.600 * 1.140 - 0.009) * 3.700) +（0.600 * 1.140 *（0.000 + 0.000 + 0.000)）
残土処分層	1	舗装掘削数量 = 掘削幅 × 厚み ×（土工延長 + 余掘延長 + 試掘延長 + 撤去延長）
（舗装掘削）		0.111 m3 = 0.600 * 0.050 *（3.700 + 0.000 + 0.000 + 0.000）
残土処分層	1	数量 = 舗装掘削第1層土量
（舗装掘削）		0.111 m3 = 0.111

土 工 数 量 計 算 書 （ 計 算 表 ）

設計書管理番号： 21000100[当初設計書]

工種番号	03	工種名称	仮設水道TSVPφ100①工事	ルート番号	03	ルート名称	市道布設 H=1320

層種別	層	計 算 凡 例 ／ 計 算 式
残土処分層	1	数量 = 掘削第1層土量
(掘削)		3.063 m3 = 3.063

土 工 数 量 計 算 書 （ 計 算 表 ）

設計書管理番号： 21000100

工種番号	03	工種名称	仮設水道TSVPφ100①工事	ルート番号	04	ルート名称	市道撤去 H=1320

層種別	層	計　算　凡　例　／　計　算　式
舗装切断	1	数量 =（(土工延長 + 余掘り延長 + 試掘延長 + 撤去延長）+（(継手掘削幅 - 普通掘削幅）× 継手掘箇所数)）× 切断回数
		7.400 m =（(3.700 + 0.000 + 0.000 + 0.000）+（(0.600 - 0.600）* 0.000)）* 2.000
舗装掘削	1	数量 = 掘削幅 ×（土工延長 + 余掘延長 + 試掘延長 + 撤去延長）
		2.220 m2 = 0.600 *（3.700 + 0.000 + 0.000 + 0.000）
掘削	1	数量 = 掘削幅 × 厚み ×（土工延長 + 余掘延長 + 試掘延長 + 撤去延長）
		2.397 m3 = 0.600 * 1.080 *（3.700 + 0.000 + 0.000 + 0.000）
掘削	2	数量 =（(掘削幅 × 厚み - 管面積）×（土工延長 + 撤去延長)）+（掘削幅 × 厚み ×（余掘延長 + 試掘延長)）
		0.518 m3 =（(0.600 * 0.240 - 0.004）*（3.700 + 0.000)）+（0.600 * 0.240 *（0.000 + 0.000)）
舗装復旧	1	数量 = 掘削幅 ×（土工延長 + 余掘延長 + 試掘延長 + 撤去延長）
		2.220 m2 = 0.600 *（3.700 + 0.000 + 0.000 + 0.000）
路盤復旧	1	数量 = 掘削幅 ×（土工延長 + 余掘延長 + 試掘延長 + 撤去延長）
		2.220 m2 = 0.600 *（3.700 + 0.000 + 0.000 + 0.000）
路盤復旧	2	数量 = 掘削幅 ×（土工延長 + 余掘延長 + 試掘延長 + 撤去延長）
		2.220 m2 = 0.600 *（3.700 + 0.000 + 0.000 + 0.000）
掘削埋め戻し	1	数量 = 掘削幅 × 厚み ×（土工延長 + 余掘延長 + 試掘延長 + 撤去延長）
		2.397 m3 = 0.600 * 1.080 *（3.700 + 0.000 + 0.000 + 0.000）

土 工 数 量 計 算 書 （ 計 算 表 ）

設計書管理番号： 21000100[当初設計書]

工種番号	03	工種名称	仮設水道TSVPφ100①工事	ルート番号	04	ルート名称	市道撤去 H=1320

層種別	層	計 算 凡 例 ／ 計 算 式
残土処分層	1	舗装掘削数量 = 掘削幅 × 厚み ×（土工延長 + 余掘延長 + 試掘延長 + 撤去延長）
（舗装掘削）		0.111 m3 = 0.600 * 0.050 *（3.700 + 0.000 + 0.000 + 0.000）
残土処分層	1	数量 = 舗装掘削第1層土量
（舗装掘削）		0.111 m3 = 0.111
残土処分層	1	数量 = 掘削第1層土量
（掘削）		2.397 m3 = 2.397
残土処分層	2	数量 = 掘削第2層土量
（掘削）		0.518 m3 = 0.518

土 工 数 量 計 算 書 （ 計 算 表 ）

設計書管理番号： 21000100

工種番号	05	工種名称	仮設水道TSVPφ100②工事	ルート番号	01	ルート名称	県道布設H＝800

層種別	層	計 算 凡 例 ／ 計 算 式
舗装切断	1	数量 = ((土工延長 + 余掘り延長 + 試掘延長 + 撤去延長) + ((継手掘削幅 - 普通掘削幅) × 継手掘箇所数)) × 切断回数
		13.800 m = ((6.900 + 0.000 + 0.000 + 0.000) + ((0.600 - 0.600) * 0.000)) * 2.000
舗装掘削	1	数量 = 掘削幅 × (土工延長 + 余掘延長 + 試掘延長 + 撤去延長)
		4.140 m2 = 0.600 * (6.900 + 0.000 + 0.000 + 0.000)
掘削	1	数量 = 掘削幅 × 厚み × (土工延長 + 余掘延長 + 試掘延長 + 撤去延長)
		3.353 m3 = 0.600 * 0.810 * (6.900 + 0.000 + 0.000 + 0.000)
舗装復旧	1	数量 = 掘削幅 × (土工延長 + 余掘延長 + 試掘延長 + 撤去延長)
		4.140 m2 = 0.600 * (6.900 + 0.000 + 0.000 + 0.000)
路盤復旧	1	数量 = 掘削幅 × (土工延長 + 余掘延長 + 試掘延長 + 撤去延長)
		4.140 m2 = 0.600 * (6.900 + 0.000 + 0.000 + 0.000)
路盤復旧	2	数量 = 掘削幅 × (土工延長 + 余掘延長 + 試掘延長 + 撤去延長)
		4.140 m2 = 0.600 * (6.900 + 0.000 + 0.000 + 0.000)
掘削埋め戻し	1	数量 = ((掘削幅 × 厚み - 管面積) × 土工延長) + (掘削幅 × 厚み × (余掘延長 + 試掘延長 + 撤去延長))
		1.966 m3 = ((0.600 * 0.490 - 0.009) * 6.900) + (0.600 * 0.490 * (0.000 + 0.000 + 0.000))
残土処分層	1	舗装掘削数量 = 掘削幅 × 厚み × (土工延長 + 余掘延長 + 試掘延長 + 撤去延長)
(舗装掘削)		0.414 m3 = 0.600 * 0.100 * (6.900 + 0.000 + 0.000 + 0.000)

土 工 数 量 計 算 書 （ 計 算 表 ）

設計書管理番号： 21000100[当初設計書]

工種番号	05	工種名称	仮設水道TSVPφ100②工事	ルート番号	01	ルート名称	県道布設H＝800

層種別	層	計　算　凡　例　／　計　算　式
残土処分層	1	数量 = 舗装掘削第1層土量
(舗装掘削)		0.414 m3 = 0.414
残土処分層	1	数量 = 掘削第1層土量
(掘削)		3.353 m3 = 3.353

土 工 数 量 計 算 書 （ 計 算 表 ）

設計書管理番号： 21000100

工種番号	05	工種名称	仮設水道TSVPφ100②工事	ルート番号	02	ルート名称	県道撤去H＝800

層種別	層	計 算 凡 例 ／ 計 算 式
舗装切断	1	数量 = ((土工延長 + 余掘り延長 + 試掘延長 + 撤去延長) + ((継手掘削幅 - 普通掘削幅) × 継手掘箇所数)) × 切断回数
		13.800 m = ((6.900 + 0.000 + 0.000 + 0.000) + ((0.600 - 0.600) * 0.000)) * 2.000
舗装掘削	1	数量 = 掘削幅 × (土工延長 + 余掘延長 + 試掘延長 + 撤去延長)
		4.140 m2 = 0.600 * (6.900 + 0.000 + 0.000 + 0.000)
掘削	1	数量 = 掘削幅 × 厚み × (土工延長 + 余掘延長 + 試掘延長 + 撤去延長)
		1.780 m3 = 0.600 * 0.430 * (6.900 + 0.000 + 0.000 + 0.000)
掘削	2	数量 = ((掘削幅 × 厚み - 管面積) × (土工延長 + 撤去延長)) + (掘削幅 × 厚み × (余掘延長 + 試掘延長))
		1.504 m3 = ((0.600 * 0.370 - 0.004) * (6.900 + 0.000)) + (0.600 * 0.370 * (0.000 + 0.000))
舗装復旧	1	数量 = 掘削幅 × (土工延長 + 余掘延長 + 試掘延長 + 撤去延長)
		4.140 m2 = 0.600 * (6.900 + 0.000 + 0.000 + 0.000)
路盤復旧	1	数量 = 掘削幅 × (土工延長 + 余掘延長 + 試掘延長 + 撤去延長)
		4.140 m2 = 0.600 * (6.900 + 0.000 + 0.000 + 0.000)
路盤復旧	2	数量 = 掘削幅 × (土工延長 + 余掘延長 + 試掘延長 + 撤去延長)
		4.140 m2 = 0.600 * (6.900 + 0.000 + 0.000 + 0.000)
掘削埋め戻し	1	数量 = 掘削幅 × 厚み × (土工延長 + 余掘延長 + 試掘延長 + 撤去延長)
		1.780 m3 = 0.600 * 0.430 * (6.900 + 0.000 + 0.000 + 0.000)

土 工 数 量 計 算 書 （ 計 算 表 ）

設計書管理番号： 21000100[当初設計書]

工種番号	05	工種名称	仮設水道TSVPφ100②工事	ルート番号	02	ルート名称	県道撤去H＝800

層種別	層	計 算 凡 例 ／ 計 算 式
残土処分層	1	舗装掘削数量 = 掘削幅 × 厚み ×（土工延長 + 余掘延長 + 試掘延長 + 撤去延長）
（舗装掘削）		0.207 m3 = 0.600 * 0.050 *（6.900 + 0.000 + 0.000 + 0.000）
残土処分層	1	数量 = 舗装掘削第1層土量
（舗装掘削）		0.207 m3 = 0.207
残土処分層	1	数量 = 掘削第1層土量
（掘削）		1.780 m3 = 1.780
残土処分層	2	数量 = 掘削第2層土量
（掘削）		1.504 m3 = 1.504

土 工 数 量 計 算 書 （ 計 算 表 ）

設計書管理番号： 21000100

工種番号	09	工種名称	仮設水道TSVPφ50工事	ルート番号	02	ルート名称	市道仮設H=400

層種別	層	計 算 凡 例 ／ 計 算 式
舗装切断	1	数量 =（(土工延長 + 余掘り延長 + 試掘延長 + 撤去延長）+（(継手掘削幅 - 普通掘削幅）× 継手掘箇所数)）× 切断回数
		8.800 m =（(4.400 + 0.000 + 0.000 + 0.000）+（(0.600 - 0.600）* 0.000)）* 2.000
舗装掘削	1	数量 = 掘削幅 ×（土工延長 + 余掘延長 + 試掘延長 + 撤去延長）
		2.640 m2 = 0.600 *（4.400 + 0.000 + 0.000 + 0.000）
掘削	1	数量 = 掘削幅 × 厚み ×（土工延長 + 余掘延長 + 試掘延長 + 撤去延長）
		1.082 m3 = 0.600 * 0.410 *（4.400 + 0.000 + 0.000 + 0.000）
舗装復旧	1	数量 = 掘削幅 ×（土工延長 + 余掘延長 + 試掘延長 + 撤去延長）
		2.640 m2 = 0.600 *（4.400 + 0.000 + 0.000 + 0.000）
路盤復旧	1	数量 = 掘削幅 ×（土工延長 + 余掘延長 + 試掘延長 + 撤去延長）
		2.640 m2 = 0.600 *（4.400 + 0.000 + 0.000 + 0.000）
掘削埋め戻し	1	数量 =（(掘削幅 × 厚み - 管面積）× 土工延長）+（掘削幅 × 厚み ×（余掘延長 + 試掘延長 + 撤去延長)）
		0.440 m3 =（(0.600 * 0.170 - 0.002）* 4.400）+（0.600 * 0.170 *（0.000 + 0.000 + 0.000)）
残土処分層	1	舗装掘削数量 = 掘削幅 × 厚み ×（土工延長 + 余掘延長 + 試掘延長 + 撤去延長）
(舗装掘削)		0.132 m3 = 0.600 * 0.050 *（4.400 + 0.000 + 0.000 + 0.000）
残土処分層	1	数量 = 舗装掘削第1層土量
(舗装掘削)		0.132 m3 = 0.132

土 工 数 量 計 算 書 （ 計 算 表 ）

設計書管理番号： 21000100[当初設計書]

工種番号	09	工種名称	仮設水道TSVPφ50工事	ルート番号	02	ルート名称	市道仮設H=400

層種別	層	計 算 凡 例 ／ 計 算 式
残土処分層	1	数量 = 掘削第1層土量
(掘削)		1.082 m3 = 1.082

土 工 数 量 計 算 書 （ 計 算 表 ）

設計書管理番号： 21000100

工種番号	09	工種名称	仮設水道TSVPφ50工事	ルート番号	03	ルート名称	市道仮設撤去H=400

層種別	層	計 算 凡 例 ／ 計 算 式
舗装切断	1	数量 =（(土工延長 + 余掘り延長 + 試掘延長 + 撤去延長）+（(継手掘削幅 - 普通掘削幅）× 継手掘箇所数)）× 切断回数
		8.800 m =（(4.400 + 0.000 + 0.000 + 0.000）+（(0.600 - 0.600）* 0.000)）* 2.000
舗装掘削	1	数量 = 掘削幅 ×（土工延長 + 余掘延長 + 試掘延長 + 撤去延長）
		2.640 m2 = 0.600 *（4.400 + 0.000 + 0.000 + 0.000）
掘削	1	数量 = 掘削幅 × 厚み ×（土工延長 + 余掘延長 + 試掘延長 + 撤去延長）
		0.369 m3 = 0.600 * 0.140 *（4.400 + 0.000 + 0.000 + 0.000）
掘削	2	数量 =（(掘削幅 × 厚み - 管面積）×（土工延長 + 撤去延長)）+（掘削幅 × 厚み ×（余掘延長 + 試掘延長)）
		0.629 m3 =（(0.600 * 0.240 - 0.001）*（4.400 + 0.000)）+（0.600 * 0.240 *（0.000 + 0.000)）
舗装復旧	1	数量 = 掘削幅 ×（土工延長 + 余掘延長 + 試掘延長 + 撤去延長）
		2.640 m2 = 0.600 *（4.400 + 0.000 + 0.000 + 0.000）
路盤復旧	1	数量 = 掘削幅 ×（土工延長 + 余掘延長 + 試掘延長 + 撤去延長）
		2.640 m2 = 0.600 *（4.400 + 0.000 + 0.000 + 0.000）
路盤復旧	2	数量 = 掘削幅 ×（土工延長 + 余掘延長 + 試掘延長 + 撤去延長）
		2.640 m2 = 0.600 *（4.400 + 0.000 + 0.000 + 0.000）
掘削埋め戻し	1	数量 = 掘削幅 × 厚み ×（土工延長 + 余掘延長 + 試掘延長 + 撤去延長）
		0.369 m3 = 0.600 * 0.140 *（4.400 + 0.000 + 0.000 + 0.000）

土 工 数 量 計 算 書 （ 計 算 表 ）

設計書管理番号： 21000100[当初設計書]

工種番号	09	工種名称	仮設水道TSVPφ50工事	ルート番号	03	ルート名称	市道仮設撤去H=400

層種別	層	計 算 凡 例 ／ 計 算 式
残土処分層	1	舗装掘削数量 = 掘削幅 × 厚み ×（土工延長 + 余掘延長 + 試掘延長 + 撤去延長）
（舗装掘削）		0.132 m3 = 0.600 * 0.050 *（4.400 + 0.000 + 0.000 + 0.000）
残土処分層	1	数量 = 舗装掘削第1層土量
（舗装掘削）		0.132 m3 = 0.132
残土処分層	1	数量 = 掘削第1層土量
（掘削）		0.369 m3 = 0.369
残土処分層	2	数量 = 掘削第2層土量
（掘削）		0.629 m3 = 0.629

土 工 数 量 計 算 書 （ 計 算 表 ）

設計書管理番号： 21000100

工種番号	09	工種名称	仮設水道TSVPφ50工事	ルート番号	04	ルート名称	仮設切替H=900

層種別	層	計 算 凡 例 ／ 計 算 式
舗装切断	1	数量 = ((土工延長 + 余掘り延長 + 試掘延長 + 撤去延長) + ((継手掘削幅 - 普通掘削幅) × 継手掘箇所数)) × 切断回数
		4.000 m = ((2.000 + 0.000 + 0.000 + 0.000) + ((1.500 - 1.500) * 0.000)) * 2.000
舗装掘削	1	数量 = 掘削幅 × (土工延長 + 余掘延長 + 試掘延長 + 撤去延長)
		3.000 m2 = 1.500 * (2.000 + 0.000 + 0.000 + 0.000)
掘削	1	数量 = 掘削幅 × 厚み × (土工延長 + 余掘延長 + 試掘延長 + 撤去延長)
		2.730 m3 = 1.500 * 0.910 * (2.000 + 0.000 + 0.000 + 0.000)
縦余掘り	1	数量 = 掘削幅 × 厚み × (土工延長 + 余掘延長 + 試掘延長 + 撤去延長)
		0.600 m3 = 1.500 * 0.200 * (2.000 + 0.000 + 0.000 + 0.000)
舗装復旧	1	数量 = 掘削幅 × (土工延長 + 余掘延長 + 試掘延長 + 撤去延長)
		3.000 m2 = 1.500 * (2.000 + 0.000 + 0.000 + 0.000)
路盤復旧	1	数量 = 掘削幅 × (土工延長 + 余掘延長 + 試掘延長 + 撤去延長)
		3.000 m2 = 1.500 * (2.000 + 0.000 + 0.000 + 0.000)
掘削埋め戻し	1	数量 = ((掘削幅 × 厚み - 管面積) × 土工延長) + (掘削幅 × 厚み × (余掘延長 + 試掘延長 + 撤去延長))
		2.006 m3 = ((1.500 * 0.670 - 0.002) * 2.000) + (1.500 * 0.670 * (0.000 + 0.000 + 0.000))
管底下埋め戻し	1	数量 = ((継手管底幅 × 厚み) - (普通掘削管底幅 × 影響厚み)) × 継手掘延長 + (普通掘削管底幅 × 厚み) × (土工延長 + 余掘延長 + 試掘延長 + 撤去延長)
		0.600 m3 = ((1.500 * 0.000) - (1.500 * 0.000)) * 0.000 + ((1.500 * 0.200) * (2.000 + 0.000 + 0.000 + 0.000))

土 工 数 量 計 算 書 （ 計 算 表 ）

設計書管理番号： 21000100[当初設計書]

工種番号	09	工種名称	仮設水道TSVPφ50工事	ルート番号	04	ルート名称	仮設切替H=900

層種別	層	計 算 凡 例 ／ 計 算 式
残土処分層	1	舗装掘削数量 = 掘削幅 × 厚み ×（土工延長 + 余掘延長 + 試掘延長 + 撤去延長）
（舗装掘削）		0.150 m3 = 1.500 * 0.050 *（2.000 + 0.000 + 0.000 + 0.000）
残土処分層	1	数量 = 舗装掘削第1層土量
（舗装掘削）		0.150 m3 = 0.150
残土処分層	1	数量 = 掘削第1層土量
（掘削）		2.730 m3 = 2.730
残土処分層	1	数量 = 縦余掘り第1層土量
（縦余掘り）		0.600 m3 = 0.600

土 工 数 量 計 算 書 （ 計 算 表 ）

設計書管理番号： 21000100

工種番号	09	工種名称	仮設水道TSVPφ50工事	ルート番号	05	ルート名称	市道仮設TSVPφ30H=400

層種別	層	計　算　凡　例　／　計　算　式
舗装切断	1	数量 =（(土工延長 + 余掘り延長 + 試掘延長 + 撤去延長）+（(継手掘削幅 - 普通掘削幅）× 継手掘箇所数)）× 切断回数
		12.200 m =（(6.100 + 0.000 + 0.000 + 0.000）+（(0.600 - 0.600）* 0.000)）* 2.000
舗装掘削	1	数量 = 掘削幅 ×（土工延長 + 余掘延長 + 試掘延長 + 撤去延長）
		3.660 m2 = 0.600 *（6.100 + 0.000 + 0.000 + 0.000）
掘削	1	数量 = 掘削幅 × 厚み ×（土工延長 + 余掘延長 + 試掘延長 + 撤去延長）
		1.427 m3 = 0.600 * 0.390 *（6.100 + 0.000 + 0.000 + 0.000）
舗装復旧	1	数量 = 掘削幅 ×（土工延長 + 余掘延長 + 試掘延長 + 撤去延長）
		3.660 m2 = 0.600 *（6.100 + 0.000 + 0.000 + 0.000）
路盤復旧	1	数量 = 掘削幅 ×（土工延長 + 余掘延長 + 試掘延長 + 撤去延長）
		3.660 m2 = 0.600 *（6.100 + 0.000 + 0.000 + 0.000）
掘削埋め戻し	1	数量 =（(掘削幅 × 厚み - 管面積）× 土工延長）+（掘削幅 × 厚み ×（余掘延長 + 試掘延長 + 撤去延長)）
		0.542 m3 =（(0.600 * 0.150 - 0.001）* 6.100）+（0.600 * 0.150 *（0.000 + 0.000 + 0.000)）
残土処分層	1	舗装掘削数量 = 掘削幅 × 厚み ×（土工延長 + 余掘延長 + 試掘延長 + 撤去延長）
(舗装掘削)		0.183 m3 = 0.600 * 0.050 *（6.100 + 0.000 + 0.000 + 0.000）
残土処分層	1	数量 = 舗装掘削第1層土量
(舗装掘削)		0.183 m3 = 0.183

土 工 数 量 計 算 書 （ 計 算 表 ）

設計書管理番号： 21000100[当初設計書]

工種番号	09	工種名称	仮設水道TSVPφ50工事	ルート番号	05	ルート名称	市道仮設TSVPφ30H=400

層種別	層	計 算 凡 例 ／ 計 算 式
残土処分層	1	数量 = 掘削第1層土量
(掘削)		1.427 m3 = 1.427

土 工 数 量 計 算 書 （ 計 算 表 ）

設計書管理番号： 21000100

工種番号	09	工種名称	仮設水道TSVPφ50工事	ルート番号	06	ルート名称	市道仮設撤去TSVPφ30H=400

層種別	層	計 算 凡 例 ／ 計 算 式
舗装切断	1	数量 =（(土工延長 + 余掘り延長 + 試掘延長 + 撤去延長）+（(継手掘削幅 - 普通掘削幅）× 継手掘箇所数)）× 切断回数
		12.200 m =（(6.100 + 0.000 + 0.000 + 0.000）+（(0.600 - 0.600）＊ 0.000)）＊ 2.000
舗装掘削	1	数量 = 掘削幅 ×（土工延長 + 余掘延長 + 試掘延長 + 撤去延長）
		3.660 m2 = 0.600 ＊（6.100 + 0.000 + 0.000 + 0.000）
掘削	1	数量 = 掘削幅 × 厚み ×（土工延長 + 余掘延長 + 試掘延長 + 撤去延長）
		0.475 m3 = 0.600 ＊ 0.130 ＊（6.100 + 0.000 + 0.000 + 0.000）
掘削	2	数量 = 掘削幅 × 厚み ×（土工延長 + 余掘延長 + 試掘延長 + 撤去延長）
		0.878 m3 = 0.600 ＊ 0.240 ＊（6.100 + 0.000 + 0.000 + 0.000）
舗装復旧	1	数量 = 掘削幅 ×（土工延長 + 余掘延長 + 試掘延長 + 撤去延長）
		3.660 m2 = 0.600 ＊（6.100 + 0.000 + 0.000 + 0.000）
路盤復旧	1	数量 = 掘削幅 ×（土工延長 + 余掘延長 + 試掘延長 + 撤去延長）
		3.660 m2 = 0.600 ＊（6.100 + 0.000 + 0.000 + 0.000）
路盤復旧	2	数量 = 掘削幅 ×（土工延長 + 余掘延長 + 試掘延長 + 撤去延長）
		3.660 m2 = 0.600 ＊（6.100 + 0.000 + 0.000 + 0.000）
掘削埋め戻し	1	数量 = 掘削幅 × 厚み ×（土工延長 + 余掘延長 + 試掘延長 + 撤去延長）
		0.475 m3 = 0.600 ＊ 0.130 ＊（6.100 + 0.000 + 0.000 + 0.000）

土 工 数 量 計 算 書 （ 計 算 表 ）

設計書管理番号： 21000100[当初設計書]

工種番号	09	工種名称	仮設水道TSVPφ50工事	ルート番号	06	ルート名称	市道仮設撤去TSVPφ30H=400

層種別	層	計 算 凡 例 ／ 計 算 式
残土処分層	1	舗装掘削数量 = 掘削幅 × 厚み ×（土工延長 + 余掘延長 + 試掘延長 + 撤去延長）
（舗装掘削）		0.183 m3 = 0.600 * 0.050 *（6.100 + 0.000 + 0.000 + 0.000）
残土処分層	1	数量 = 舗装掘削第1層土量
（舗装掘削）		0.183 m3 = 0.183
残土処分層	1	数量 = 掘削第1層土量
（掘削）		0.475 m3 = 0.475
残土処分層	2	数量 = 掘削第2層土量
（掘削）		0.878 m3 = 0.878

土 工 数 量 計 算 書 （ 計 算 表 ）

設計書管理番号： 21000100

工種番号	17	工種名称	仮設水道給水管工事	ルート番号	03	ルート名称	市道引込管H=400

層種別	層	計 算 凡 例 ／ 計 算 式
舗装切断	1	数量 = ((土工延長 + 余掘り延長 + 試掘延長 + 撤去延長) + ((継手掘削幅 - 普通掘削幅) × 継手掘箇所数)) × 切断回数
		9.200 m = ((4.600 + 0.000 + 0.000 + 0.000) + ((0.600 - 0.600) * 0.000)) * 2.000
舗装掘削	1	数量 = 掘削幅 × (土工延長 + 余掘延長 + 試掘延長 + 撤去延長)
		2.760 m2 = 0.600 * (4.600 + 0.000 + 0.000 + 0.000)
掘削	1	数量 = 掘削幅 × 厚み × (土工延長 + 余掘延長 + 試掘延長 + 撤去延長)
		1.048 m3 = 0.600 * 0.380 * (4.600 + 0.000 + 0.000 + 0.000)
舗装復旧	1	数量 = 掘削幅 × (土工延長 + 余掘延長 + 試掘延長 + 撤去延長)
		2.760 m2 = 0.600 * (4.600 + 0.000 + 0.000 + 0.000)
路盤復旧	1	数量 = 掘削幅 × (土工延長 + 余掘延長 + 試掘延長 + 撤去延長)
		2.760 m2 = 0.600 * (4.600 + 0.000 + 0.000 + 0.000)
掘削埋め戻し	1	数量 = 掘削幅 × 厚み × (土工延長 + 余掘延長 + 試掘延長 + 撤去延長)
		0.386 m3 = 0.600 * 0.140 * (4.600 + 0.000 + 0.000 + 0.000)
残土処分層	1	舗装掘削数量 = 掘削幅 × 厚み × (土工延長 + 余掘延長 + 試掘延長 + 撤去延長)
(舗装掘削)		0.138 m3 = 0.600 * 0.050 * (4.600 + 0.000 + 0.000 + 0.000)
残土処分層	1	数量 = 舗装掘削第1層土量
(舗装掘削)		0.138 m3 = 0.138

土 工 数 量 計 算 書 （ 計 算 表 ）

設計書管理番号： 21000100[当初設計書]

工種番号	17	工種名称	仮設水道給水管工事	ルート番号	03	ルート名称	市道引込管H=400

層種別	層	計 算 凡 例 ／ 計 算 式
残土処分層	1	数量 = 掘削第1層土量
(掘削)		1.048 m3 = 1.048

土 工 数 量 計 算 書 （ 計 算 表 ）

設計書管理番号： 21000100

工種番号	17	工種名称	仮設水道給水管工事	ルート番号	04	ルート名称	市道引込管撤去H=400

層種別	層	計 算 凡 例 ／ 計 算 式
舗装切断	1	数量 =（(土工延長 + 余掘り延長 + 試掘延長 + 撤去延長）+（(継手掘削幅 - 普通掘削幅）× 継手掘箇所数)）× 切断回数
		9.200 m =（(4.600 + 0.000 + 0.000 + 0.000）+（(0.600 - 0.600）＊ 0.000)）＊ 2.000
舗装掘削	1	数量 = 掘削幅 ×（土工延長 + 余掘延長 + 試掘延長 + 撤去延長）
		2.760 m2 = 0.600 ＊（4.600 + 0.000 + 0.000 + 0.000）
掘削	1	数量 = 掘削幅 × 厚み ×（土工延長 + 余掘延長 + 試掘延長 + 撤去延長）
		0.358 m3 = 0.600 ＊ 0.130 ＊（4.600 + 0.000 + 0.000 + 0.000）
掘削	2	数量 = 掘削幅 × 厚み ×（土工延長 + 余掘延長 + 試掘延長 + 撤去延長）
		0.662 m3 = 0.600 ＊ 0.240 ＊（4.600 + 0.000 + 0.000 + 0.000）
舗装復旧	1	数量 = 掘削幅 ×（土工延長 + 余掘延長 + 試掘延長 + 撤去延長）
		2.760 m2 = 0.600 ＊（4.600 + 0.000 + 0.000 + 0.000）
路盤復旧	1	数量 = 掘削幅 ×（土工延長 + 余掘延長 + 試掘延長 + 撤去延長）
		2.760 m2 = 0.600 ＊（4.600 + 0.000 + 0.000 + 0.000）
路盤復旧	2	数量 = 掘削幅 ×（土工延長 + 余掘延長 + 試掘延長 + 撤去延長）
		2.760 m2 = 0.600 ＊（4.600 + 0.000 + 0.000 + 0.000）
掘削埋め戻し	1	数量 = 掘削幅 × 厚み ×（土工延長 + 余掘延長 + 試掘延長 + 撤去延長）
		0.358 m3 = 0.600 ＊ 0.130 ＊（4.600 + 0.000 + 0.000 + 0.000）

土 工 数 量 計 算 書 （ 計 算 表 ）

設計書管理番号： 21000100[当初設計書]

工種番号	17	工種名称	仮設水道給水管工事	ルート番号	04	ルート名称	市道引込管撤去H=400

層種別	層	計 算 凡 例 ／ 計 算 式
残土処分層	1	舗装掘削数量 = 掘削幅 × 厚み ×（土工延長 + 余掘延長 + 試掘延長 + 撤去延長）
（舗装掘削）		0.138 m3 = 0.600 * 0.050 *（4.600 + 0.000 + 0.000 + 0.000）
残土処分層	1	数量 = 舗装掘削第1層土量
（舗装掘削）		0.138 m3 = 0.138
残土処分層	1	数量 = 掘削第1層土量
（掘削）		0.358 m3 = 0.358
残土処分層	2	数量 = 掘削第2層土量
（掘削）		0.662 m3 = 0.662

土 工 数 量 計 算 書 （ 計 算 表 ）

設計書管理番号： 21000100

工種番号	17	工種名称	仮設水道給水管工事	ルート番号	05	ルート名称	民地内接続(単独 Co)

層種別	層	計 算 凡 例 ／ 計 算 式
舗装切断	1	数量 = ((土工延長 + 余掘り延長 + 試掘延長 + 撤去延長) + ((継手掘削幅 - 普通掘削幅) × 継手掘箇所数)) × 切断回数
		78.000 m = ((39.000 + 0.000 + 0.000 + 0.000) + ((1.000 - 1.000) * 0.000)) * 2.000
舗装掘削	1	数量 = 掘削幅 × 厚み × (土工延長 + 余掘延長 + 試掘延長 + 撤去延長)
		3.900 m3 = 1.000 * 0.100 * (39.000 + 0.000 + 0.000 + 0.000)
掘削	1	数量 = 掘削幅 × 厚み × (土工延長 + 余掘延長 + 試掘延長 + 撤去延長)
		5.850 m3 = 1.000 * 0.150 * (39.000 + 0.000 + 0.000 + 0.000)
掘削	2	数量 = 掘削幅 × 厚み × (土工延長 + 余掘延長 + 試掘延長 + 撤去延長)
		29.250 m3 = 1.000 * 0.750 * (39.000 + 0.000 + 0.000 + 0.000)
掘削埋め戻し	1	数量 = 掘削幅 × 厚み × (土工延長 + 余掘延長 + 試掘延長 + 撤去延長)
		5.850 m3 = 1.000 * 0.150 * (39.000 + 0.000 + 0.000 + 0.000)
掘削埋め戻し	2	数量 = 掘削幅 × 厚み × (土工延長 + 余掘延長 + 試掘延長 + 撤去延長)
		33.150 m3 = 1.000 * 0.850 * (39.000 + 0.000 + 0.000 + 0.000)
残土処分層	1	数量 = 舗装掘削第1層土量
(舗装掘削)		3.900 m3 = 3.900
残土処分層	1	数量 = 掘削第1層土量
(掘削)		5.850 m3 = 5.850

土 工 数 量 計 算 書 （ 計 算 表 ）

設計書管理番号： 21000100[当初設計書]

工種番号	17	工種名称	仮設水道給水管工事	ルート番号	05	ルート名称	民地内接続(単独 Co)

層種別	層	計 算 凡 例 ／ 計 算 式
残土処分層	2	数量 = 掘削第2層土量
(掘削)		29.250 m3 = 29.250

土 工 数 量 計 算 書 （ 計 算 表 ）

設計書管理番号： 21000100

工種番号	20	工種名称	本設水道GXφ200①工事	ルート番号	01	ルート名称	県道切替 H＝1200

層種別	層	計 算 凡 例 ／ 計 算 式
舗装切断	1	数量 = ((土工延長 + 余掘り延長 + 試掘延長 + 撤去延長) + ((継手掘削幅 - 普通掘削幅) × 継手掘箇所数)) × 切断回数
		4.000 m = ((2.000 + 0.000 + 0.000 + 0.000) + ((1.500 - 1.500) * 2.000)) * 2.000
舗装掘削	1	数量 = 掘削幅 × (土工延長 + 余掘延長 + 試掘延長 + 撤去延長)
		3.000 m2 = 1.500 * (2.000 + 0.000 + 0.000 + 0.000)
掘削	1	数量 = 掘削幅 × 厚み × (土工延長 + 余掘延長 + 試掘延長 + 撤去延長)
		1.740 m3 = 1.500 * 0.580 * (2.000 + 0.000 + 0.000 + 0.000)
掘削	2	数量 = 掘削幅 × 厚み × (土工延長 + 余掘延長 + 試掘延長 + 撤去延長)
		2.220 m3 = 1.500 * 0.740 * (2.000 + 0.000 + 0.000 + 0.000)
縦余掘り	1	数量 = 掘削幅 × 厚み × (土工延長 + 余掘延長 + 試掘延長 + 撤去延長)
		0.600 m3 = 1.500 * 0.200 * (2.000 + 0.000 + 0.000 + 0.000)
舗装復旧	1	数量 = 掘削幅 × (土工延長 + 余掘延長 + 試掘延長 + 撤去延長)
		3.000 m2 = 1.500 * (2.000 + 0.000 + 0.000 + 0.000)
路盤復旧	1	数量 = 掘削幅 × (土工延長 + 余掘延長 + 試掘延長 + 撤去延長)
		3.000 m2 = 1.500 * (2.000 + 0.000 + 0.000 + 0.000)
路盤復旧	2	数量 = 掘削幅 × (土工延長 + 余掘延長 + 試掘延長 + 撤去延長)
		3.000 m2 = 1.500 * (2.000 + 0.000 + 0.000 + 0.000)

土 工 数 量 計 算 書 （ 計 算 表 ）

設計書管理番号： 21000100[当初設計書]

工種番号	20	工種名称	本設水道GXφ200①工事	ルート番号	01	ルート名称	県道切替 H＝1200

層種別	層	計　算　凡　例　／　計　算　式
掘削埋め戻し	1	数量 = 掘削幅 × 厚み ×（土工延長 + 余掘延長 + 試掘延長 + 撤去延長）
		1.740 m3 = 1.500 * 0.580 *（2.000 + 0.000 + 0.000 + 0.000）
掘削埋め戻し	2	数量 =（(掘削幅 × 厚み - 管面積）× 土工延長）+（掘削幅 × 厚み ×（余掘延長 + 試掘延長 + 撤去延長)）
		1.184 m3 =（(1.500 * 0.420 - 0.038) * 2.000）+（1.500 * 0.420 *（0.000 + 0.000 + 0.000)）
管底下埋め戻し	1	数量 =（(継手管底幅 × 厚み）-（普通掘削管底幅 × 影響厚み)）× 継手掘延長 +（普通掘削管底幅 × 厚み）×（土工延長 + 余掘延長 + 試掘延長 + 撤去延長）
		0.600 m3 =（(1.500 * 0.000) -（1.500 * 0.000)) * 0.000 +（(1.500 * 0.200) *（2.000 + 0.000 + 0.000 + 0.000)）
残土処分層	1	舗装掘削数量 = 掘削幅 × 厚み ×（土工延長 + 余掘延長 + 試掘延長 + 撤去延長）
（舗装掘削）		0.300 m3 = 1.500 * 0.100 *（2.000 + 0.000 + 0.000 + 0.000）
残土処分層	1	数量 = 舗装掘削第1層土量
（舗装掘削）		0.300 m3 = 0.300
残土処分層	1	数量 = 掘削第1層土量
（掘削）		1.740 m3 = 1.740
残土処分層	2	数量 = 掘削第2層土量
（掘削）		2.220 m3 = 2.220
残土処分層	1	数量 = 縦余掘り第1層土量
（縦余掘り）		0.600 m3 = 0.600

土 工 数 量 計 算 書 （ 計 算 表 ）

設計書管理番号： 21000100

工種番号	20	工種名称	本設水道GXφ200①工事	ルート番号	02	ルート名称	県道布設 H＝1200

層種別	層	計 算 凡 例 ／ 計 算 式
舗装切断	1	数量 =（(土工延長 + 余掘り延長 + 試掘延長 + 撤去延長）+（(継手掘削幅 - 普通掘削幅）× 継手掘箇所数)）× 切断回数
		372.200 m =（(184.000 + 0.000 + 0.000 + 0.000）+（(0.900 - 0.600）* 7.000)）* 2.000
舗装掘削	1	数量 =（(継手幅 - 普通幅）× 継手掘延長）+（普通幅 ×（土工延長 + 余掘延長 + 試掘延長 + 撤去延長)）
		111.450 m2 =（(0.900 - 0.600）* 3.500）+（0.600 *（184.000 + 0.000 + 0.000 + 0.000)）
掘削	1	普通数量 = 普通幅 × 厚み ×（土工延長 + 余掘延長 + 試掘延長 + 撤去延長）
		64.032 m3 = 0.600 * 0.580 *（184.000 + 0.000 + 0.000 + 0.000）
掘削	1	継手数量 =（継手幅 - 普通幅）× 厚み × 継手掘延長
		0.609 m3 =（0.900 - 0.600）* 0.580 * 3.500
掘削	2	継手数量 =（継手幅 - 普通幅）× 厚み × 継手掘延長
		0.777 m3 =（0.900 - 0.600）* 0.740 * 3.500
掘削	2	普通数量 = 普通幅 × 厚み ×（土工延長 + 余掘延長 + 試掘延長 + 撤去延長）
		81.696 m3 = 0.600 * 0.740 *（184.000 + 0.000 + 0.000 + 0.000）
継手床掘り	1	数量 =（(継手管底幅 × 厚み）-（普通掘削管底幅 × 影響厚み)）× 継手掘延長
		0.945 m3 =（(0.900 * 0.300）-（0.600 * 0.000)）* 3.500
舗装復旧	1	数量 =（(継手幅 - 普通幅）× 継手掘延長）+（普通幅 ×（土工延長 + 余掘延長 + 試掘延長 + 撤去延長)）
		111.450 m2 =（(0.900 - 0.600）* 3.500）+（0.600 *（184.000 + 0.000 + 0.000 + 0.000)）

土 工 数 量 計 算 書 （ 計 算 表 ）

設計書管理番号： 21000100

工種番号	20	工種名称	本設水道GXφ200①工事	ルート番号	02	ルート名称	県道布設 H＝1200

層種別	層	計　算　凡　例　／　計　算　式
路盤復旧	1	数量 =（(継手幅 - 普通幅) × 継手掘延長）+（普通幅 ×（土工延長 + 余掘延長 + 試掘延長 + 撤去延長)）
		111.450 m2 =（(0.900 - 0.600) * 3.500) +（0.600 *（184.000 + 0.000 + 0.000 + 0.000)）
路盤復旧	2	数量 =（(継手幅 - 普通幅) × 継手掘延長）+（普通幅 ×（土工延長 + 余掘延長 + 試掘延長 + 撤去延長)）
		111.450 m2 =（(0.900 - 0.600) * 3.500) +（0.600 *（184.000 + 0.000 + 0.000 + 0.000)）
掘削埋め戻し	1	数量 =（(継手幅 - 普通幅) × 厚み × 継手掘延長）+（普通幅 × 厚み ×（土工延長 + 余掘延長 + 試掘延長 + 撤去延長)）
		64.641 m3 =（(0.900 - 0.600) * 0.580 * 3.500) +（0.600 * 0.580 *（184.000 + 0.000 + 0.000 + 0.000)）
掘削埋め戻し	2	数量 =（(継手幅 - 普通幅) × 厚み × 継手掘延長）+（((普通幅 × 厚み) - 管面積) × 土工延長）+（普通幅 × 厚み ×（余掘延長 + 試掘延長 + 撤去延長)）
		39.817 m3 =（(0.900 - 0.600) * 0.420 * 3.500) +（((0.600 * 0.420) - 0.038) * 184.000) +（0.600 * 0.420 *（0.000 + 0.000 + 0.000)）
管底下埋め戻し	1	数量 =（(継手管底幅 × 厚み) -（普通掘削管底幅 × 影響厚み)) × 継手掘延長 +（普通掘削管底幅 × 厚み) ×（土工延長 + 余掘延長 + 試掘延長 + 撤去延長）
		0.945 m3 =（(0.900 * 0.300) -（0.600 * 0.000)) * 3.500 +（(0.600 * 0.000) *（184.000 + 0.000 + 0.000 + 0.000)）
残土処分層	1	舗装掘削数量 =（(継手幅 - 普通幅) × 厚み × 継手掘延長）+（普通幅 × 厚み ×（土工延長 + 余掘延長 + 試掘延長 + 撤去延長)）
(舗装掘削)		11.145 m3 =（(0.900 - 0.600) * 0.100 * 3.500) +（0.600 * 0.100 *（184.000 + 0.000 + 0.000 + 0.000)）
残土処分層	1	数量 = 舗装掘削第1層土量
(舗装掘削)		11.145 m3 = 11.145
残土処分層	1	数量 = 掘削第1層土量
(掘削)		64.641 m3 = 64.641

土 工 数 量 計 算 書 （ 計 算 表 ）

設計書管理番号： 21000100[当初設計書]

工種番号	20	工種名称	本設水道GXφ200①工事	ルート番号	02	ルート名称	県道布設 H＝1200

層種別	層	計　算　凡　例　／　計　算　式
残土処分層	2	数量 = 掘削第2層土量
(掘削)		82.473 m3 = 82.473
残土処分層	1	数量 = 継手床掘り第1層土量
(継手床掘り)		0.945 m3 = 0.945

土 工 数 量 計 算 書 （ 計 算 表 ）

設計書管理番号： 21000100

工種番号	20	工種名称	本設水道GXφ200①工事	ルート番号	04	ルート名称	県道布設 H＝1200

層種別	層	計　算　凡　例　／　計　算　式
舗装切断	1	数量 =（(土工延長 + 余掘り延長 + 試掘延長 + 撤去延長）+（(継手掘削幅 - 普通掘削幅）× 継手掘箇所数)）× 切断回数
		114.000 m =（(56.700 + 0.000 + 0.000 + 0.000）+（(0.900 - 0.600）* 1.000)）* 2.000
舗装掘削	1	数量 =（(継手幅 - 普通幅）× 継手掘延長）+（普通幅 ×（土工延長 + 余掘延長 + 試掘延長 + 撤去延長)）
		34.170 m2 =（(0.900 - 0.600）* 0.500）+（0.600 *（56.700 + 0.000 + 0.000 + 0.000)）
掘削	1	継手数量 =（継手幅 - 普通幅）× 厚み × 継手掘延長
		0.087 m3 =（0.900 - 0.600）* 0.580 * 0.500
掘削	1	普通数量 = 普通幅 × 厚み ×（土工延長 + 余掘延長 + 試掘延長 + 撤去延長）
		19.731 m3 = 0.600 * 0.580 *（56.700 + 0.000 + 0.000 + 0.000）
掘削	2	普通数量 =（(（普通幅 × 厚み）- 管面積）×（土工延長 + 撤去延長)）+（普通幅 × 厚み ×（余掘延長 + 試掘延長)）
		21.942 m3 =（((0.600 * 0.740）- 0.057）*（56.700 + 0.000)）+（0.600 * 0.740 *（0.000 + 0.000)）
掘削	2	継手数量 =（継手幅 - 普通幅）× 厚み × 継手掘延長
		0.111 m3 =（0.900 - 0.600）* 0.740 * 0.500
継手床掘り	1	数量 =（(継手管底幅 × 厚み）-（普通掘削管底幅 × 影響厚み)）× 継手掘延長
		0.135 m3 =（(0.900 * 0.300）-（0.600 * 0.000)）* 0.500
舗装復旧	1	数量 =（(継手幅 - 普通幅）× 継手掘延長）+（普通幅 ×（土工延長 + 余掘延長 + 試掘延長 + 撤去延長)）
		34.170 m2 =（(0.900 - 0.600）* 0.500）+（0.600 *（56.700 + 0.000 + 0.000 + 0.000)）

土 工 数 量 計 算 書 （ 計 算 表 ）

設計書管理番号： 21000100

工種番号	20	工種名称	本設水道GXφ200①工事	ルート番号	04	ルート名称	県道布設 H＝1200

層種別	層	計　算　凡　例　／　計　算　式
路盤復旧	1	数量 =（(継手幅 － 普通幅) × 継手掘延長）+（普通幅 ×（土工延長 + 余掘延長 + 試掘延長 + 撤去延長)）
		34.170 m2 =（(0.900 － 0.600) ＊ 0.500）+（0.600 ＊（56.700 + 0.000 + 0.000 + 0.000)）
路盤復旧	2	数量 =（(継手幅 － 普通幅) × 継手掘延長）+（普通幅 ×（土工延長 + 余掘延長 + 試掘延長 + 撤去延長)）
		34.170 m2 =（(0.900 － 0.600) ＊ 0.500）+（0.600 ＊（56.700 + 0.000 + 0.000 + 0.000)）
掘削埋め戻し	1	数量 =（(継手幅 － 普通幅) × 厚み × 継手掘延長）+（普通幅 × 厚み ×（土工延長 + 余掘延長 + 試掘延長 + 撤去延長)）
		19.818 m3 =（(0.900 － 0.600) ＊ 0.580 ＊ 0.500）+（0.600 ＊ 0.580 ＊（56.700 + 0.000 + 0.000 + 0.000)）
掘削埋め戻し	2	数量 =（(継手幅 － 普通幅) × 厚み × 継手掘延長）+（((普通幅 × 厚み) － 管面積) × 土工延長）+（普通幅 × 厚み ×（余掘延長 + 試掘延長 + 撤去延長)）
		12.196 m3 =（(0.900 － 0.600) ＊ 0.420 ＊ 0.500）+（((0.600 ＊ 0.420) － 0.038) ＊ 56.700）+（0.600 ＊ 0.420 ＊（0.000 + 0.000 + 0.000)）
管底下埋め戻し	1	数量 =（(継手管底幅 × 厚み) －（普通掘削管底幅 × 影響厚み)) × 継手掘延長 +（普通掘削管底幅 × 厚み) ×（土工延長 + 余掘延長 + 試掘延長 + 撤去延長)
		0.135 m3 =（(0.900 ＊ 0.300) －（0.600 ＊ 0.000)) ＊ 0.500 +（(0.600 ＊ 0.000) ＊（56.700 + 0.000 + 0.000 + 0.000)）
残土処分層	1	舗装掘削数量 =（(継手幅 － 普通幅) × 厚み × 継手掘延長）+（普通幅 × 厚み ×（土工延長 + 余掘延長 + 試掘延長 + 撤去延長)）
(舗装掘削)		3.417 m3 =（(0.900 － 0.600) ＊ 0.100 ＊ 0.500）+（0.600 ＊ 0.100 ＊（56.700 + 0.000 + 0.000 + 0.000)）
残土処分層	1	数量 = 舗装掘削第1層土量
(舗装掘削)		3.417 m3 = 3.417
残土処分層	1	数量 = 掘削第1層土量
(掘削)		19.818 m3 = 19.818

土 工 数 量 計 算 書 （ 計 算 表 ）

設計書管理番号： 21000100[当初設計書]

工種番号	20	工種名称	本設水道GXφ200①工事	ルート番号	04	ルート名称	県道布設 H＝1200

層種別	層	計　算　凡　例　／　計　算　式
残土処分層	2	数量 = 掘削第2層土量
(掘削)		22.053 m3 = 22.053
残土処分層	1	数量 = 継手床掘り第1層土量
(継手床掘り)		0.135 m3 = 0.135

土 工 数 量 計 算 書 （ 計 算 表 ）

設計書管理番号： 21000100

工種番号	20	工種名称	本設水道GXφ200①工事	ルート番号	90	ルート名称	県道試掘N5-1 H=1100

層種別	層	計 算 凡 例 ／ 計 算 式
舗装切断	1	数量 = ((土工延長 + 余掘り延長 + 試掘延長 + 撤去延長) + ((継手掘削幅 - 普通掘削幅) × 継手掘箇所数)) × 切断回数
		16.000 m = ((8.000 + 0.000 + 0.000 + 0.000) + ((1.000 - 1.000) * 0.000)) * 2.000
舗装掘削	1	数量 = 掘削幅 × (土工延長 + 余掘延長 + 試掘延長 + 撤去延長)
		8.000 m2 = 1.000 * (8.000 + 0.000 + 0.000 + 0.000)
掘削	1	数量 = 掘削幅 × 厚み × (土工延長 + 余掘延長 + 試掘延長 + 撤去延長)
		5.600 m3 = 1.000 * 0.700 * (8.000 + 0.000 + 0.000 + 0.000)
掘削	2	数量 = 掘削幅 × 厚み × (土工延長 + 余掘延長 + 試掘延長 + 撤去延長)
		2.400 m3 = 1.000 * 0.300 * (8.000 + 0.000 + 0.000 + 0.000)
舗装復旧	1	数量 = 掘削幅 × (土工延長 + 余掘延長 + 試掘延長 + 撤去延長)
		8.000 m2 = 1.000 * (8.000 + 0.000 + 0.000 + 0.000)
路盤復旧	1	数量 = 掘削幅 × (土工延長 + 余掘延長 + 試掘延長 + 撤去延長)
		8.000 m2 = 1.000 * (8.000 + 0.000 + 0.000 + 0.000)
路盤復旧	2	数量 = 掘削幅 × (土工延長 + 余掘延長 + 試掘延長 + 撤去延長)
		8.000 m2 = 1.000 * (8.000 + 0.000 + 0.000 + 0.000)
掘削埋め戻し	1	数量 = 掘削幅 × 厚み × (土工延長 + 余掘延長 + 試掘延長 + 撤去延長)
		3.040 m3 = 1.000 * 0.380 * (8.000 + 0.000 + 0.000 + 0.000)

土 工 数 量 計 算 書 （ 計 算 表 ）

設計書管理番号： 21000100[当初設計書]

工種番号	20	工種名称	本設水道GXφ200①工事	ルート番号	90	ルート名称	県道試掘N5-1 H=1100

層種別	層	計　算　凡　例　／　計　算　式
掘削埋め戻し	2	数量 = 掘削幅 × 厚み ×（土工延長 + 余掘延長 + 試掘延長 + 撤去延長）
		2.400 m3 = 1.000 * 0.300 *（8.000 + 0.000 + 0.000 + 0.000）
残土処分層	1	舗装掘削数量 = 掘削幅 × 厚み ×（土工延長 + 余掘延長 + 試掘延長 + 撤去延長）
（舗装掘削）		0.800 m3 = 1.000 * 0.100 *（8.000 + 0.000 + 0.000 + 0.000）
残土処分層	1	数量 = 舗装掘削第1層土量
（舗装掘削）		0.800 m3 = 0.800
残土処分層	1	数量 = 掘削第1層土量
（掘削）		5.600 m3 = 5.600
残土処分層	2	数量 = 掘削第2層土量
（掘削）		2.400 m3 = 2.400

土 工 数 量 計 算 書 （ 計 算 表 ）

設計書管理番号： 21000100

工種番号	22	工種名称	本設水道GXφ200②工事	ルート番号	01	ルート名称	県道布設 H＝1200

層種別	層	計 算 凡 例 ／ 計 算 式
舗装切断	1	数量 =（(土工延長 + 余掘り延長 + 試掘延長 + 撤去延長）+（(継手掘削幅 - 普通掘削幅）× 継手掘箇所数)）× 切断回数
		12.800 m =（(5.800 + 0.000 + 0.000 + 0.000）+（(0.900 - 0.600）* 2.000)）* 2.000
舗装掘削	1	数量 =（(継手幅 - 普通幅）× 継手掘延長）+（普通幅 ×（土工延長 + 余掘延長 + 試掘延長 + 撤去延長)）
		3.780 m2 =（(0.900 - 0.600）* 1.000）+（0.600 *（5.800 + 0.000 + 0.000 + 0.000)）
掘削	1	普通数量 = 普通幅 × 厚み ×（土工延長 + 余掘延長 + 試掘延長 + 撤去延長）
		2.018 m3 = 0.600 * 0.580 *（5.800 + 0.000 + 0.000 + 0.000）
掘削	1	継手数量 =（継手幅 - 普通幅）× 厚み × 継手掘延長
		0.174 m3 =（0.900 - 0.600）* 0.580 * 1.000
掘削	2	継手数量 =（継手幅 - 普通幅）× 厚み × 継手掘延長
		0.222 m3 =（0.900 - 0.600）* 0.740 * 1.000
掘削	2	普通数量 =（(（普通幅 × 厚み）- 管面積）×（土工延長 + 撤去延長)）+（普通幅 × 厚み ×（余掘延長 + 試掘延長)）
		1.954 m3 =（(（(0.600 * 0.740）- 0.107）*（5.800 + 0.000)）+（0.600 * 0.740 *（0.000 + 0.000)）
継手床掘り	1	数量 =（(継手管底幅 × 厚み）-（普通掘削管底幅 × 影響厚み)）× 継手掘延長
		0.270 m3 =（(0.900 * 0.300）-（0.600 * 0.000)）* 1.000
舗装復旧	1	数量 =（(継手幅 - 普通幅）× 継手掘延長）+（普通幅 ×（土工延長 + 余掘延長 + 試掘延長 + 撤去延長)）
		3.780 m2 =（(0.900 - 0.600）* 1.000）+（0.600 *（5.800 + 0.000 + 0.000 + 0.000)）

土 工 数 量 計 算 書 （ 計 算 表 ）

設計書管理番号： 21000100

工種番号	22	工種名称	本設水道GXφ200②工事	ルート番号	01	ルート名称	県道布設 H＝1200

層種別	層	計　算　凡　例　／　計　算　式
路盤復旧	1	数量 =（(継手幅 － 普通幅) × 継手掘延長）+（普通幅 ×（土工延長 + 余掘延長 + 試掘延長 + 撤去延長)）
		3.780 m2 =（(0.900 － 0.600) ＊ 1.000) +（0.600 ＊（5.800 + 0.000 + 0.000 + 0.000)）
路盤復旧	2	数量 =（(継手幅 － 普通幅) × 継手掘延長）+（普通幅 ×（土工延長 + 余掘延長 + 試掘延長 + 撤去延長)）
		3.780 m2 =（(0.900 － 0.600) ＊ 1.000) +（0.600 ＊（5.800 + 0.000 + 0.000 + 0.000)）
掘削埋め戻し	1	数量 =（(継手幅 － 普通幅) × 厚み × 継手掘延長）+（普通幅 × 厚み ×（土工延長 + 余掘延長 + 試掘延長 + 撤去延長)）
		2.192 m3 =（(0.900 － 0.600) ＊ 0.580 ＊ 1.000) +（0.600 ＊ 0.580 ＊（5.800 + 0.000 + 0.000 + 0.000)）
掘削埋め戻し	2	数量 =（(継手幅 － 普通幅) × 厚み × 継手掘延長）+（(（普通幅 × 厚み) － 管面積) × 土工延長）+（普通幅 × 厚み ×（余掘延長 + 試掘延長 + 撤去延長)）
		1.367 m3 =（(0.900 － 0.600) ＊ 0.420 ＊ 1.000) +（(（0.600 ＊ 0.420) － 0.038) ＊ 5.800) +（0.600 ＊ 0.420 ＊（0.000 + 0.000 + 0.000)）
管底下埋め戻し	1	数量 =（(継手管底幅 × 厚み) －（普通掘削管底幅 × 影響厚み)) × 継手掘延長 +（普通掘削管底幅 × 厚み) ×（土工延長 + 余掘延長 + 試掘延長 + 撤去延長)
		0.270 m3 =（(0.900 ＊ 0.300) －（0.600 ＊ 0.000)) ＊ 1.000 +（(0.600 ＊ 0.000) ＊（5.800 + 0.000 + 0.000 + 0.000)）
残土処分層	1	舗装掘削数量 =（(継手幅 － 普通幅) × 厚み × 継手掘延長）+（普通幅 × 厚み ×（土工延長 + 余掘延長 + 試掘延長 + 撤去延長)）
(舗装掘削)		0.378 m3 =（(0.900 － 0.600) ＊ 0.100 ＊ 1.000) +（0.600 ＊ 0.100 ＊（5.800 + 0.000 + 0.000 + 0.000)）
残土処分層	1	数量 = 舗装掘削第1層土量
(舗装掘削)		0.378 m3 = 0.378
残土処分層	1	数量 = 掘削第1層土量
(掘削)		2.192 m3 = 2.192

土 工 数 量 計 算 書 （ 計 算 表 ）

設計書管理番号： 21000100[当初設計書]

工種番号	22	工種名称	本設水道GXφ200②工事	ルート番号	01	ルート名称	県道布設 H＝1200

層種別	層	計　算　凡　例　／　計　算　式
残土処分層	2	数量 = 掘削第2層土量
(掘削)		2.176 m3 = 2.176
残土処分層	1	数量 = 継手床掘り第1層土量
(継手床掘り)		0.270 m3 = 0.270

土 工 数 量 計 算 書 （ 計 算 表 ）

設計書管理番号： 21000100

工種番号	22	工種名称	本設水道GXφ200②工事	ルート番号	02	ルート名称	市道布設 H＝1200

層種別	層	計 算 凡 例 ／ 計 算 式
舗装切断	1	数量 =（(土工延長 + 余掘り延長 + 試掘延長 + 撤去延長）+（(継手掘削幅 - 普通掘削幅）× 継手掘箇所数)）× 切断回数
		9.800 m =（(4.000 + 0.000 + 0.000 + 0.000）+（(0.900 - 0.600）＊ 3.000)）＊ 2.000
舗装掘削	1	数量 =（(継手幅 - 普通幅）× 継手掘延長）+（普通幅 ×（土工延長 + 余掘延長 + 試掘延長 + 撤去延長)）
		3.000 m2 =（(0.900 - 0.600）＊ 2.000）+（0.600 ＊（4.000 + 0.000 + 0.000 + 0.000)）
掘削	1	継手数量 =（継手幅 - 普通幅）× 厚み × 継手掘延長
		0.426 m3 =（0.900 - 0.600）＊ 0.710 ＊ 2.000
掘削	1	普通数量 = 普通幅 × 厚み ×（土工延長 + 余掘延長 + 試掘延長 + 撤去延長）
		1.704 m3 = 0.600 ＊ 0.710 ＊（4.000 + 0.000 + 0.000 + 0.000）
掘削	2	普通数量 =（(（普通幅 × 厚み）- 管面積）×（土工延長 + 撤去延長)）+（普通幅 × 厚み ×（余掘延長 + 試掘延長)）
		1.156 m3 =（((0.600 ＊ 0.660）- 0.107）＊（4.000 + 0.000)）+（0.600 ＊ 0.660 ＊（0.000 + 0.000)）
掘削	2	継手数量 =（継手幅 - 普通幅）× 厚み × 継手掘延長
		0.396 m3 =（0.900 - 0.600）＊ 0.660 ＊ 2.000
継手床掘り	1	数量 =（(継手管底幅 × 厚み）-（普通掘削管底幅 × 影響厚み)）× 継手掘延長
		0.540 m3 =（(0.900 ＊ 0.300）-（0.600 ＊ 0.000)）＊ 2.000
舗装復旧	1	数量 =（(継手幅 - 普通幅）× 継手掘延長）+（普通幅 ×（土工延長 + 余掘延長 + 試掘延長 + 撤去延長)）
		3.000 m2 =（(0.900 - 0.600）＊ 2.000）+（0.600 ＊（4.000 + 0.000 + 0.000 + 0.000)）

土 工 数 量 計 算 書 （ 計 算 表 ）

設計書管理番号： 21000100

工種番号	22	工種名称	本設水道GXφ200②工事	ルート番号	02	ルート名称	市道布設 H＝1200

層種別	層	計　算　凡　例　／　計　算　式
路盤復旧	1	数量 =（(継手幅 - 普通幅) × 継手掘延長）+（普通幅 ×（土工延長 + 余掘延長 + 試掘延長 + 撤去延長)）
		3.000 m2 =（(0.900 - 0.600) * 2.000) +（0.600 *（4.000 + 0.000 + 0.000 + 0.000)）
路盤復旧	2	数量 =（(継手幅 - 普通幅) × 継手掘延長）+（普通幅 ×（土工延長 + 余掘延長 + 試掘延長 + 撤去延長)）
		3.000 m2 =（(0.900 - 0.600) * 2.000) +（0.600 *（4.000 + 0.000 + 0.000 + 0.000)）
掘削埋め戻し	1	数量 =（(継手幅 - 普通幅) × 厚み × 継手掘延長）+（普通幅 × 厚み ×（土工延長 + 余掘延長 + 試掘延長 + 撤去延長)）
		2.130 m3 =（(0.900 - 0.600) * 0.710 * 2.000) +（0.600 * 0.710 *（4.000 + 0.000 + 0.000 + 0.000)）
掘削埋め戻し	2	数量 =（(継手幅 - 普通幅) × 厚み × 継手掘延長）+（(（普通幅 × 厚み) - 管面積) × 土工延長）+（普通幅 × 厚み ×（余掘延長 + 試掘延長 + 撤去延長)）
		1.108 m3 =（(0.900 - 0.600) * 0.420 * 2.000) +（(（0.600 * 0.420) - 0.038) * 4.000) +（0.600 * 0.420 *（0.000 + 0.000 + 0.000)）
管底下埋め戻し	1	数量 =（(継手管底幅 × 厚み) -（普通掘削管底幅 × 影響厚み)) × 継手掘延長 +（普通掘削管底幅 × 厚み) ×（土工延長 + 余掘延長 + 試掘延長 + 撤去延長)
		0.540 m3 =（(0.900 * 0.300) -（0.600 * 0.000)) * 2.000 +（(0.600 * 0.000) *（4.000 + 0.000 + 0.000 + 0.000)）
残土処分層	1	舗装掘削数量 =（(継手幅 - 普通幅) × 厚み × 継手掘延長）+（普通幅 × 厚み ×（土工延長 + 余掘延長 + 試掘延長 + 撤去延長)）
(舗装掘削)		0.150 m3 =（(0.900 - 0.600) * 0.050 * 2.000) +（0.600 * 0.050 *（4.000 + 0.000 + 0.000 + 0.000)）
残土処分層	1	数量 = 舗装掘削第1層土量
(舗装掘削)		0.150 m3 = 0.150
残土処分層	1	数量 = 掘削第1層土量
(掘削)		2.130 m3 = 2.130

土 工 数 量 計 算 書 （ 計 算 表 ）

設計書管理番号： 21000100[当初設計書]

工種番号	22	工種名称	本設水道GXφ200②工事	ルート番号	02	ルート名称	市道布設 H＝1200

層種別	層	計 算 凡 例 ／ 計 算 式
残土処分層	2	数量 = 掘削第2層土量
(掘削)		1.552 m3 = 1.552
残土処分層	1	数量 = 継手床掘り第1層土量
(継手床掘り)		0.540 m3 = 0.540

土 工 数 量 計 算 書 （ 計 算 表 ）

設計書管理番号： 21000100

工種番号	22	工種名称	本設水道GXφ200②工事	ルート番号	03	ルート名称	市道切替φ200×DC(SⅡ)φ350

層種別	層	計 算 凡 例 ／ 計 算 式
舗装切断	1	数量 = ((土工延長 + 余掘り延長 + 試掘延長 + 撤去延長) + ((継手掘削幅 - 普通掘削幅) × 継手掘箇所数)) × 切断回数
		4.000 m = ((2.000 + 0.000 + 0.000 + 0.000) + ((1.500 - 1.500) * 1.000)) * 2.000
舗装掘削	1	数量 = 掘削幅 × (土工延長 + 余掘延長 + 試掘延長 + 撤去延長)
		3.000 m2 = 1.500 * (2.000 + 0.000 + 0.000 + 0.000)
掘削	1	数量 = 掘削幅 × 厚み × (土工延長 + 余掘延長 + 試掘延長 + 撤去延長)
		2.130 m3 = 1.500 * 0.710 * (2.000 + 0.000 + 0.000 + 0.000)
掘削	2	数量 = ((掘削幅 × 厚み - 管面積) × (土工延長 + 撤去延長)) + (掘削幅 × 厚み × (余掘延長 + 試掘延長))
		2.216 m3 = ((1.500 * 0.810 - 0.107) * (2.000 + 0.000)) + (1.500 * 0.810 * (0.000 + 0.000))
縦余掘り	1	数量 = 掘削幅 × 厚み × (土工延長 + 余掘延長 + 試掘延長 + 撤去延長)
		0.600 m3 = 1.500 * 0.200 * (2.000 + 0.000 + 0.000 + 0.000)
舗装復旧	1	数量 = 掘削幅 × (土工延長 + 余掘延長 + 試掘延長 + 撤去延長)
		3.000 m2 = 1.500 * (2.000 + 0.000 + 0.000 + 0.000)
路盤復旧	1	数量 = 掘削幅 × (土工延長 + 余掘延長 + 試掘延長 + 撤去延長)
		3.000 m2 = 1.500 * (2.000 + 0.000 + 0.000 + 0.000)
路盤復旧	2	数量 = 掘削幅 × (土工延長 + 余掘延長 + 試掘延長 + 撤去延長)
		3.000 m2 = 1.500 * (2.000 + 0.000 + 0.000 + 0.000)

土 工 数 量 計 算 書 （ 計 算 表 ）

設計書管理番号： 21000100[当初設計書]

工種番号	22	工種名称	本設水道GXφ200②工事	ルート番号	03	ルート名称	市道切替φ200×DC(SⅡ)φ350

層種別	層	計 算 凡 例 ／ 計 算 式
掘削埋め戻し	1	数量 = 掘削幅 × 厚み ×（土工延長 + 余掘延長 + 試掘延長 + 撤去延長）
		2.130 m3 = 1.500 * 0.710 *（2.000 + 0.000 + 0.000 + 0.000）
掘削埋め戻し	2	数量 =（(掘削幅 × 厚み - 管面積） × 土工延長）+（掘削幅 × 厚み ×（余掘延長 + 試掘延長 + 撤去延長)）
		1.496 m3 =（(1.500 * 0.570 - 0.107) * 2.000）+（1.500 * 0.570 *（0.000 + 0.000 + 0.000)）
管底下埋め戻し	1	数量 =（(継手管底幅 × 厚み）-（普通掘削管底幅 × 影響厚み)）× 継手掘延長 +（普通掘削管底幅 × 厚み）×（土工延長 + 余掘延長 + 試掘延長 + 撤去延長）
		0.600 m3 =（(1.500 * 0.000) -（1.500 * 0.000)) * 0.000 +（(1.500 * 0.200) *（2.000 + 0.000 + 0.000 + 0.000)）
残土処分層	1	舗装掘削数量 = 掘削幅 × 厚み ×（土工延長 + 余掘延長 + 試掘延長 + 撤去延長）
(舗装掘削)		0.150 m3 = 1.500 * 0.050 *（2.000 + 0.000 + 0.000 + 0.000）
残土処分層	1	数量 = 舗装掘削第1層土量
(舗装掘削)		0.150 m3 = 0.150
残土処分層	1	数量 = 掘削第1層土量
(掘削)		2.130 m3 = 2.130
残土処分層	2	数量 = 掘削第2層土量
(掘削)		2.216 m3 = 2.216
残土処分層	1	数量 = 縦余掘り第1層土量
(縦余掘り)		0.600 m3 = 0.600

土 工 数 量 計 算 書 （ 計 算 表 ）

設計書管理番号： 21000100

工種番号	22	工種名称	本設水道GXφ200②工事	ルート番号	90	ルート名称	市道試掘 H=1200

層種別	層	計 算 凡 例 ／ 計 算 式
舗装切断	1	数量 =（(土工延長 + 余掘り延長 + 試掘延長 + 撤去延長）+（(継手掘削幅 - 普通掘削幅）× 継手掘箇所数)）× 切断回数
		2.000 m =（(1.000 + 0.000 + 0.000 + 0.000）+（(1.000 - 1.000）* 0.000)）* 2.000
舗装掘削	1	数量 = 掘削幅 ×（土工延長 + 余掘延長 + 試掘延長 + 撤去延長）
		1.000 m2 = 1.000 *（1.000 + 0.000 + 0.000 + 0.000）
掘削	1	数量 = 掘削幅 × 厚み ×（土工延長 + 余掘延長 + 試掘延長 + 撤去延長）
		0.850 m3 = 1.000 * 0.850 *（1.000 + 0.000 + 0.000 + 0.000）
掘削	2	数量 = 掘削幅 × 厚み ×（土工延長 + 余掘延長 + 試掘延長 + 撤去延長）
		0.300 m3 = 1.000 * 0.300 *（1.000 + 0.000 + 0.000 + 0.000）
舗装復旧	1	数量 = 掘削幅 ×（土工延長 + 余掘延長 + 試掘延長 + 撤去延長）
		1.000 m2 = 1.000 *（1.000 + 0.000 + 0.000 + 0.000）
路盤復旧	1	数量 = 掘削幅 ×（土工延長 + 余掘延長 + 試掘延長 + 撤去延長）
		1.000 m2 = 1.000 *（1.000 + 0.000 + 0.000 + 0.000）
掘削埋め戻し	1	数量 = 掘削幅 × 厚み ×（土工延長 + 余掘延長 + 試掘延長 + 撤去延長）
		0.610 m3 = 1.000 * 0.610 *（1.000 + 0.000 + 0.000 + 0.000）
掘削埋め戻し	2	数量 = 掘削幅 × 厚み ×（土工延長 + 余掘延長 + 試掘延長 + 撤去延長）
		0.300 m3 = 1.000 * 0.300 *（1.000 + 0.000 + 0.000 + 0.000）

土 工 数 量 計 算 書 （ 計 算 表 ）

設計書管理番号： 21000100[当初設計書]

工種番号	22	工種名称	本設水道GXφ200②工事	ルート番号	90	ルート名称	市道試掘 H=1200

層種別	層	計 算 凡 例 ／ 計 算 式
残土処分層	1	舗装掘削数量 = 掘削幅 × 厚み ×（土工延長 + 余掘延長 + 試掘延長 + 撤去延長）
（舗装掘削）		0.050 m3 = 1.000 * 0.050 *（1.000 + 0.000 + 0.000 + 0.000）
残土処分層	1	数量 = 舗装掘削第1層土量
（舗装掘削）		0.050 m3 = 0.050
残土処分層	1	数量 = 掘削第1層土量
（掘削）		0.850 m3 = 0.850
残土処分層	2	数量 = 掘削第2層土量
（掘削）		0.300 m3 = 0.300

土 工 数 量 計 算 書 （ 計 算 表 ）

設計書管理番号： 21000100

工種番号	24	工種名称	本設水道HPPEφ50工事	ルート番号	01	ルート名称	県道布設H=1200

層種別	層	計　算　凡　例　／　計　算　式
舗装切断	1	数量 = ((土工延長 + 余掘り延長 + 試掘延長 + 撤去延長) + ((継手掘削幅 - 普通掘削幅) × 継手掘箇所数)) × 切断回数
		10.000 m = ((5.000 + 0.000 + 0.000 + 0.000) + ((0.600 - 0.600) * 0.000)) * 2.000
舗装掘削	1	数量 = 掘削幅 × (土工延長 + 余掘延長 + 試掘延長 + 撤去延長)
		3.000 m2 = 0.600 * (5.000 + 0.000 + 0.000 + 0.000)
掘削	1	数量 = 掘削幅 × 厚み × (土工延長 + 余掘延長 + 試掘延長 + 撤去延長)
		1.740 m3 = 0.600 * 0.580 * (5.000 + 0.000 + 0.000 + 0.000)
掘削	2	数量 = ((掘削幅 × 厚み - 管面積) × (土工延長 + 撤去延長)) + (掘削幅 × 厚み × (余掘延長 + 試掘延長))
		1.720 m3 = ((0.600 * 0.580 - 0.004) * (5.000 + 0.000)) + (0.600 * 0.580 * (0.000 + 0.000))
縦余掘り	1	数量 = ((掘削幅 × 厚み - 管面積) × (土工延長 + 撤去延長)) + (掘削幅 × 厚み × (余掘延長 + 試掘延長))
		0.145 m3 = ((0.600 * 0.050 - 0.001) * (5.000 + 0.000)) + (0.600 * 0.050 * (0.000 + 0.000))
舗装復旧	1	数量 = 掘削幅 × (土工延長 + 余掘延長 + 試掘延長 + 撤去延長)
		3.000 m2 = 0.600 * (5.000 + 0.000 + 0.000 + 0.000)
路盤復旧	1	数量 = 掘削幅 × (土工延長 + 余掘延長 + 試掘延長 + 撤去延長)
		3.000 m2 = 0.600 * (5.000 + 0.000 + 0.000 + 0.000)
路盤復旧	2	数量 = 掘削幅 × (土工延長 + 余掘延長 + 試掘延長 + 撤去延長)
		3.000 m2 = 0.600 * (5.000 + 0.000 + 0.000 + 0.000)

土 工 数 量 計 算 書 （ 計 算 表 ）

設計書管理番号： 21000100[当初設計書]

工種番号	24	工種名称	本設水道HPPEφ50工事	ルート番号	01	ルート名称	県道布設H=1200

層種別	層	計 算 凡 例 ／ 計 算 式
掘削埋め戻し	1	数量 = 掘削幅 × 厚み ×（土工延長 + 余掘延長 + 試掘延長 + 撤去延長）
		1.740 m3 = 0.600 * 0.580 *（5.000 + 0.000 + 0.000 + 0.000）
掘削埋め戻し	2	数量 =（(掘削幅 × 厚み - 管面積） × 土工延長）+（掘削幅 × 厚み ×（余掘延長 + 試掘延長 + 撤去延長)）
		0.770 m3 =（(0.600 * 0.260 - 0.002) * 5.000）+（0.600 * 0.260 *（0.000 + 0.000 + 0.000)）
管底下埋め戻し	1	数量 =（(継手管底幅 × 厚み）-（普通掘削管底幅 × 影響厚み)）× 継手掘延長 +（普通掘削管底幅 × 厚み）×（土工延長 + 余掘延長 + 試掘延長 + 撤去延長）
		0.150 m3 =（(0.600 * 0.000) -（0.600 * 0.000)) * 0.000 +（(0.600 * 0.050) *（5.000 + 0.000 + 0.000 + 0.000)）
残土処分層	1	舗装掘削数量 = 掘削幅 × 厚み ×（土工延長 + 余掘延長 + 試掘延長 + 撤去延長）
（舗装掘削）		0.300 m3 = 0.600 * 0.100 *（5.000 + 0.000 + 0.000 + 0.000）
残土処分層	1	数量 = 舗装掘削第1層土量
（舗装掘削）		0.300 m3 = 0.300
残土処分層	1	数量 = 掘削第1層土量
（掘削）		1.740 m3 = 1.740
残土処分層	2	数量 = 掘削第2層土量
（掘削）		1.720 m3 = 1.720
残土処分層	1	数量 = 縦余掘り第1層土量
（縦余掘り）		0.145 m3 = 0.145

土 工 数 量 計 算 書 （ 計 算 表 ）

設計書管理番号： 21000100

工種番号	24	工種名称	本設水道HPPEφ50工事	ルート番号	02	ルート名称	市道布設H=900

層種別	層	計 算 凡 例 ／ 計 算 式
舗装切断	1	数量 = ((土工延長 + 余掘り延長 + 試掘延長 + 撤去延長) + ((継手掘削幅 - 普通掘削幅) × 継手掘箇所数)) × 切断回数
		103.200 m = ((51.600 + 0.000 + 0.000 + 0.000) + ((0.600 - 0.600) * 0.000)) * 2.000
舗装掘削	1	数量 = 掘削幅 × (土工延長 + 余掘延長 + 試掘延長 + 撤去延長)
		30.960 m2 = 0.600 * (51.600 + 0.000 + 0.000 + 0.000)
掘削	1	数量 = 掘削幅 × 厚み × (土工延長 + 余掘延長 + 試掘延長 + 撤去延長)
		12.693 m3 = 0.600 * 0.410 * (51.600 + 0.000 + 0.000 + 0.000)
掘削	2	数量 = ((掘削幅 × 厚み - 管面積) × (土工延長 + 撤去延長)) + (掘削幅 × 厚み × (余掘延長 + 試掘延長))
		15.376 m3 = ((0.600 * 0.500 - 0.002) * (51.600 + 0.000)) + (0.600 * 0.500 * (0.000 + 0.000))
縦余掘り	1	数量 = 掘削幅 × 厚み × (土工延長 + 余掘延長 + 試掘延長 + 撤去延長)
		1.548 m3 = 0.600 * 0.050 * (51.600 + 0.000 + 0.000 + 0.000)
舗装復旧	1	数量 = 掘削幅 × (土工延長 + 余掘延長 + 試掘延長 + 撤去延長)
		30.960 m2 = 0.600 * (51.600 + 0.000 + 0.000 + 0.000)
路盤復旧	1	数量 = 掘削幅 × (土工延長 + 余掘延長 + 試掘延長 + 撤去延長)
		30.960 m2 = 0.600 * (51.600 + 0.000 + 0.000 + 0.000)
路盤復旧	2	数量 = 掘削幅 × (土工延長 + 余掘延長 + 試掘延長 + 撤去延長)
		30.960 m2 = 0.600 * (51.600 + 0.000 + 0.000 + 0.000)

土 工 数 量 計 算 書 （ 計 算 表 ）

設計書管理番号： 21000100[当初設計書]

工種番号	24	工種名称	本設水道HPPEφ50工事	ルート番号	02	ルート名称	市道布設H=900

層種別	層	計 算 凡 例 ／ 計 算 式
掘削埋め戻し	1	数量 = 掘削幅 × 厚み ×（土工延長 + 余掘延長 + 試掘延長 + 撤去延長）
		12.693 m3 = 0.600 * 0.410 *（51.600 + 0.000 + 0.000 + 0.000）
掘削埋め戻し	2	数量 =（(掘削幅 × 厚み - 管面積）× 土工延長）+（掘削幅 × 厚み ×（余掘延長 + 試掘延長 + 撤去延長)）
		7.946 m3 =（(0.600 * 0.260 - 0.002）* 51.600）+（0.600 * 0.260 *（0.000 + 0.000 + 0.000)）
管底下埋め戻し	1	数量 =（(継手管底幅 × 厚み）-（普通掘削管底幅 × 影響厚み)）× 継手掘延長 +（普通掘削管底幅 × 厚み）×（土工延長 + 余掘延長 + 試掘延長 + 撤去延長）
		1.548 m3 =（(0.600 * 0.000）-（0.600 * 0.000)）* 0.000 +（(0.600 * 0.050）*（51.600 + 0.000 + 0.000 + 0.000)）
残土処分層	1	舗装掘削数量 = 掘削幅 × 厚み ×（土工延長 + 余掘延長 + 試掘延長 + 撤去延長）
（舗装掘削）		1.548 m3 = 0.600 * 0.050 *（51.600 + 0.000 + 0.000 + 0.000）
残土処分層	1	数量 = 舗装掘削第1層土量
（舗装掘削）		1.548 m3 = 1.548
残土処分層	1	数量 = 掘削第1層土量
（掘削）		12.693 m3 = 12.693
残土処分層	2	数量 = 掘削第2層土量
（掘削）		15.376 m3 = 15.376
残土処分層	1	数量 = 縦余掘り第1層土量
（縦余掘り）		1.548 m3 = 1.548

土 工 数 量 計 算 書 （ 計 算 表 ）

設計書管理番号： 21000100

工種番号	24	工種名称	本設水道HPPEφ50工事	ルート番号	03	ルート名称	本設切替H=900

層種別	層	計 算 凡 例 ／ 計 算 式
舗装切断	1	数量 = ((土工延長 + 余掘り延長 + 試掘延長 + 撤去延長) + ((継手掘削幅 - 普通掘削幅) × 継手掘箇所数)) × 切断回数
		4.000 m = ((2.000 + 0.000 + 0.000 + 0.000) + ((1.500 - 1.500) * 0.000)) * 2.000
舗装掘削	1	数量 = 掘削幅 × (土工延長 + 余掘延長 + 試掘延長 + 撤去延長)
		3.000 m2 = 1.500 * (2.000 + 0.000 + 0.000 + 0.000)
掘削	1	数量 = 掘削幅 × 厚み × (土工延長 + 余掘延長 + 試掘延長 + 撤去延長)
		1.230 m3 = 1.500 * 0.410 * (2.000 + 0.000 + 0.000 + 0.000)
掘削	2	数量 = ((掘削幅 × 厚み - 管面積) × (土工延長 + 撤去延長)) + (掘削幅 × 厚み × (余掘延長 + 試掘延長))
		1.496 m3 = ((1.500 * 0.500 - 0.002) * (2.000 + 0.000)) + (1.500 * 0.500 * (0.000 + 0.000))
縦余掘り	1	数量 = 掘削幅 × 厚み × (土工延長 + 余掘延長 + 試掘延長 + 撤去延長)
		0.600 m3 = 1.500 * 0.200 * (2.000 + 0.000 + 0.000 + 0.000)
舗装復旧	1	数量 = 掘削幅 × (土工延長 + 余掘延長 + 試掘延長 + 撤去延長)
		3.000 m2 = 1.500 * (2.000 + 0.000 + 0.000 + 0.000)
路盤復旧	1	数量 = 掘削幅 × (土工延長 + 余掘延長 + 試掘延長 + 撤去延長)
		3.000 m2 = 1.500 * (2.000 + 0.000 + 0.000 + 0.000)
路盤復旧	2	数量 = 掘削幅 × (土工延長 + 余掘延長 + 試掘延長 + 撤去延長)
		3.000 m2 = 1.500 * (2.000 + 0.000 + 0.000 + 0.000)

土 工 数 量 計 算 書 （ 計 算 表 ）

設計書管理番号： 21000100[当初設計書]

工種番号	24	工種名称	本設水道HPPEφ50工事	ルート番号	03	ルート名称	本設切替H=900

層種別	層	計 算 凡 例 ／ 計 算 式
掘削埋め戻し	1	数量 = 掘削幅 × 厚み ×（土工延長 + 余掘延長 + 試掘延長 + 撤去延長）
		1.230 m3 = 1.500 * 0.410 *（2.000 + 0.000 + 0.000 + 0.000）
掘削埋め戻し	2	数量 =（(掘削幅 × 厚み - 管面積）× 土工延長）+（掘削幅 × 厚み ×（余掘延長 + 試掘延長 + 撤去延長)）
		0.776 m3 =（(1.500 * 0.260 - 0.002) * 2.000）+（1.500 * 0.260 *（0.000 + 0.000 + 0.000)）
管底下埋め戻し	1	数量 =（(継手管底幅 × 厚み）-（普通掘削管底幅 × 影響厚み)）× 継手掘延長 +（普通掘削管底幅 × 厚み）×（土工延長 + 余掘延長 + 試掘延長 + 撤去延長）
		0.600 m3 =（(1.500 * 0.000) -（1.500 * 0.000)) * 0.000 +（(1.500 * 0.200) *（2.000 + 0.000 + 0.000 + 0.000)）
残土処分層	1	舗装掘削数量 = 掘削幅 × 厚み ×（土工延長 + 余掘延長 + 試掘延長 + 撤去延長）
（舗装掘削）		0.150 m3 = 1.500 * 0.050 *（2.000 + 0.000 + 0.000 + 0.000）
残土処分層	1	数量 = 舗装掘削第1層土量
（舗装掘削）		0.150 m3 = 0.150
残土処分層	1	数量 = 掘削第1層土量
（掘削）		1.230 m3 = 1.230
残土処分層	2	数量 = 掘削第2層土量
（掘削）		1.496 m3 = 1.496
残土処分層	1	数量 = 縦余掘り第1層土量
（縦余掘り）		0.600 m3 = 0.600

土 工 数 量 計 算 書 （ 計 算 表 ）

設計書管理番号： 21000100

工種番号	24	工種名称	本設水道HPPEφ50工事	ルート番号	90	ルート名称	市道試掘 H=900

層種別	層	計 算 凡 例 ／ 計 算 式
舗装切断	1	数量 = ((土工延長 + 余掘り延長 + 試掘延長 + 撤去延長) + ((継手掘削幅 - 普通掘削幅) × 継手掘箇所数)) × 切断回数
		2.000 m = ((1.000 + 0.000 + 0.000 + 0.000) + ((1.000 - 1.000) * 0.000)) * 2.000
舗装掘削	1	数量 = 掘削幅 × (土工延長 + 余掘延長 + 試掘延長 + 撤去延長)
		1.000 m2 = 1.000 * (1.000 + 0.000 + 0.000 + 0.000)
掘削	1	数量 = 掘削幅 × 厚み × (土工延長 + 余掘延長 + 試掘延長 + 撤去延長)
		0.550 m3 = 1.000 * 0.550 * (1.000 + 0.000 + 0.000 + 0.000)
掘削	2	数量 = 掘削幅 × 厚み × (土工延長 + 余掘延長 + 試掘延長 + 撤去延長)
		0.300 m3 = 1.000 * 0.300 * (1.000 + 0.000 + 0.000 + 0.000)
舗装復旧	1	数量 = 掘削幅 × (土工延長 + 余掘延長 + 試掘延長 + 撤去延長)
		1.000 m2 = 1.000 * (1.000 + 0.000 + 0.000 + 0.000)
路盤復旧	1	数量 = 掘削幅 × (土工延長 + 余掘延長 + 試掘延長 + 撤去延長)
		1.000 m2 = 1.000 * (1.000 + 0.000 + 0.000 + 0.000)
掘削埋め戻し	1	数量 = 掘削幅 × 厚み × (土工延長 + 余掘延長 + 試掘延長 + 撤去延長)
		0.310 m3 = 1.000 * 0.310 * (1.000 + 0.000 + 0.000 + 0.000)
掘削埋め戻し	2	数量 = 掘削幅 × 厚み × (土工延長 + 余掘延長 + 試掘延長 + 撤去延長)
		0.300 m3 = 1.000 * 0.300 * (1.000 + 0.000 + 0.000 + 0.000)

土 工 数 量 計 算 書 （ 計 算 表 ）

設計書管理番号： 21000100[当初設計書]

工種番号	24	工種名称	本設水道HPPEφ50工事	ルート番号	90	ルート名称	市道試掘 H=900

層種別	層	計 算 凡 例 ／ 計 算 式
残土処分層	1	舗装掘削数量 = 掘削幅 × 厚み ×（土工延長 + 余掘延長 + 試掘延長 + 撤去延長）
（舗装掘削）		0.050 m3 = 1.000 * 0.050 *（1.000 + 0.000 + 0.000 + 0.000）
残土処分層	1	数量 = 舗装掘削第1層土量
（舗装掘削）		0.050 m3 = 0.050
残土処分層	1	数量 = 掘削第1層土量
（掘削）		0.550 m3 = 0.550
残土処分層	2	数量 = 掘削第2層土量
（掘削）		0.300 m3 = 0.300

土 工 数 量 計 算 書 （ 計 算 表 ）

設計書管理番号： 21000100

工種番号	28	工種名称	本設消火栓設置工事	ルート番号	01	ルート名称	HPPEφ75 県道布設H=1200

層種別	層	計 算 凡 例 ／ 計 算 式
舗装切断	1	数量 = ((土工延長 + 余掘り延長 + 試掘延長 + 撤去延長) + ((継手掘削幅 - 普通掘削幅) × 継手掘箇所数)) × 切断回数
		8.600 m = ((4.300 + 0.000 + 0.000 + 0.000) + ((0.600 - 0.600) * 4.000)) * 2.000
舗装掘削	1	数量 = 掘削幅 × (土工延長 + 余掘延長 + 試掘延長 + 撤去延長)
		2.580 m2 = 0.600 * (4.300 + 0.000 + 0.000 + 0.000)
掘削	1	数量 = 掘削幅 × 厚み × (土工延長 + 余掘延長 + 試掘延長 + 撤去延長)
		1.496 m3 = 0.600 * 0.580 * (4.300 + 0.000 + 0.000 + 0.000)
掘削	2	数量 = ((掘削幅 × 厚み - 管面積) × (土工延長 + 撤去延長)) + (掘削幅 × 厚み × (余掘延長 + 試掘延長))
		1.548 m3 = ((0.600 * 0.610 - 0.006) * (4.300 + 0.000)) + (0.600 * 0.610 * (0.000 + 0.000))
縦余掘り	1	数量 = 掘削幅 × 厚み × (土工延長 + 余掘延長 + 試掘延長 + 撤去延長)
		0.129 m3 = 0.600 * 0.050 * (4.300 + 0.000 + 0.000 + 0.000)
舗装復旧	1	数量 = 掘削幅 × (土工延長 + 余掘延長 + 試掘延長 + 撤去延長)
		2.580 m2 = 0.600 * (4.300 + 0.000 + 0.000 + 0.000)
路盤復旧	1	数量 = 掘削幅 × (土工延長 + 余掘延長 + 試掘延長 + 撤去延長)
		2.580 m2 = 0.600 * (4.300 + 0.000 + 0.000 + 0.000)
路盤復旧	2	数量 = 掘削幅 × (土工延長 + 余掘延長 + 試掘延長 + 撤去延長)
		2.580 m2 = 0.600 * (4.300 + 0.000 + 0.000 + 0.000)

土 工 数 量 計 算 書 （ 計 算 表 ）

設計書管理番号： 21000100[当初設計書]

工種番号	28	工種名称	本設消火栓設置工事	ルート番号	01	ルート名称	HPPEφ75 県道布設H=1200

層種別	層	計 算 凡 例 ／ 計 算 式
掘削埋め戻し	1	数量 = 掘削幅 × 厚み ×（土工延長 + 余掘延長 + 試掘延長 + 撤去延長）
		1.496 m3 = 0.600 * 0.580 *（4.300 + 0.000 + 0.000 + 0.000）
掘削埋め戻し	2	数量 =（(掘削幅 × 厚み - 管面積） × 土工延長）+（掘削幅 × 厚み ×（余掘延長 + 試掘延長 + 撤去延長)）
		0.722 m3 =（(0.600 * 0.290 - 0.006) * 4.300）+（0.600 * 0.290 *（0.000 + 0.000 + 0.000)）
管底下埋め戻し	1	数量 =（(継手管底幅 × 厚み）-（普通掘削管底幅 × 影響厚み)）× 継手掘延長 +（普通掘削管底幅 × 厚み）×（土工延長 + 余掘延長 + 試掘延長 + 撤去延長）
		0.129 m3 =（(0.600 * 0.000) -（0.600 * 0.000)) * 0.000 +（(0.600 * 0.050) *（4.300 + 0.000 + 0.000 + 0.000)）
残土処分層	1	舗装掘削数量 = 掘削幅 × 厚み ×（土工延長 + 余掘延長 + 試掘延長 + 撤去延長）
（舗装掘削）		0.258 m3 = 0.600 * 0.100 *（4.300 + 0.000 + 0.000 + 0.000）
残土処分層	1	数量 = 舗装掘削第1層土量
（舗装掘削）		0.258 m3 = 0.258
残土処分層	1	数量 = 掘削第1層土量
（掘削）		1.496 m3 = 1.496
残土処分層	2	数量 = 掘削第2層土量
（掘削）		1.548 m3 = 1.548
残土処分層	1	数量 = 縦余掘り第1層土量
（縦余掘り）		0.129 m3 = 0.129

土 工 数 量 計 算 書 （ 計 算 表 ）

設計書管理番号： 21000100[当初設計書]

工種番号	28	工種名称	本設消火栓設置工事	ルート番号	02	ルート名称	多雪型消火栓設置

層種別	層	計 算 凡 例 ／ 計 算 式
舗装切断	1	数量 = ((土工延長 + 余掘り延長 + 試掘延長 + 撤去延長) + ((継手掘削幅 - 普通掘削幅) × 継手掘箇所数)) × 切断回数
		2.400 m = ((1.200 + 0.000 + 0.000 + 0.000) + ((1.200 - 1.200) * 0.000)) * 2.000
舗装掘削	1	数量 = 掘削幅 × 厚み × (土工延長 + 余掘延長 + 試掘延長 + 撤去延長)
		0.144 m3 = 1.200 * 0.100 * (1.200 + 0.000 + 0.000 + 0.000)
掘削	1	数量 = 掘削幅 × 厚み × (土工延長 + 余掘延長 + 試掘延長 + 撤去延長)
		2.174 m3 = 1.200 * 1.510 * (1.200 + 0.000 + 0.000 + 0.000)
舗装復旧	1	数量 = 掘削幅 × 厚み × (土工延長 + 余掘延長 + 試掘延長 + 撤去延長)
		0.144 m3 = 1.200 * 0.100 * (1.200 + 0.000 + 0.000 + 0.000)
掘削埋め戻し	1	数量 = 掘削幅 × 厚み × (土工延長 + 余掘延長 + 試掘延長 + 撤去延長)-基礎砕石-防護コンクリート
		1.638 m3 = 1.200 * 1.510 * (1.200 + 0.000 + 0.000 + 0.000)-0.216-0.320
残土処分層	1	数量 = 舗装掘削第1層土量
(舗装掘削)		0.144 m3 = 0.144
残土処分層	1	数量 = 掘削第1層土量
(掘削)		2.174 m3 = 2.174

土 工 数 量 計 算 書 （ 計 算 表 ）

設計書管理番号： 21000100

工種番号	30	工種名称	本設防火水槽接続工事	ルート番号	01	ルート名称	市道布設H=900

層種別	層	計 算 凡 例 ／ 計 算 式
舗装切断	1	数量 =（(土工延長 + 余掘り延長 + 試掘延長 + 撤去延長）+（(継手掘削幅 - 普通掘削幅）× 継手掘箇所数)）× 切断回数
		9.800 m =（(4.900 + 0.000 + 0.000 + 0.000）+（(0.600 - 0.600）* 0.000)）* 2.000
舗装掘削	1	数量 = 掘削幅 ×（土工延長 + 余掘延長 + 試掘延長 + 撤去延長）
		2.940 m2 = 0.600 *（4.900 + 0.000 + 0.000 + 0.000）
掘削	1	数量 = 掘削幅 × 厚み ×（土工延長 + 余掘延長 + 試掘延長 + 撤去延長）
		1.205 m3 = 0.600 * 0.410 *（4.900 + 0.000 + 0.000 + 0.000）
掘削	2	数量 =（(掘削幅 × 厚み - 管面積）×（土工延長 + 撤去延長)）+（掘削幅 × 厚み ×（余掘延長 + 試掘延長)）
		1.460 m3 =（(0.600 * 0.500 - 0.002）*（4.900 + 0.000)）+（0.600 * 0.500 *（0.000 + 0.000)）
縦余掘り	1	数量 = 掘削幅 × 厚み ×（土工延長 + 余掘延長 + 試掘延長 + 撤去延長）
		0.147 m3 = 0.600 * 0.050 *（4.900 + 0.000 + 0.000 + 0.000）
舗装復旧	1	数量 = 掘削幅 ×（土工延長 + 余掘延長 + 試掘延長 + 撤去延長）
		2.940 m2 = 0.600 *（4.900 + 0.000 + 0.000 + 0.000）
路盤復旧	1	数量 = 掘削幅 ×（土工延長 + 余掘延長 + 試掘延長 + 撤去延長）
		2.940 m2 = 0.600 *（4.900 + 0.000 + 0.000 + 0.000）
路盤復旧	2	数量 = 掘削幅 ×（土工延長 + 余掘延長 + 試掘延長 + 撤去延長）
		2.940 m2 = 0.600 *（4.900 + 0.000 + 0.000 + 0.000）

土 工 数 量 計 算 書 （ 計 算 表 ）

設計書管理番号： 21000100[当初設計書]

工種番号	30	工種名称	本設防火水槽接続工事	ルート番号	01	ルート名称	市道布設H=900

層種別	層	計　算　凡　例　／　計　算　式
掘削埋め戻し	1	数量 = 掘削幅 × 厚み ×（土工延長 + 余掘延長 + 試掘延長 + 撤去延長）
		1.205 m3 = 0.600 * 0.410 *（4.900 + 0.000 + 0.000 + 0.000）
掘削埋め戻し	2	数量 =（(掘削幅 × 厚み - 管面積）× 土工延長）+（掘削幅 × 厚み ×（余掘延長 + 試掘延長 + 撤去延長)）
		0.754 m3 =（(0.600 * 0.260 - 0.002）* 4.900）+（0.600 * 0.260 *（0.000 + 0.000 + 0.000)）
管底下埋め戻し	1	数量 =（(継手管底幅 × 厚み）-（普通掘削管底幅 × 影響厚み)）× 継手掘延長 +（普通掘削管底幅 × 厚み）×（土工延長 + 余掘延長 + 試掘延長 + 撤去延長）
		0.147 m3 =（(0.600 * 0.000）-（0.600 * 0.000)）* 0.000 +（(0.600 * 0.050）*（4.900 + 0.000 + 0.000 + 0.000)）
残土処分層	1	舗装掘削数量 = 掘削幅 × 厚み ×（土工延長 + 余掘延長 + 試掘延長 + 撤去延長）
（舗装掘削）		0.147 m3 = 0.600 * 0.050 *（4.900 + 0.000 + 0.000 + 0.000）
残土処分層	1	数量 = 舗装掘削第1層土量
（舗装掘削）		0.147 m3 = 0.147
残土処分層	1	数量 = 掘削第1層土量
（掘削）		1.205 m3 = 1.205
残土処分層	2	数量 = 掘削第2層土量
（掘削）		1.460 m3 = 1.460
残土処分層	1	数量 = 縦余掘り第1層土量
（縦余掘り）		0.147 m3 = 0.147

土 工 数 量 計 算 書 （ 計 算 表 ）

設計書管理番号： 21000100

工種番号	30	工種名称	本設防火水槽接続工事	ルート番号	02	ルート名称	防火水槽切替

層種別	層	計 算 凡 例 ／ 計 算 式
舗装切断	1	数量 = ((土工延長 + 余掘り延長 + 試掘延長 + 撤去延長) + ((継手掘削幅 - 普通掘削幅) × 継手掘箇所数)) × 切断回数
		2.000 m = ((1.000 + 0.000 + 0.000 + 0.000) + ((1.000 - 1.000) * 0.000)) * 2.000
舗装掘削	1	数量 = 掘削幅 × 厚み × (土工延長 + 余掘延長 + 試掘延長 + 撤去延長)
		0.100 m3 = 1.000 * 0.100 * (1.000 + 0.000 + 0.000 + 0.000)
掘削	1	数量 = ((掘削幅 × 厚み - 管面積) × (土工延長 + 撤去延長)) + (掘削幅 × 厚み × (余掘延長 + 試掘延長))
		0.858 m3 = ((1.000 * 0.860 - 0.002) * (1.000 + 0.000)) + (1.000 * 0.860 * (0.000 + 0.000))
縦余掘り	1	数量 = 掘削幅 × 厚み × (土工延長 + 余掘延長 + 試掘延長 + 撤去延長)
		0.200 m3 = 1.000 * 0.200 * (1.000 + 0.000 + 0.000 + 0.000)
舗装復旧	1	数量 = 掘削幅 × 厚み × (土工延長 + 余掘延長 + 試掘延長 + 撤去延長)
		0.100 m3 = 1.000 * 0.100 * (1.000 + 0.000 + 0.000 + 0.000)
掘削埋め戻し	1	数量 = 掘削幅 × 厚み × (土工延長 + 余掘延長 + 試掘延長 + 撤去延長)
		0.600 m3 = 1.000 * 0.600 * (1.000 + 0.000 + 0.000 + 0.000)
掘削埋め戻し	2	数量 = ((掘削幅 × 厚み - 管面積) × 土工延長) + (掘削幅 × 厚み × (余掘延長 + 試掘延長 + 撤去延長))
		0.258 m3 = ((1.000 * 0.260 - 0.002) * 1.000) + (1.000 * 0.260 * (0.000 + 0.000 + 0.000))
管底下埋め戻し	1	数量 = ((継手管底幅 × 厚み) - (普通掘削管底幅 × 影響厚み)) × 継手掘延長 + (普通掘削管底幅 × 厚み) × (土工延長 + 余掘延長 + 試掘延長 + 撤去延長)
		0.200 m3 = ((1.000 * 0.000) - (1.000 * 0.000)) * 0.000 + ((1.000 * 0.200) * (1.000 + 0.000 + 0.000 + 0.000))

土 工 数 量 計 算 書 （ 計 算 表 ）

設計書管理番号： 21000100[当初設計書]

工種番号	30	工種名称	本設防火水槽接続工事	ルート番号	02	ルート名称	防火水槽切替

層種別	層	計 算 凡 例 ／ 計 算 式
残土処分層	1	数量 = 舗装掘削第1層土量
(舗装掘削)		0.100 m3 = 0.100
残土処分層	1	数量 = 掘削第1層土量
(掘削)		0.858 m3 = 0.858
残土処分層	1	数量 = 縦余掘り第1層土量
(縦余掘り)		0.200 m3 = 0.200

土 工 数 量 計 算 書 （ 計 算 表 ）

設計書管理番号： 21000100

工種番号	32	工種名称	本設水道給水管工事	ルート番号	01	ルート名称	県道取出工事(H=1200)

層種別	層	計 算 凡 例 ／ 計 算 式
舗装切断	1	数量 = ((土工延長 + 余掘り延長 + 試掘延長 + 撤去延長) + ((継手掘削幅 - 普通掘削幅) × 継手掘箇所数)) × 切断回数
		11.200 m = ((5.600 + 0.000 + 0.000 + 0.000) + ((0.600 - 0.600) * 0.000)) * 2.000
舗装掘削	1	数量 = 掘削幅 × (土工延長 + 余掘延長 + 試掘延長 + 撤去延長)
		3.360 m2 = 0.600 * (5.600 + 0.000 + 0.000 + 0.000)
掘削	1	数量 = 掘削幅 × 厚み × (土工延長 + 余掘延長 + 試掘延長 + 撤去延長)
		1.948 m3 = 0.600 * 0.580 * (5.600 + 0.000 + 0.000 + 0.000)
掘削	2	数量 = 掘削幅 × 厚み × (土工延長 + 余掘延長 + 試掘延長 + 撤去延長)
		1.848 m3 = 0.600 * 0.550 * (5.600 + 0.000 + 0.000 + 0.000)
縦余掘り	1	数量 = 掘削幅 × 厚み × (土工延長 + 余掘延長 + 試掘延長 + 撤去延長)
		0.168 m3 = 0.600 * 0.050 * (5.600 + 0.000 + 0.000 + 0.000)
舗装復旧	1	数量 = 掘削幅 × (土工延長 + 余掘延長 + 試掘延長 + 撤去延長)
		3.360 m2 = 0.600 * (5.600 + 0.000 + 0.000 + 0.000)
路盤復旧	1	数量 = 掘削幅 × (土工延長 + 余掘延長 + 試掘延長 + 撤去延長)
		3.360 m2 = 0.600 * (5.600 + 0.000 + 0.000 + 0.000)
路盤復旧	2	数量 = 掘削幅 × (土工延長 + 余掘延長 + 試掘延長 + 撤去延長)
		3.360 m2 = 0.600 * (5.600 + 0.000 + 0.000 + 0.000)

土 工 数 量 計 算 書 （ 計 算 表 ）

設計書管理番号： 21000100[当初設計書]

工種番号	32	工種名称	本設水道給水管工事	ルート番号	01	ルート名称	県道取出工事(H=1200)

層種別	層	計 算 凡 例 ／ 計 算 式
掘削埋め戻し	1	数量 = 掘削幅 × 厚み ×（土工延長 + 余掘延長 + 試掘延長 + 撤去延長）
		1.948 m3 = 0.600 * 0.580 *（5.600 + 0.000 + 0.000 + 0.000）
掘削埋め戻し	2	数量 = 掘削幅 × 厚み ×（土工延長 + 余掘延長 + 試掘延長 + 撤去延長）
		0.772 m3 = 0.600 * 0.230 *（5.600 + 0.000 + 0.000 + 0.000）
管底下埋め戻し	1	数量 =（(継手管底幅 × 厚み) -（普通掘削管底幅 × 影響厚み)）× 継手掘延長 +（普通掘削管底幅 × 厚み）×（土工延長 + 余掘延長 + 試掘延長 + 撤去延長）
		0.168 m3 =（(0.600 * 0.000) -（0.600 * 0.000)) * 0.000 +（(0.600 * 0.050) *（5.600 + 0.000 + 0.000 + 0.000))
残土処分層	1	舗装掘削数量 = 掘削幅 × 厚み ×（土工延長 + 余掘延長 + 試掘延長 + 撤去延長）
（舗装掘削）		0.336 m3 = 0.600 * 0.100 *（5.600 + 0.000 + 0.000 + 0.000）
残土処分層	1	数量 = 舗装掘削第1層土量
（舗装掘削）		0.336 m3 = 0.336
残土処分層	1	数量 = 掘削第1層土量
（掘削）		1.948 m3 = 1.948
残土処分層	2	数量 = 掘削第2層土量
（掘削）		1.848 m3 = 1.848
残土処分層	1	数量 = 縦余掘り第1層土量
（縦余掘り）		0.168 m3 = 0.168

土 工 数 量 計 算 書 （ 計 算 表 ）

設計書管理番号： 21000100

工種番号	32	工種名称	本設水道給水管工事	ルート番号	02	ルート名称	県道布設工事(H=1200)

層種別	層	計 算 凡 例 ／ 計 算 式
舗装切断	1	数量 = ((土工延長 + 余掘り延長 + 試掘延長 + 撤去延長) + ((継手掘削幅 - 普通掘削幅) × 継手掘箇所数)) × 切断回数
		216.400 m = ((108.200 + 0.000 + 0.000 + 0.000) + ((0.600 - 0.600) * 0.000)) * 2.000
舗装掘削	1	数量 = 掘削幅 × (土工延長 + 余掘延長 + 試掘延長 + 撤去延長)
		64.920 m2 = 0.600 * (108.200 + 0.000 + 0.000 + 0.000)
掘削	1	数量 = 掘削幅 × 厚み × (土工延長 + 余掘延長 + 試掘延長 + 撤去延長)
		37.653 m3 = 0.600 * 0.580 * (108.200 + 0.000 + 0.000 + 0.000)
掘削	2	数量 = 掘削幅 × 厚み × (土工延長 + 余掘延長 + 試掘延長 + 撤去延長)
		35.706 m3 = 0.600 * 0.550 * (108.200 + 0.000 + 0.000 + 0.000)
縦余掘り	1	数量 = 掘削幅 × 厚み × (土工延長 + 余掘延長 + 試掘延長 + 撤去延長)
		3.246 m3 = 0.600 * 0.050 * (108.200 + 0.000 + 0.000 + 0.000)
舗装復旧	1	数量 = 掘削幅 × (土工延長 + 余掘延長 + 試掘延長 + 撤去延長)
		64.920 m2 = 0.600 * (108.200 + 0.000 + 0.000 + 0.000)
路盤復旧	1	数量 = 掘削幅 × (土工延長 + 余掘延長 + 試掘延長 + 撤去延長)
		64.920 m2 = 0.600 * (108.200 + 0.000 + 0.000 + 0.000)
路盤復旧	2	数量 = 掘削幅 × (土工延長 + 余掘延長 + 試掘延長 + 撤去延長)
		64.920 m2 = 0.600 * (108.200 + 0.000 + 0.000 + 0.000)

土 工 数 量 計 算 書 （ 計 算 表 ）

設計書管理番号： 21000100[当初設計書]

工種番号	32	工種名称	本設水道給水管工事	ルート番号	02	ルート名称	県道布設工事(H=1200)

層種別	層	計 算 凡 例 ／ 計 算 式
掘削埋め戻し	1	数量 = 掘削幅 × 厚み ×（土工延長 + 余掘延長 + 試掘延長 + 撤去延長）
		37.653 m3 = 0.600 * 0.580 *（108.200 + 0.000 + 0.000 + 0.000）
掘削埋め戻し	2	数量 = 掘削幅 × 厚み ×（土工延長 + 余掘延長 + 試掘延長 + 撤去延長）
		14.931 m3 = 0.600 * 0.230 *（108.200 + 0.000 + 0.000 + 0.000）
管底下埋め戻し	1	数量 =（(継手管底幅 × 厚み) -（普通掘削管底幅 × 影響厚み)）× 継手掘延長 +（普通掘削管底幅 × 厚み）×（土工延長 + 余掘延長 + 試掘延長 + 撤去延長）
		3.246 m3 =（(0.600 * 0.000) -（0.600 * 0.000)) * 0.000 +（(0.600 * 0.050) *（108.200 + 0.000 + 0.000 + 0.000))
残土処分層	1	舗装掘削数量 = 掘削幅 × 厚み ×（土工延長 + 余掘延長 + 試掘延長 + 撤去延長）
(舗装掘削)		6.492 m3 = 0.600 * 0.100 *（108.200 + 0.000 + 0.000 + 0.000）
残土処分層	1	数量 = 舗装掘削第1層土量
(舗装掘削)		6.492 m3 = 6.492
残土処分層	1	数量 = 掘削第1層土量
(掘削)		37.653 m3 = 37.653
残土処分層	2	数量 = 掘削第2層土量
(掘削)		35.706 m3 = 35.706
残土処分層	1	数量 = 縦余掘り第1層土量
(縦余掘り)		3.246 m3 = 3.246

土 工 数 量 計 算 書 （ 計 算 表 ）

設計書管理番号： 21000100

工種番号	32	工種名称	本設水道給水管工事	ルート番号	03	ルート名称	市道取出工事(H=900)

層種別	層	計 算 凡 例 ／ 計 算 式
舗装切断	1	数量 = ((土工延長 + 余掘り延長 + 試掘延長 + 撤去延長) + ((継手掘削幅 - 普通掘削幅) × 継手掘箇所数)) × 切断回数
		1.200 m = ((0.600 + 0.000 + 0.000 + 0.000) + ((0.600 - 0.600) * 0.000)) * 2.000
舗装掘削	1	数量 = 掘削幅 × (土工延長 + 余掘延長 + 試掘延長 + 撤去延長)
		0.360 m2 = 0.600 * (0.600 + 0.000 + 0.000 + 0.000)
掘削	1	数量 = 掘削幅 × 厚み × (土工延長 + 余掘延長 + 試掘延長 + 撤去延長)
		0.147 m3 = 0.600 * 0.410 * (0.600 + 0.000 + 0.000 + 0.000)
掘削	2	数量 = 掘削幅 × 厚み × (土工延長 + 余掘延長 + 試掘延長 + 撤去延長)
		0.169 m3 = 0.600 * 0.470 * (0.600 + 0.000 + 0.000 + 0.000)
縦余掘り	1	数量 = 掘削幅 × 厚み × (土工延長 + 余掘延長 + 試掘延長 + 撤去延長)
		0.018 m3 = 0.600 * 0.050 * (0.600 + 0.000 + 0.000 + 0.000)
舗装復旧	1	数量 = 掘削幅 × (土工延長 + 余掘延長 + 試掘延長 + 撤去延長)
		0.360 m2 = 0.600 * (0.600 + 0.000 + 0.000 + 0.000)
路盤復旧	1	数量 = 掘削幅 × (土工延長 + 余掘延長 + 試掘延長 + 撤去延長)
		0.360 m2 = 0.600 * (0.600 + 0.000 + 0.000 + 0.000)
路盤復旧	2	数量 = 掘削幅 × (土工延長 + 余掘延長 + 試掘延長 + 撤去延長)
		0.360 m2 = 0.600 * (0.600 + 0.000 + 0.000 + 0.000)

土 工 数 量 計 算 書 （ 計 算 表 ）

設計書管理番号： 21000100[当初設計書]

工種番号	32	工種名称	本設水道給水管工事	ルート番号	03	ルート名称	市道取出工事(H=900)

層種別	層	計 算 凡 例 ／ 計 算 式
掘削埋め戻し	1	数量 = 掘削幅 × 厚み ×（土工延長 + 余掘延長 + 試掘延長 + 撤去延長）
		0.147 m3 = 0.600 * 0.410 *（0.600 + 0.000 + 0.000 + 0.000）
掘削埋め戻し	2	数量 = 掘削幅 × 厚み ×（土工延長 + 余掘延長 + 試掘延長 + 撤去延長）
		0.082 m3 = 0.600 * 0.230 *（0.600 + 0.000 + 0.000 + 0.000）
管底下埋め戻し	1	数量 =（(継手管底幅 × 厚み) -（普通掘削管底幅 × 影響厚み)）× 継手掘延長 +（普通掘削管底幅 × 厚み）×（土工延長 + 余掘延長 + 試掘延長 + 撤去延長）
		0.018 m3 =（(0.600 * 0.000) -（0.600 * 0.000)）* 0.000 +（(0.600 * 0.050) *（0.600 + 0.000 + 0.000 + 0.000））
残土処分層	1	舗装掘削数量 = 掘削幅 × 厚み ×（土工延長 + 余掘延長 + 試掘延長 + 撤去延長）
(舗装掘削)		0.018 m3 = 0.600 * 0.050 *（0.600 + 0.000 + 0.000 + 0.000）
残土処分層	1	数量 = 舗装掘削第1層土量
(舗装掘削)		0.018 m3 = 0.018
残土処分層	1	数量 = 掘削第1層土量
(掘削)		0.147 m3 = 0.147
残土処分層	2	数量 = 掘削第2層土量
(掘削)		0.169 m3 = 0.169
残土処分層	1	数量 = 縦余掘り第1層土量
(縦余掘り)		0.018 m3 = 0.018

土 工 数 量 計 算 書 （ 計 算 表 ）

設計書管理番号： 21000100

工種番号	32	工種名称	本設水道給水管工事	ルート番号	04	ルート名称	市道布設工事(H=900)

層種別	層	計 算 凡 例 ／ 計 算 式
舗装切断	1	数量 = ((土工延長 + 余掘り延長 + 試掘延長 + 撤去延長) + ((継手掘削幅 - 普通掘削幅) × 継手掘箇所数)) × 切断回数
		18.600 m = ((9.300 + 0.000 + 0.000 + 0.000) + ((0.600 - 0.600) * 0.000)) * 2.000
舗装掘削	1	数量 = 掘削幅 × (土工延長 + 余掘延長 + 試掘延長 + 撤去延長)
		5.580 m2 = 0.600 * (9.300 + 0.000 + 0.000 + 0.000)
掘削	1	数量 = 掘削幅 × 厚み × (土工延長 + 余掘延長 + 試掘延長 + 撤去延長)
		2.287 m3 = 0.600 * 0.410 * (9.300 + 0.000 + 0.000 + 0.000)
掘削	2	数量 = 掘削幅 × 厚み × (土工延長 + 余掘延長 + 試掘延長 + 撤去延長)
		2.622 m3 = 0.600 * 0.470 * (9.300 + 0.000 + 0.000 + 0.000)
縦余掘り	1	数量 = 掘削幅 × 厚み × (土工延長 + 余掘延長 + 試掘延長 + 撤去延長)
		0.279 m3 = 0.600 * 0.050 * (9.300 + 0.000 + 0.000 + 0.000)
舗装復旧	1	数量 = 掘削幅 × (土工延長 + 余掘延長 + 試掘延長 + 撤去延長)
		5.580 m2 = 0.600 * (9.300 + 0.000 + 0.000 + 0.000)
路盤復旧	1	数量 = 掘削幅 × (土工延長 + 余掘延長 + 試掘延長 + 撤去延長)
		5.580 m2 = 0.600 * (9.300 + 0.000 + 0.000 + 0.000)
路盤復旧	2	数量 = 掘削幅 × (土工延長 + 余掘延長 + 試掘延長 + 撤去延長)
		5.580 m2 = 0.600 * (9.300 + 0.000 + 0.000 + 0.000)

土 工 数 量 計 算 書 （ 計 算 表 ）

設計書管理番号： 21000100[当初設計書]

工種番号	32	工種名称	本設水道給水管工事	ルート番号	04	ルート名称	市道布設工事(H=900)

層種別	層	計 算 凡 例 ／ 計 算 式
掘削埋め戻し	1	数量 = 掘削幅 × 厚み ×（土工延長 + 余掘延長 + 試掘延長 + 撤去延長）
		2.287 m3 = 0.600 * 0.410 *（9.300 + 0.000 + 0.000 + 0.000）
掘削埋め戻し	2	数量 = 掘削幅 × 厚み ×（土工延長 + 余掘延長 + 試掘延長 + 撤去延長）
		1.283 m3 = 0.600 * 0.230 *（9.300 + 0.000 + 0.000 + 0.000）
管底下埋め戻し	1	数量 =（(継手管底幅 × 厚み) -（普通掘削管底幅 × 影響厚み)）× 継手掘延長 +（普通掘削管底幅 × 厚み）×（土工延長 + 余掘延長 + 試掘延長 + 撤去延長）
		0.279 m3 =（(0.600 * 0.000) -（0.600 * 0.000)）* 0.000 +（(0.600 * 0.050) *（9.300 + 0.000 + 0.000 + 0.000））
残土処分層	1	舗装掘削数量 = 掘削幅 × 厚み ×（土工延長 + 余掘延長 + 試掘延長 + 撤去延長）
(舗装掘削)		0.279 m3 = 0.600 * 0.050 *（9.300 + 0.000 + 0.000 + 0.000）
残土処分層	1	数量 = 舗装掘削第1層土量
(舗装掘削)		0.279 m3 = 0.279
残土処分層	1	数量 = 掘削第1層土量
(掘削)		2.287 m3 = 2.287
残土処分層	2	数量 = 掘削第2層土量
(掘削)		2.622 m3 = 2.622
残土処分層	1	数量 = 縦余掘り第1層土量
(縦余掘り)		0.279 m3 = 0.279

土 工 数 量 計 算 書 （ 計 算 表 ）

設計書管理番号： 21000100[当初設計書]

工種番号	32	工種名称	本設水道給水管工事	ルート番号	05	ルート名称	民地内布設(Co)

層種別	層	計 算 凡 例 ／ 計 算 式
舗装切断	1	数量 = ((土工延長 + 余掘り延長 + 試掘延長 + 撤去延長) + ((継手掘削幅 - 普通掘削幅) × 継手掘箇所数)) × 切断回数
		49.200 m = ((24.600 + 0.000 + 0.000 + 0.000) + ((0.600 - 0.600) * 0.000)) * 2.000
舗装掘削	1	数量 = 掘削幅 × 厚み × (土工延長 + 余掘延長 + 試掘延長 + 撤去延長)
		1.476 m3 = 0.600 * 0.100 * (24.600 + 0.000 + 0.000 + 0.000)
掘削	1	数量 = 掘削幅 × 厚み × (土工延長 + 余掘延長 + 試掘延長 + 撤去延長)
		4.280 m3 = 0.600 * 0.290 * (24.600 + 0.000 + 0.000 + 0.000)
舗装復旧	1	数量 = 掘削幅 × 厚み × (土工延長 + 余掘延長 + 試掘延長 + 撤去延長)
		1.476 m3 = 0.600 * 0.100 * (24.600 + 0.000 + 0.000 + 0.000)
路盤復旧	1	数量 = 掘削幅 × (土工延長 + 余掘延長 + 試掘延長 + 撤去延長)
		14.760 m2 = 0.600 * (24.600 + 0.000 + 0.000 + 0.000)
掘削埋め戻し	1	数量 = 掘削幅 × 厚み × (土工延長 + 余掘延長 + 試掘延長 + 撤去延長)
		2.066 m3 = 0.600 * 0.140 * (24.600 + 0.000 + 0.000 + 0.000)
残土処分層	1	数量 = 舗装掘削第1層土量
(舗装掘削)		1.476 m3 = 1.476
残土処分層	1	数量 = 掘削第1層土量
(掘削)		4.280 m3 = 4.280

土 工 数 量 計 算 書 （ 計 算 表 ）

設計書管理番号： 21000100[当初設計書]

工種番号	32	工種名称	本設水道給水管工事	ルート番号	07	ルート名称	民地内接続(Co)

層種別	層	計 算 凡 例 ／ 計 算 式
舗装切断	1	数量 = ((土工延長 + 余掘り延長 + 試掘延長 + 撤去延長) + ((継手掘削幅 - 普通掘削幅) × 継手掘箇所数)) × 切断回数
		78.000 m = ((39.000 + 0.000 + 0.000 + 0.000) + ((1.000 - 1.000) * 0.000)) * 2.000
掘削	1	数量 = 掘削幅 × 厚み × (土工延長 + 余掘延長 + 試掘延長 + 撤去延長)
		39.000 m3 = 1.000 * 1.000 * (39.000 + 0.000 + 0.000 + 0.000)
舗装復旧	1	数量 = 掘削幅 × 厚み × (土工延長 + 余掘延長 + 試掘延長 + 撤去延長)
		3.900 m3 = 1.000 * 0.100 * (39.000 + 0.000 + 0.000 + 0.000)
路盤復旧	1	数量 = 掘削幅 × (土工延長 + 余掘延長 + 試掘延長 + 撤去延長)
		39.000 m2 = 1.000 * (39.000 + 0.000 + 0.000 + 0.000)
掘削埋め戻し	1	数量 = 掘削幅 × 厚み × (土工延長 + 余掘延長 + 試掘延長 + 撤去延長)
		29.250 m3 = 1.000 * 0.750 * (39.000 + 0.000 + 0.000 + 0.000)
残土処分層	1	数量 = 掘削第1層土量
(掘削)		39.000 m3 = 39.000

土 工 数 量 計 算 書 （ 計 算 表 ）

設計書管理番号： 21000100[当初設計書]

工種番号	32	工種名称	本設水道給水管工事	ルート番号	08	ルート名称	民地内接続(土)

層種別	層	計 算 凡 例 ／ 計 算 式
掘削	1	数量 = 掘削幅 × 厚み ×（土工延長 + 余掘延長 + 試掘延長 + 撤去延長）
		1.800 m3 = 1.000 * 0.300 *（6.000 + 0.000 + 0.000 + 0.000）
掘削	2	数量 = 掘削幅 × 厚み ×（土工延長 + 余掘延長 + 試掘延長 + 撤去延長）
		4.200 m3 = 1.000 * 0.700 *（6.000 + 0.000 + 0.000 + 0.000）
掘削埋め戻し	1	数量 = 掘削幅 × 厚み ×（土工延長 + 余掘延長 + 試掘延長 + 撤去延長）
		1.800 m3 = 1.000 * 0.300 *（6.000 + 0.000 + 0.000 + 0.000）
掘削埋め戻し	2	数量 = 掘削幅 × 厚み ×（土工延長 + 余掘延長 + 試掘延長 + 撤去延長）
		4.200 m3 = 1.000 * 0.700 *（6.000 + 0.000 + 0.000 + 0.000）
残土処分層	2	数量 = 掘削第2層土量
(掘削)		4.200 m3 = 4.200

土 工 数 量 計 算 書 （ 計 算 表 ）

設計書管理番号： 21000100

工種番号	32	工種名称	本設水道給水管工事	ルート番号	09	ルート名称	民地内接続(Co)

層種別	層	計 算 凡 例 ／ 計 算 式
舗装切断	1	数量 = ((土工延長 + 余掘り延長 + 試掘延長 + 撤去延長) + ((継手掘削幅 - 普通掘削幅) × 継手掘箇所数)) × 切断回数
		3.000 m = ((1.500 + 0.000 + 0.000 + 0.000) + ((1.000 - 1.000) * 0.000)) * 2.000
舗装掘削	1	数量 = 掘削幅 × 厚み × (土工延長 + 余掘延長 + 試掘延長 + 撤去延長)
		0.150 m3 = 1.000 * 0.100 * (1.500 + 0.000 + 0.000 + 0.000)
掘削	1	数量 = 掘削幅 × 厚み × (土工延長 + 余掘延長 + 試掘延長 + 撤去延長)
		0.225 m3 = 1.000 * 0.150 * (1.500 + 0.000 + 0.000 + 0.000)
掘削	2	数量 = 掘削幅 × 厚み × (土工延長 + 余掘延長 + 試掘延長 + 撤去延長)
		1.125 m3 = 1.000 * 0.750 * (1.500 + 0.000 + 0.000 + 0.000)
舗装復旧	1	数量 = 掘削幅 × 厚み × (土工延長 + 余掘延長 + 試掘延長 + 撤去延長)
		0.150 m3 = 1.000 * 0.100 * (1.500 + 0.000 + 0.000 + 0.000)
路盤復旧	1	数量 = 掘削幅 × (土工延長 + 余掘延長 + 試掘延長 + 撤去延長)
		1.500 m2 = 1.000 * (1.500 + 0.000 + 0.000 + 0.000)
掘削埋め戻し	1	数量 = 掘削幅 × 厚み × (土工延長 + 余掘延長 + 試掘延長 + 撤去延長)
		1.125 m3 = 1.000 * 0.750 * (1.500 + 0.000 + 0.000 + 0.000)
残土処分層	1	数量 = 舗装掘削第1層土量
(舗装掘削)		0.150 m3 = 0.150

土 工 数 量 計 算 書 （ 計 算 表 ）

設計書管理番号： 21000100[当初設計書]

工種番号	32	工種名称	本設水道給水管工事	ルート番号	09	ルート名称	民地内接続(Co)

層種別	層	計 算 凡 例 ／ 計 算 式
残土処分層	1	数量 = 掘削第1層土量
(掘削)		0.225 m3 = 0.225
残土処分層	2	数量 = 掘削第2層土量
(掘削)		1.125 m3 = 1.125

土 工 数 量 計 算 書 （ 計 算 表 ）

設計書管理番号： 21000100[当初設計書]

工種番号	35	工種名称	本設ガス供給管舗装本復旧(打替)	ルート番号	01	ルート名称	県道舗装本復旧(掘削範囲)

層種別	層	計 算 凡 例 ／ 計 算 式
舗装掘削	1	数量 = 本復旧面積 - 付帯設備面積
		55.700 m2 = 55.700 - 0.000
掘削	1	数量 = (本復旧面積 - 付帯設備面積) × 厚み
		2.785 m3 = (55.700 - 0.000) * 0.050
舗装本復旧	1	数量 = 本復旧面積 - 付帯設備面積
		55.700 m2 = 55.700 - 0.000
舗装本復旧	2	数量 = 本復旧面積 - 付帯設備面積
		55.700 m2 = 55.700 - 0.000
残土処分層	1	舗装掘削数量 = (本復旧面積 - 付帯設備面積) × 厚み
(舗装掘削)		2.785 m3 = (55.700 - 0.000) * 0.050
残土処分層	1	数量 = 舗装掘削第1層土量
(舗装掘削)		2.785 m3 = 2.785
残土処分層	1	数量 = 掘削第1層土量
(掘削)		2.785 m3 = 2.785

土 工 数 量 計 算 書 （ 計 算 表 ）

設計書管理番号： 21000100[当初設計書]

工種番号	35	工種名称	本設ガス供給管舗装本復旧(打替)	ルート番号	02	ルート名称	県道舗装本復旧(影響範囲)

層種別	層	計 算 凡 例 ／ 計 算 式
舗装掘削	1	数量 = 本復旧面積 - 付帯設備面積
		35.100 m2 = 35.100 - 0.000
舗装本復旧	1	数量 = 本復旧面積 - 付帯設備面積
		35.100 m2 = 35.100 - 0.000
舗装本復旧	2	数量 = 本復旧面積 - 付帯設備面積
		35.100 m2 = 35.100 - 0.000
残土処分層	1	舗装掘削数量 = (本復旧面積 - 付帯設備面積) × 厚み
(舗装掘削)		3.510 m3 = (35.100 - 0.000) * 0.100
残土処分層	1	数量 = 舗装掘削第1層土量
(舗装掘削)		3.510 m3 = 3.510

土 工 数 量 計 算 書 （ 計 算 表 ）

設計書管理番号： 21000100[当初設計書]

工種番号	36	工種名称	本設ガス供給管舗装本復旧(切削)	ルート番号	01	ルート名称	県道舗装本復旧(切削)

層種別	層	計 算 凡 例 ／ 計 算 式
舗装掘削	1	数量 = 本復旧面積 - 付帯設備面積
		155.700 m2 = 155.700 - 0.000
舗装本復旧	1	数量 = 本復旧面積 - 付帯設備面積
		155.700 m2 = 155.700 - 0.000
残土処分層	1	舗装掘削数量 =（本復旧面積 - 付帯設備面積）× 厚み
(舗装掘削)		7.785 m3 =（155.700 - 0.000）＊ 0.050
残土処分層	1	数量 = 舗装掘削第1層土量
(舗装掘削)		7.785 m3 = 7.785

土 工 数 量 計 算 書 （ 計 算 表 ）

設計書管理番号： 21000100[当初設計書]

工種番号	37	工種名称	本設GXφ200①舗装本復旧(打替)	ルート番号	01	ルート名称	県道舗装本復旧(掘削範囲)

層種別	層	計 算 凡 例 ／ 計 算 式
舗装掘削	1	数量 = 本復旧面積 - 付帯設備面積
		165.157 m2 = 165.157 - 0.000
掘削	1	数量 = (本復旧面積 - 付帯設備面積) × 厚み
		8.257 m3 = (165.157 - 0.000) * 0.050
舗装本復旧	1	数量 = 本復旧面積 - 付帯設備面積
		165.157 m2 = 165.157 - 0.000
舗装本復旧	2	数量 = 本復旧面積 - 付帯設備面積
		165.157 m2 = 165.157 - 0.000
残土処分層	1	舗装掘削数量 = (本復旧面積 - 付帯設備面積) × 厚み
(舗装掘削)		8.257 m3 = (165.157 - 0.000) * 0.050
残土処分層	1	数量 = 舗装掘削第1層土量
(舗装掘削)		8.257 m3 = 8.257
残土処分層	1	数量 = 掘削第1層土量
(掘削)		8.257 m3 = 8.257

土 工 数 量 計 算 書 （ 計 算 表 ）

設計書管理番号： 21000100[当初設計書]

工種番号	37	工種名称	本設GXφ200①舗装本復旧(打替)	ルート番号	02	ルート名称	市道舗装本復旧

層種別	層	計 算 凡 例 ／ 計 算 式
舗装掘削	1	数量 = 本復旧面積 - 付帯設備面積
		16.100 m2 = 16.100 - 0.000
舗装本復旧	1	数量 = 本復旧面積 - 付帯設備面積
		16.100 m2 = 16.100 - 0.000
残土処分層	1	舗装掘削数量 =（本復旧面積 - 付帯設備面積）× 厚み
(舗装掘削)		0.805 m3 =（16.100 - 0.000）＊ 0.050
残土処分層	1	数量 = 舗装掘削第1層土量
(舗装掘削)		0.805 m3 = 0.805

土 工 数 量 計 算 書 （ 計 算 表 ）

設計書管理番号： 21000100[当初設計書]

工種番号	38	工種名称	本設GXφ200②舗装本復旧(打替)	ルート番号	01	ルート名称	県道舗装本復旧(掘削範囲)

層種別	層	計 算 凡 例 ／ 計 算 式
舗装掘削	1	数量 = 本復旧面積 - 付帯設備面積
		3.400 m2 = 3.400 - 0.000
掘削	1	数量 =（本復旧面積 - 付帯設備面積）× 厚み
		0.170 m3 =（3.400 - 0.000）＊ 0.050
舗装本復旧	1	数量 = 本復旧面積 - 付帯設備面積
		3.400 m2 = 3.400 - 0.000
舗装本復旧	2	数量 = 本復旧面積 - 付帯設備面積
		3.400 m2 = 3.400 - 0.000
残土処分層	1	舗装掘削数量 =（本復旧面積 - 付帯設備面積）× 厚み
(舗装掘削)		0.170 m3 =（3.400 - 0.000）＊ 0.050
残土処分層	1	数量 = 舗装掘削第1層土量
(舗装掘削)		0.170 m3 = 0.170
残土処分層	1	数量 = 掘削第1層土量
(掘削)		0.170 m3 = 0.170

土 工 数 量 計 算 書 （ 計 算 表 ）

設計書管理番号： 21000100[当初設計書]

工種番号	38	工種名称	本設GXφ200②舗装本復旧(打替)	ルート番号	02	ルート名称	県道舗装本復旧(影響範囲)

層種別	層	計 算 凡 例 ／ 計 算 式
舗装掘削	1	数量 = 本復旧面積 - 付帯設備面積
		3.400 m2 = 3.400 - 0.000
舗装本復旧	1	数量 = 本復旧面積 - 付帯設備面積
		3.400 m2 = 3.400 - 0.000
舗装本復旧	2	数量 = 本復旧面積 - 付帯設備面積
		3.400 m2 = 3.400 - 0.000
残土処分層	1	舗装掘削数量 = (本復旧面積 - 付帯設備面積) × 厚み
(舗装掘削)		0.340 m3 = (3.400 - 0.000) * 0.100
残土処分層	1	数量 = 舗装掘削第1層土量
(舗装掘削)		0.340 m3 = 0.340

土 工 数 量 計 算 書 （ 計 算 表 ）

設計書管理番号： 21000100[当初設計書]

工種番号	38	工種名称	本設GXφ200②舗装本復旧(打替)	ルート番号	03	ルート名称	市道舗装本復旧

層種別	層	計 算 凡 例 ／ 計 算 式
舗装掘削	1	数量 = 本復旧面積 - 付帯設備面積
		17.200 m2 = 17.200 - 0.000
舗装本復旧	1	数量 = 本復旧面積 - 付帯設備面積
		17.200 m2 = 17.200 - 0.000
残土処分層	1	舗装掘削数量 =（本復旧面積 - 付帯設備面積）× 厚み
(舗装掘削)		0.860 m3 =（17.200 - 0.000）＊ 0.050
残土処分層	1	数量 = 舗装掘削第1層土量
(舗装掘削)		0.860 m3 = 0.860

土 工 数 量 計 算 書 （ 計 算 表 ）

設計書管理番号： 21000100[当初設計書]

工種番号	39	工種名称	本設HPPEφ50舗装本復旧(打替)	ルート番号	01	ルート名称	県道舗装本復旧(掘削範囲)

層種別	層	計 算 凡 例 ／ 計 算 式
舗装掘削	1	数量 = 本復旧面積 - 付帯設備面積
		2.500 m2 = 2.500 - 0.000
掘削	1	数量 =（本復旧面積 - 付帯設備面積）× 厚み
		0.125 m3 =（2.500 - 0.000）＊ 0.050
舗装本復旧	1	数量 = 本復旧面積 - 付帯設備面積
		2.500 m2 = 2.500 - 0.000
舗装本復旧	2	数量 = 本復旧面積 - 付帯設備面積
		2.500 m2 = 2.500 - 0.000
残土処分層	1	舗装掘削数量 =（本復旧面積 - 付帯設備面積）× 厚み
(舗装掘削)		0.125 m3 =（2.500 - 0.000）＊ 0.050
残土処分層	1	数量 = 舗装掘削第1層土量
(舗装掘削)		0.125 m3 = 0.125
残土処分層	1	数量 = 掘削第1層土量
(掘削)		0.125 m3 = 0.125

土 工 数 量 計 算 書 （ 計 算 表 ）

設計書管理番号： 21000100[当初設計書]

工種番号	39	工種名称	本設HPPEφ50舗装本復旧(打替)	ルート番号	02	ルート名称	県道舗装本復旧(影響範囲)

層種別	層	計 算 凡 例 ／ 計 算 式
舗装掘削	1	数量 = 本復旧面積 - 付帯設備面積
		2.500 m2 = 2.500 - 0.000
舗装本復旧	1	数量 = 本復旧面積 - 付帯設備面積
		2.500 m2 = 2.500 - 0.000
舗装本復旧	2	数量 = 本復旧面積 - 付帯設備面積
		2.500 m2 = 2.500 - 0.000
残土処分層	1	舗装掘削数量 = (本復旧面積 - 付帯設備面積) × 厚み
(舗装掘削)		0.250 m3 = (2.500 - 0.000) * 0.100
残土処分層	1	数量 = 舗装掘削第1層土量
(舗装掘削)		0.250 m3 = 0.250

土 工 数 量 計 算 書 （ 計 算 表 ）

設計書管理番号： 21000100[当初設計書]

工種番号	39	工種名称	本設HPPEφ50舗装本復旧(打替)	ルート番号	03	ルート名称	市道舗装本復旧

層種別	層	計 算 凡 例 ／ 計 算 式
舗装掘削	1	数量 = 本復旧面積 - 付帯設備面積
		201.500 m2 = 201.500 - 0.000
舗装本復旧	1	数量 = 本復旧面積 - 付帯設備面積
		201.500 m2 = 201.500 - 0.000
残土処分層	1	舗装掘削数量 =（本復旧面積 - 付帯設備面積）× 厚み
(舗装掘削)		10.075 m3 = (201.500 - 0.000) * 0.050
残土処分層	1	数量 = 舗装掘削第1層土量
(舗装掘削)		10.075 m3 = 10.075

土 工 数 量 計 算 書 （ 計 算 表 ）

設計書管理番号： 21000100[当初設計書]

工種番号	41	工種名称	本設消火栓舗装本復旧(打替)	ルート番号	01	ルート名称	県道舗装本復旧(掘削範囲)

層種別	層	計 算 凡 例 ／ 計 算 式
舗装掘削	1	数量 = 本復旧面積 - 付帯設備面積
		1.800 m2 = 1.800 - 0.000
掘削	1	数量 =（本復旧面積 - 付帯設備面積）× 厚み
		0.090 m3 =（1.800 - 0.000）＊ 0.050
舗装本復旧	1	数量 = 本復旧面積 - 付帯設備面積
		1.800 m2 = 1.800 - 0.000
舗装本復旧	2	数量 = 本復旧面積 - 付帯設備面積
		1.800 m2 = 1.800 - 0.000
残土処分層	1	舗装掘削数量 =（本復旧面積 - 付帯設備面積）× 厚み
(舗装掘削)		0.090 m3 =（1.800 - 0.000）＊ 0.050
残土処分層	1	数量 = 舗装掘削第1層土量
(舗装掘削)		0.090 m3 = 0.090
残土処分層	1	数量 = 掘削第1層土量
(掘削)		0.090 m3 = 0.090

土 工 数 量 計 算 書 （ 計 算 表 ）

設計書管理番号： 21000100[当初設計書]

工種番号	41	工種名称	本設消火栓舗装本復旧(打替)	ルート番号	02	ルート名称	県道舗装本復旧(影響範囲)

層種別	層	計 算 凡 例 ／ 計 算 式
舗装掘削	1	数量 = 本復旧面積 - 付帯設備面積
		1.800 m2 = 1.800 - 0.000
舗装本復旧	1	数量 = 本復旧面積 - 付帯設備面積
		1.800 m2 = 1.800 - 0.000
舗装本復旧	2	数量 = 本復旧面積 - 付帯設備面積
		1.800 m2 = 1.800 - 0.000
残土処分層	1	舗装掘削数量 = (本復旧面積 - 付帯設備面積) × 厚み
(舗装掘削)		0.180 m3 = (1.800 - 0.000) * 0.100
残土処分層	1	数量 = 舗装掘削第1層土量
(舗装掘削)		0.180 m3 = 0.180

土 工 数 量 計 算 書 （ 計 算 表 ）

設計書管理番号： 21000100[当初設計書]

工種番号	43	工種名称	本設給水管舗装本復旧(打替)	ルート番号	01	ルート名称	県道舗装本復旧(掘削範囲)

層種別	層	計 算 凡 例 ／ 計 算 式
舗装掘削	1	数量 = 本復旧面積 - 付帯設備面積
		55.400 m2 = 55.400 - 0.000
掘削	1	数量 =（本復旧面積 - 付帯設備面積）× 厚み
		2.770 m3 =（55.400 - 0.000）＊ 0.050
舗装本復旧	1	数量 = 本復旧面積 - 付帯設備面積
		55.400 m2 = 55.400 - 0.000
舗装本復旧	2	数量 = 本復旧面積 - 付帯設備面積
		55.400 m2 = 55.400 - 0.000
残土処分層	1	舗装掘削数量 =（本復旧面積 - 付帯設備面積）× 厚み
(舗装掘削)		2.770 m3 =（55.400 - 0.000）＊ 0.050
残土処分層	1	数量 = 舗装掘削第1層土量
(舗装掘削)		2.770 m3 = 2.770
残土処分層	1	数量 = 掘削第1層土量
(掘削)		2.770 m3 = 2.770

土 工 数 量 計 算 書 （ 計 算 表 ）

設計書管理番号： 21000100[当初設計書]

工種番号	43	工種名称	本設給水管舗装本復旧(打替)	ルート番号	02	ルート名称	県道舗装本復旧(影響範囲)

層種別	層	計 算 凡 例 ／ 計 算 式
舗装掘削	1	数量 = 本復旧面積 - 付帯設備面積
		55.400 m2 = 55.400 - 0.000
舗装本復旧	1	数量 = 本復旧面積 - 付帯設備面積
		55.400 m2 = 55.400 - 0.000
舗装本復旧	2	数量 = 本復旧面積 - 付帯設備面積
		55.400 m2 = 55.400 - 0.000
残土処分層	1	舗装掘削数量 = (本復旧面積 - 付帯設備面積) × 厚み
(舗装掘削)		5.540 m3 = (55.400 - 0.000) * 0.100
残土処分層	1	数量 = 舗装掘削第1層土量
(舗装掘削)		5.540 m3 = 5.540

土 工 数 量 計 算 書 （ 計 算 表 ）

設計書管理番号： 21000100[当初設計書]

工種番号	45	工種名称	本設GX200①舗装本復旧(切削)	ルート番号	01	ルート名称	県道舗装本復旧(切削)

層種別	層	計 算 凡 例 ／ 計 算 式
舗装掘削	1	数量 = 本復旧面積 - 付帯設備面積
		906.630 m2 = 906.630 - 0.000
舗装本復旧	1	数量 = 本復旧面積 - 付帯設備面積
		906.630 m2 = 906.630 - 0.000
残土処分層	1	舗装掘削数量 =（本復旧面積 - 付帯設備面積）× 厚み
(舗装掘削)		45.331 m3 = (906.630 - 0.000) * 0.050
残土処分層	1	数量 = 舗装掘削第1層土量
(舗装掘削)		45.331 m3 = 45.331

土 工 数 量 計 算 書 （ 計 算 表 ）

設計書管理番号： 21000100[当初設計書]

工種番号	46	工種名称	本設GX200②舗装本復旧(切削)	ルート番号	01	ルート名称	県道舗装本復旧(切削)

層種別	層	計 算 凡 例 ／ 計 算 式
舗装掘削	1	数量 = 本復旧面積 - 付帯設備面積
		15.700 m2 = 15.700 - 0.000
舗装本復旧	1	数量 = 本復旧面積 - 付帯設備面積
		15.700 m2 = 15.700 - 0.000
残土処分層	1	舗装掘削数量 =（本復旧面積 - 付帯設備面積）× 厚み
(舗装掘削)		0.785 m3 =（15.700 - 0.000）＊ 0.050
残土処分層	1	数量 = 舗装掘削第1層土量
(舗装掘削)		0.785 m3 = 0.785

土 工 数 量 計 算 書 （ 計 算 表 ）

設計書管理番号： 21000100[当初設計書]

工種番号	47	工種名称	本設HPPEφ50舗装本復旧(切削)	ルート番号	01	ルート名称	県道舗装本復旧(切削)

層種別	層	計 算 凡 例 ／ 計 算 式
舗装掘削	1	数量 = 本復旧面積 - 付帯設備面積
		21.600 m2 = 21.600 - 0.000
舗装本復旧	1	数量 = 本復旧面積 - 付帯設備面積
		21.600 m2 = 21.600 - 0.000
残土処分層	1	舗装掘削数量 =（本復旧面積 - 付帯設備面積）× 厚み
(舗装掘削)		1.080 m3 =（21.600 - 0.000）＊ 0.050
残土処分層	1	数量 = 舗装掘削第1層土量
(舗装掘削)		1.080 m3 = 1.080

土 工 数 量 計 算 書 （ 計 算 表 ）

設計書管理番号： 21000100

工種番号	48	工種名称	本設給水管舗装本復旧(切削)	ルート番号	01	ルート名称	県道舗装本復旧(切削)

層種別	層	計 算 凡 例 ／ 計 算 式
舗装掘削	1	数量 = 本復旧面積 - 付帯設備面積
		379.800 m2 = 379.800 - 0.000
舗装本復旧	1	数量 = 本復旧面積 - 付帯設備面積
		379.800 m2 = 379.800 - 0.000
残土処分層	1	舗装掘削数量 =（本復旧面積 - 付帯設備面積）× 厚み
(舗装掘削)		18.990 m3 = (379.800 - 0.000) * 0.050
残土処分層	1	数量 = 舗装掘削第1層土量
(舗装掘削)		18.990 m3 = 18.990

R6.2月修正版

ルート番号	矢板の規格･寸法			施工土留工			矢板の使用回数	矢板の使用重量	供用日数	掘削深	矢板支保工掘削幅	備考
	1枚の幅	1枚の長さ	1m当りの重量	延長	枚数	総重量						
	① (m)	② (m)	③ (t/m･枚)	④ (m)	⑤ ④/①*2 (枚)	⑥ ⑤*②*③ (t)	⑦ (回)	⑧ ⑥/⑦ (t)	⑨ (日)		(m)	
ガス分												
01-03	0.25	2.0	0.0118	51.5	412	9.7232	1	9.7232	7	2.0m以下	0.9以下	供給管布設
01-04	0.25	2.0	0.0118	15.9	127	2.9972	1	2.9972	7	2.0m以下	0.9以下	供給管布設
01-07	0.25	2.0	0.0118	3.0	24	0.5664	1	0.5664	7	2.0m以下	0.9～1.1	供給管閉塞
水道分												
03-01	0.25	2.0	0.0118	2.0	16	0.3776	1	0.3776	7	2.0m以下	1.1～1.5	不断水切替
03-02	0.25	2.0	0.0118	2.0	16	0.3776	1	0.3776	7	2.0m以下	1.1～1.5	不断水切替撤去
20-01	0.25	2.0	0.0118	2.0	16	0.3776	1	0.3776	7	2.0m以下	1.1～1.5	GX①切替
20-02	0.25	2.0	0.0118	3.0	24	0.5664	6	0.0944	18	2.0m以下	0.9以下	GX①会所
20-04	0.25	2.0	0.0118	1.0	8	0.1888	2	0.0944	7	2.0m以下	0.9以下	GX①会所
22-01	0.25	2.0	0.0118	1.0	8	0.1888	1	0.1888	7	2.0m以下	0.9以下	GX②県道会所
22-02	0.25	2.0	0.0118	1.5	12	0.2832	1	0.2832	7	2.0m以下	0.9以下	GX②市道会所
22-03	0.25	2.5	0.0118	2.0	16	0.4720	1	0.4720	7	2.0m以下	1.1～1.5	GX②切替
28-02	0.25	2.0	0.0118	1.2	9	0.2124	1	0.2124	7	2.0m以下	1.1～1.5	消火栓設置

〔軽量鋼矢板たて込み・引抜工〕

	掘削深					
	1.5m以下	2.0m以下	2.5m以下	3.0m以下	3.5m以下	3.8m以下
ガス		70.4				
水道		15.7				

〔支保工〕

	掘削幅	掘削深		
		2.0m以下	3.5m以下	3.8m以下
ガス	0.9以下	67.4		
	0.9～1.1	3.0		
	1.1～1.5			
	1.5～2.0			
水道	0.9以下	6.5		
	0.9～1.1			
	1.1～1.5	9.2		
	1.5～2.0			

〔軽量鋼矢板賃料〕

	使用回数	供用日数	矢板使用重量	矢板使用重量（丸め）
ガス	1回	7日	13.2868	13.3t
水道	1回	7日	2.2892	2.3t
	2回	7日	0.0944	0.1t
	6回	18日	0.0944	0.1t

〔仮設材運搬重量〕

	運搬費重量（丸め）
ガス	13.3t
水道	2.5t